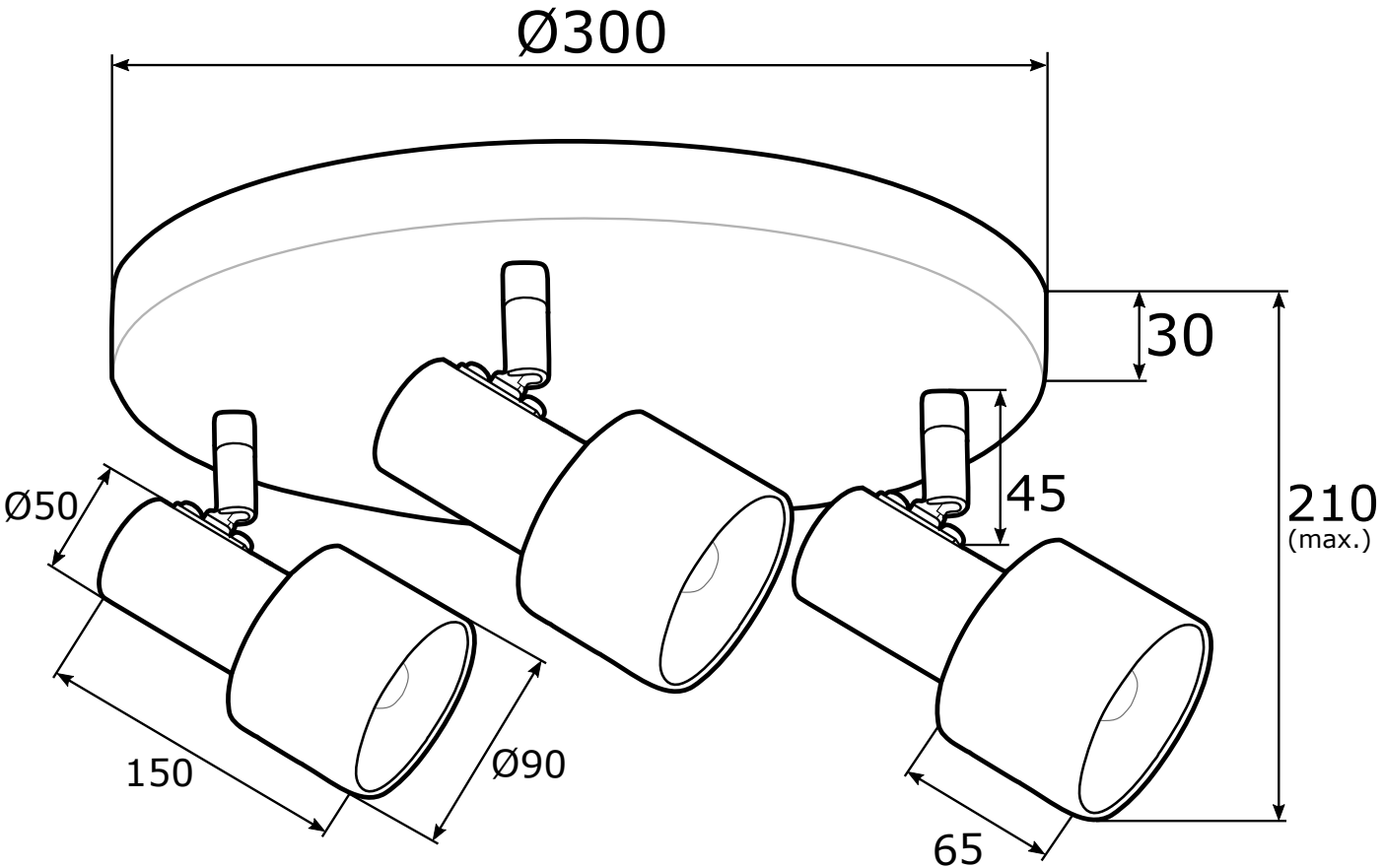
Ø300
30
45
210
(max.)
Ø50
150
Ø90
65