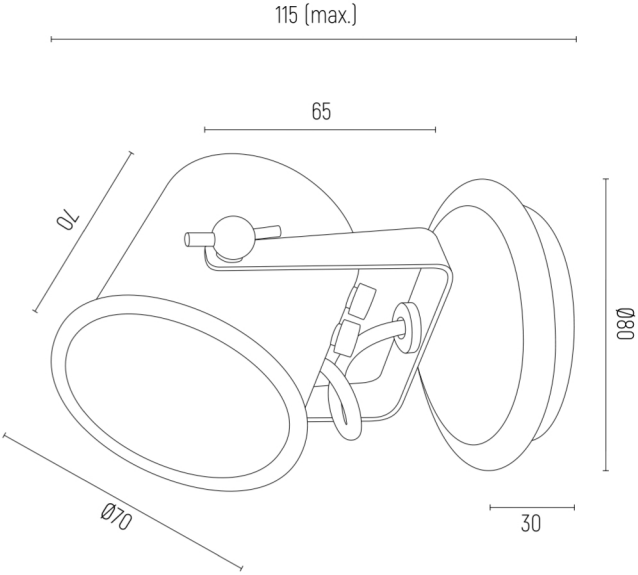
115 (max.)
65
70
Ø80
Ø70
30