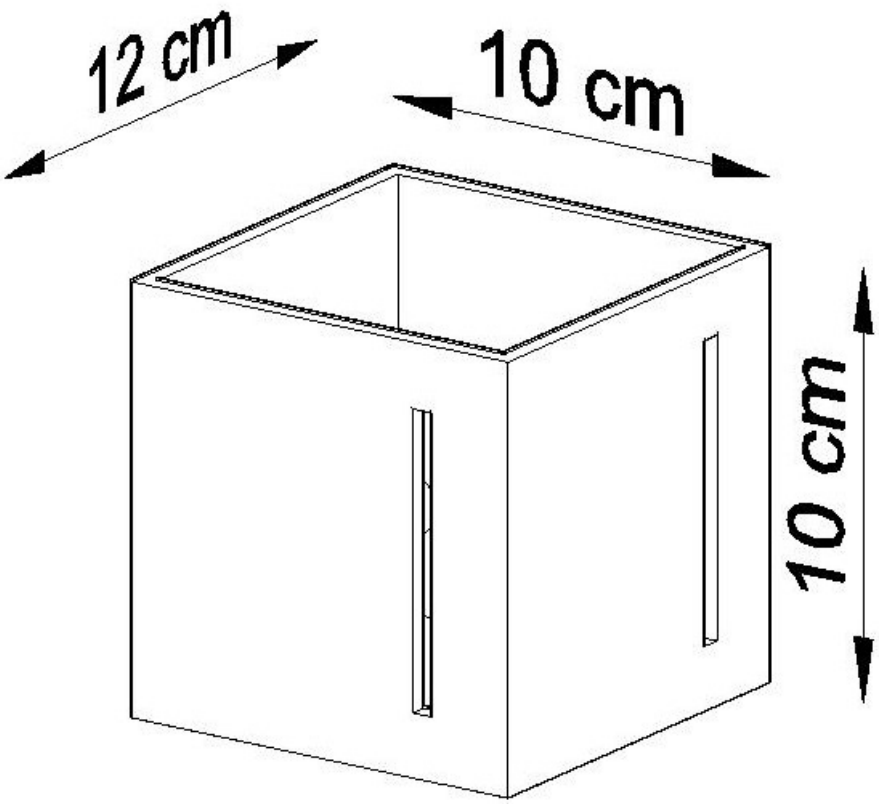
12 cm
10 cm
10 cm

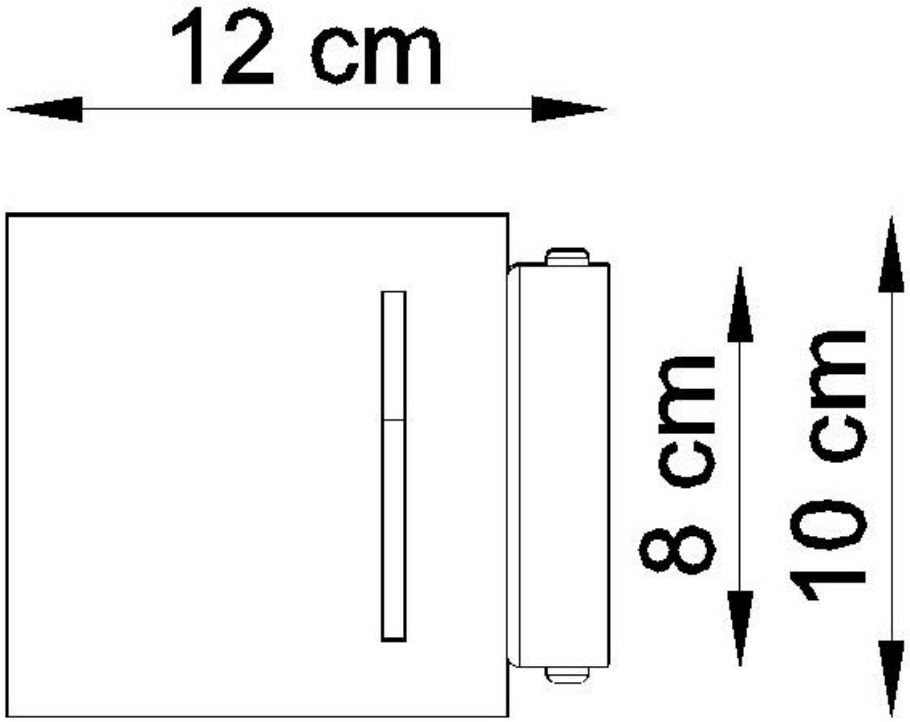
12 cm
8 cm
10 cm

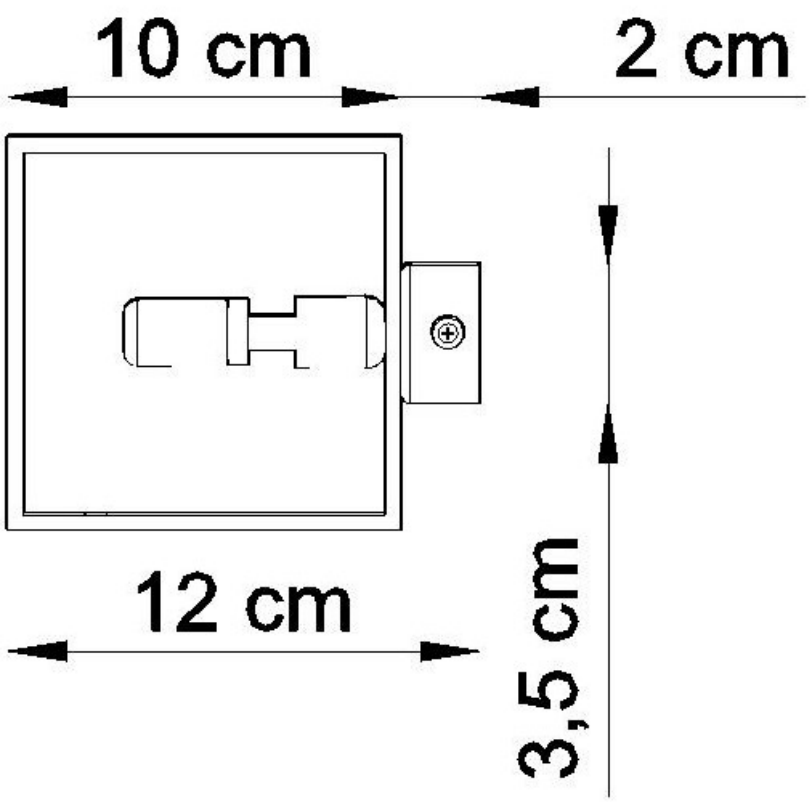
10 cm
2 cm
12 cm
3,5 cm