www.lcd-gmbh.de

IM 1177 - 1181 - 1185

250 VOLT IP43

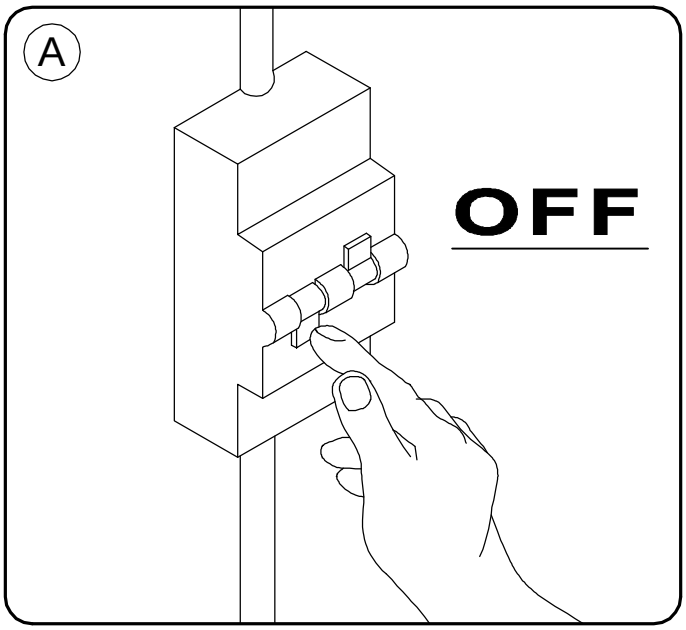

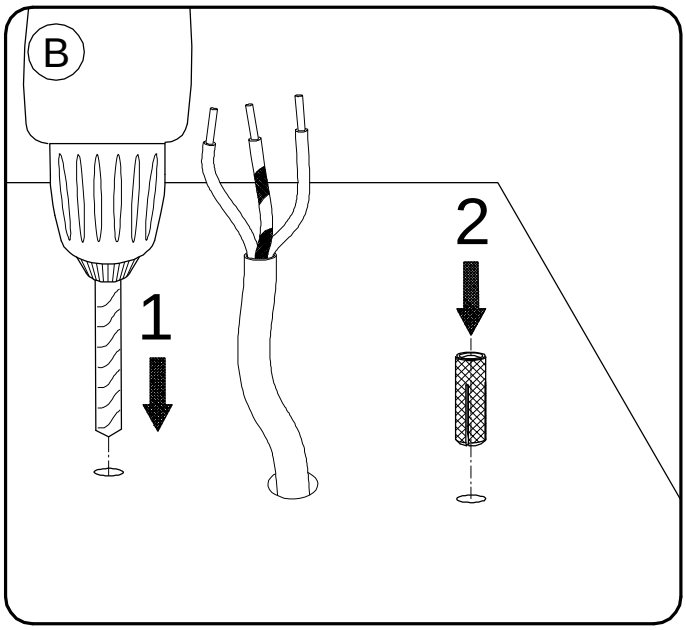

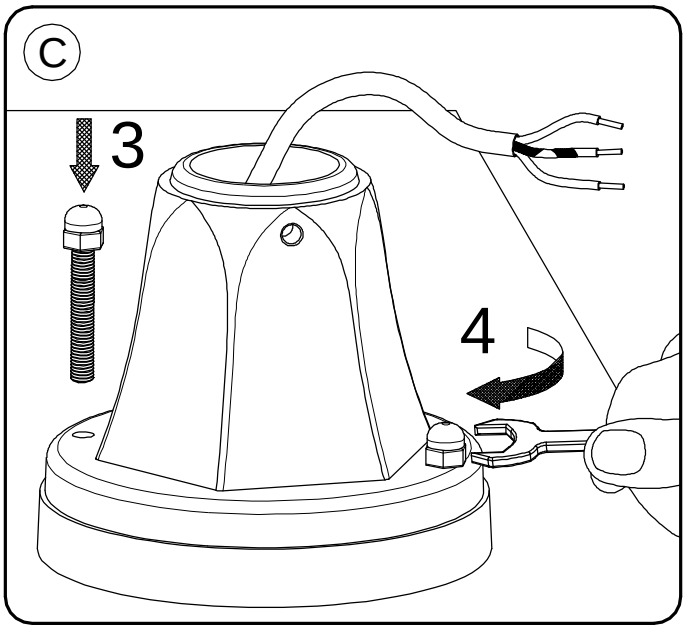

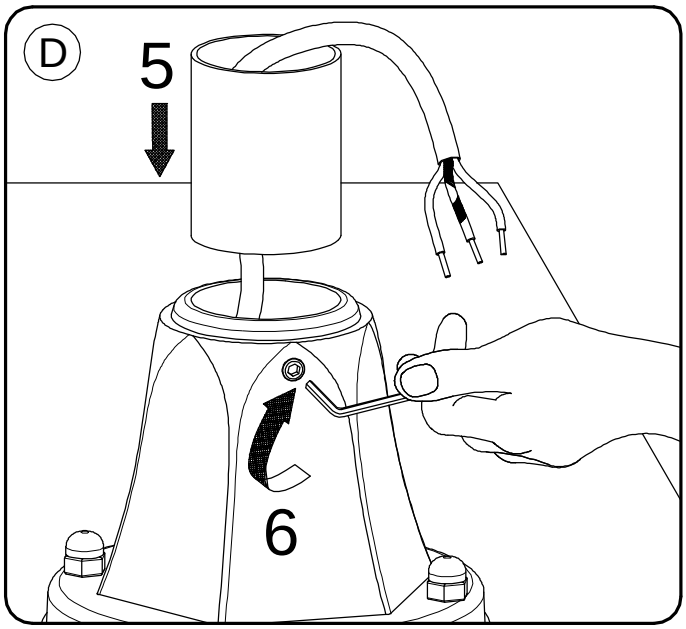

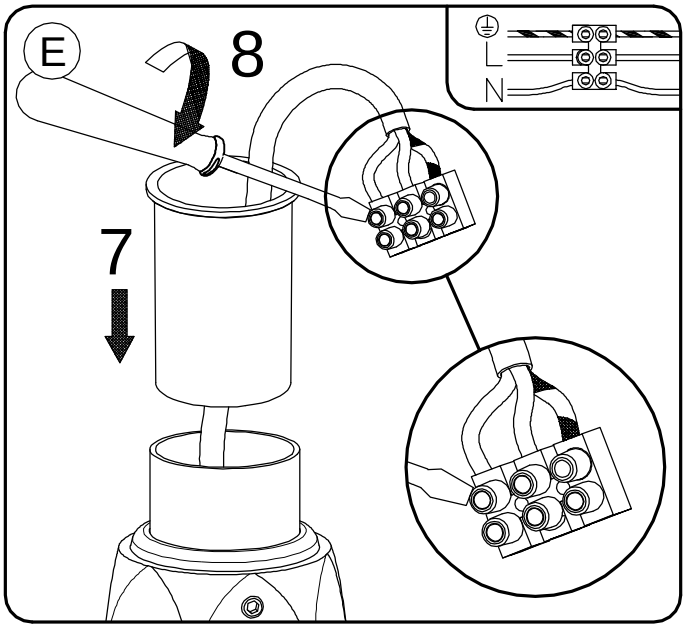

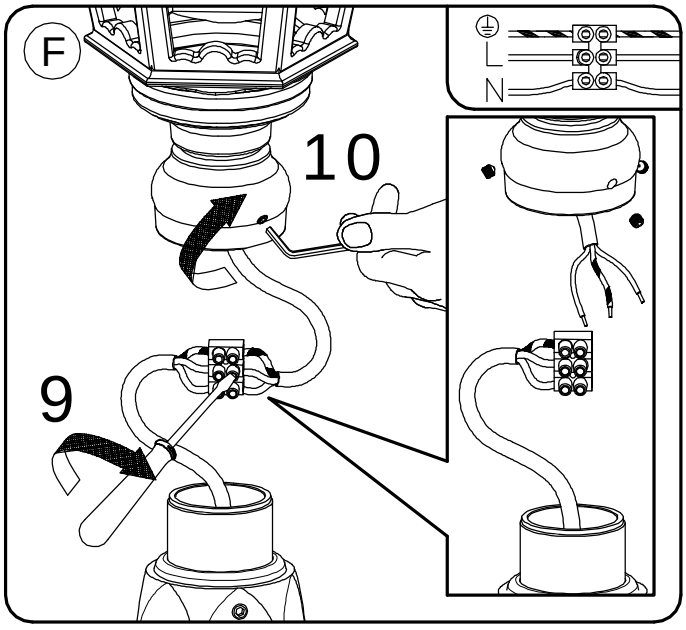

www.lcd-gmbh.de

IM 1177 - 1181 - 1185
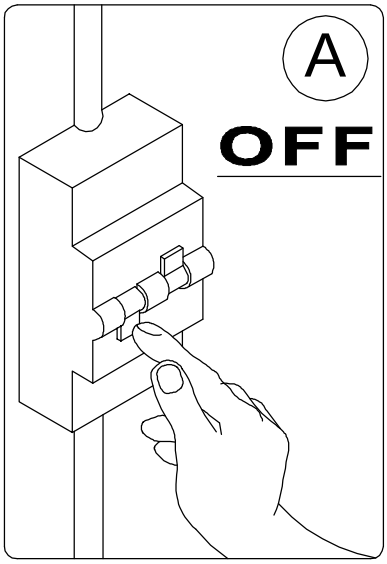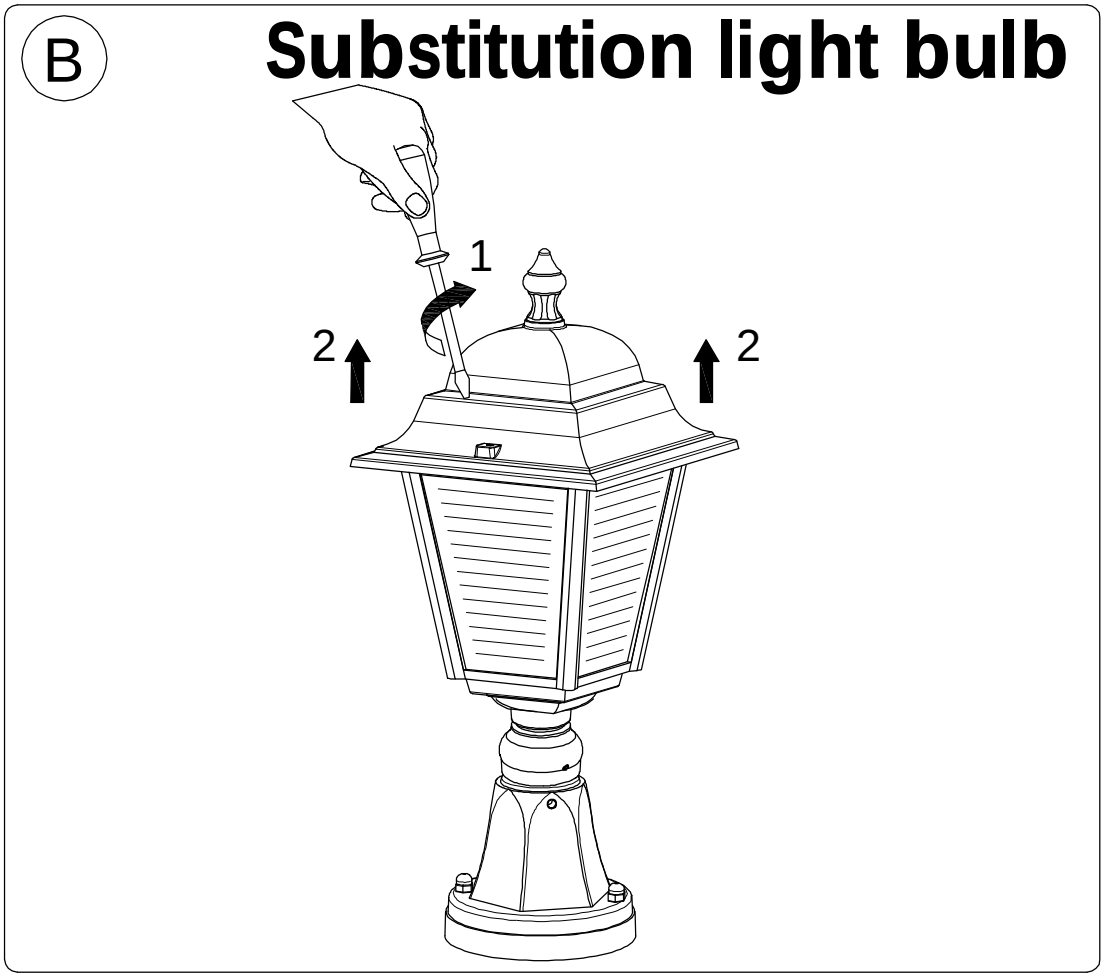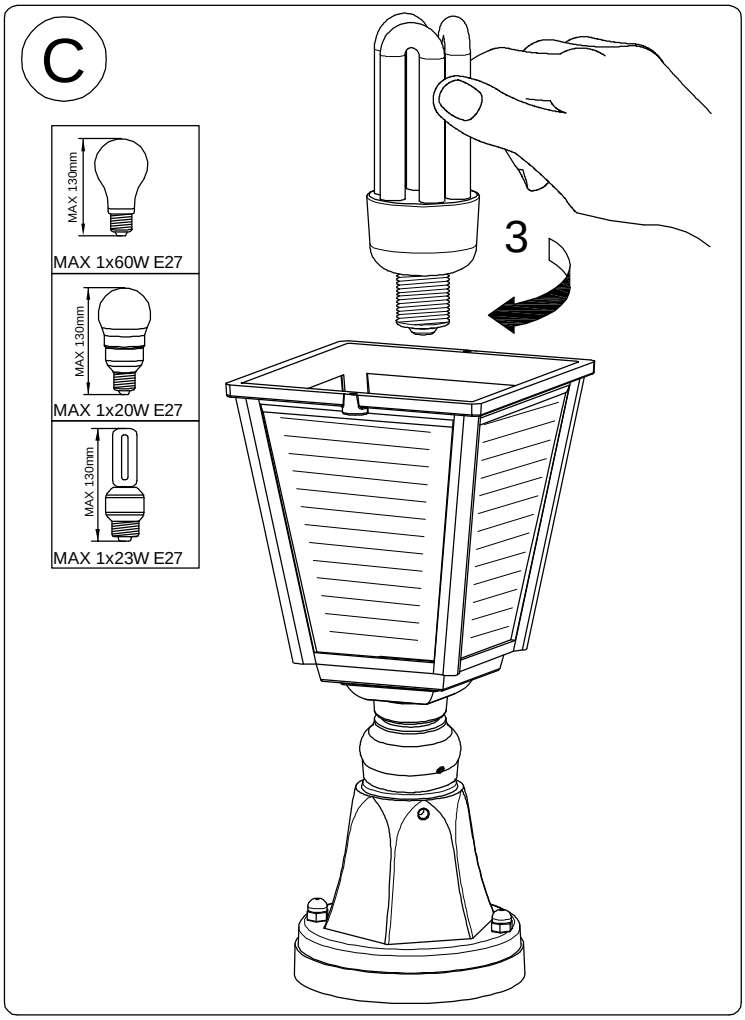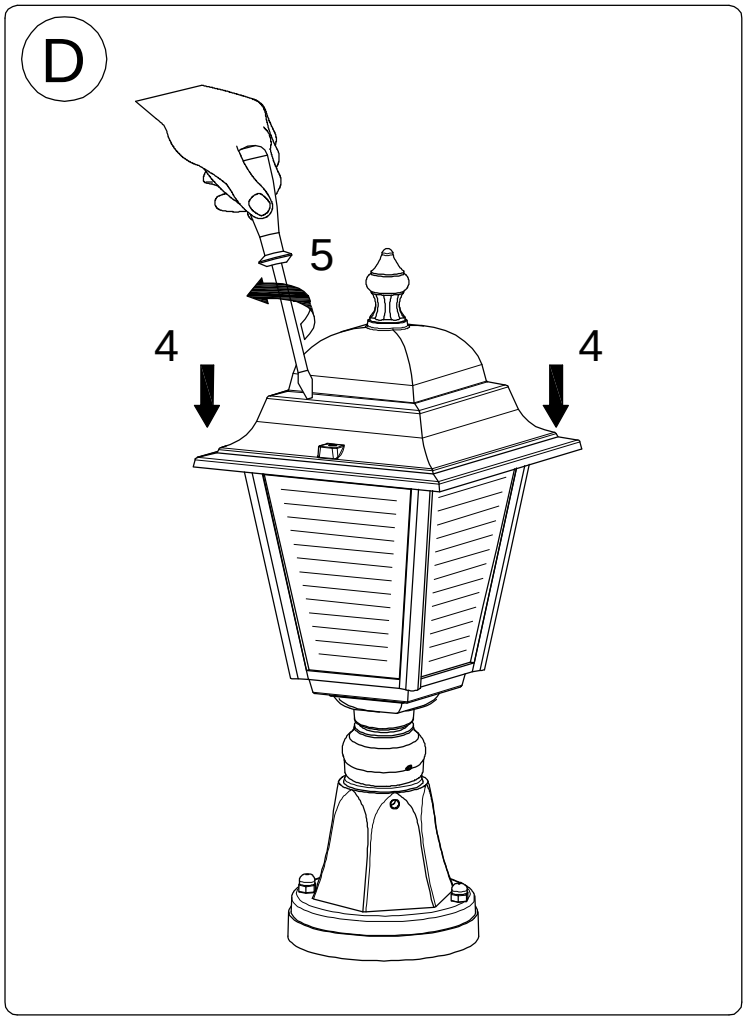
250 VOLT IP43