www.lcd-gmbh.de

IM1211 – 1221

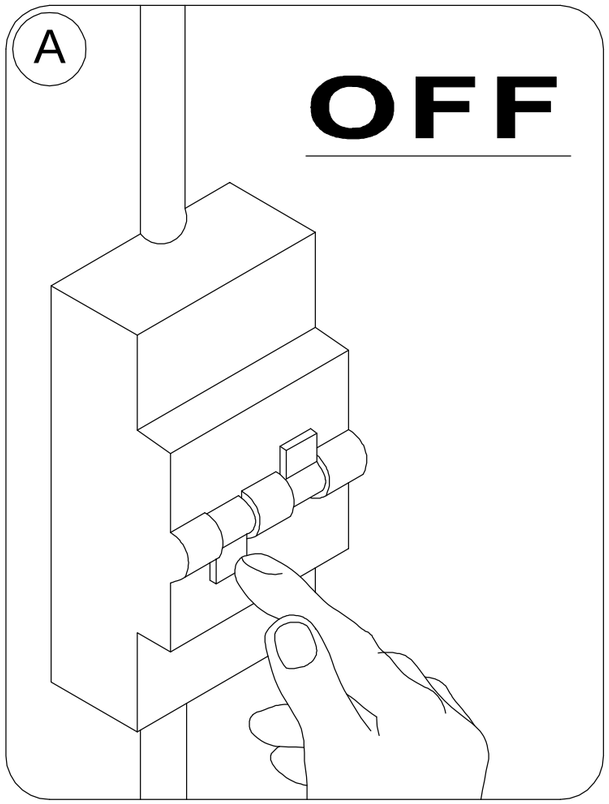

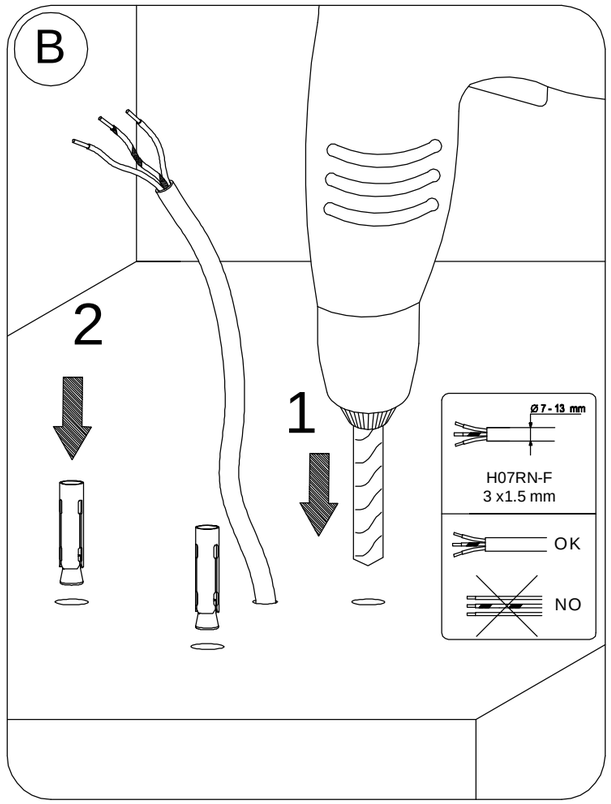

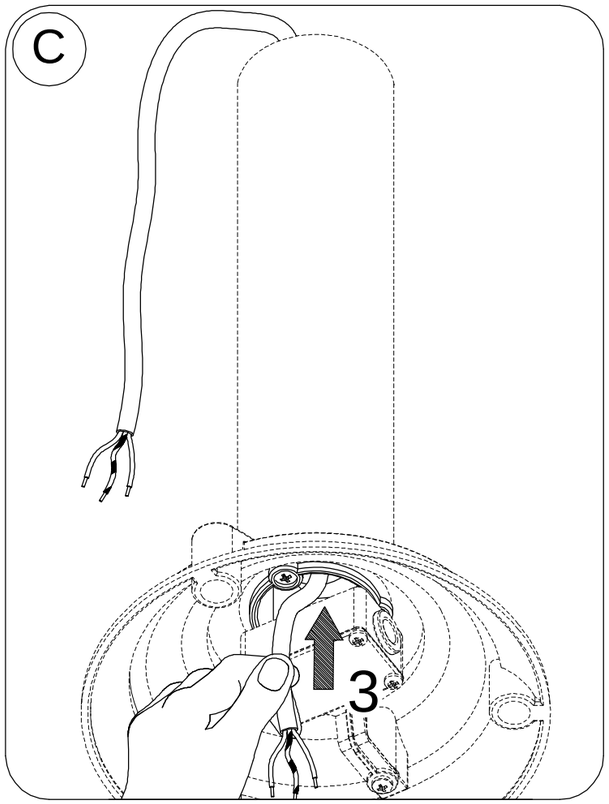

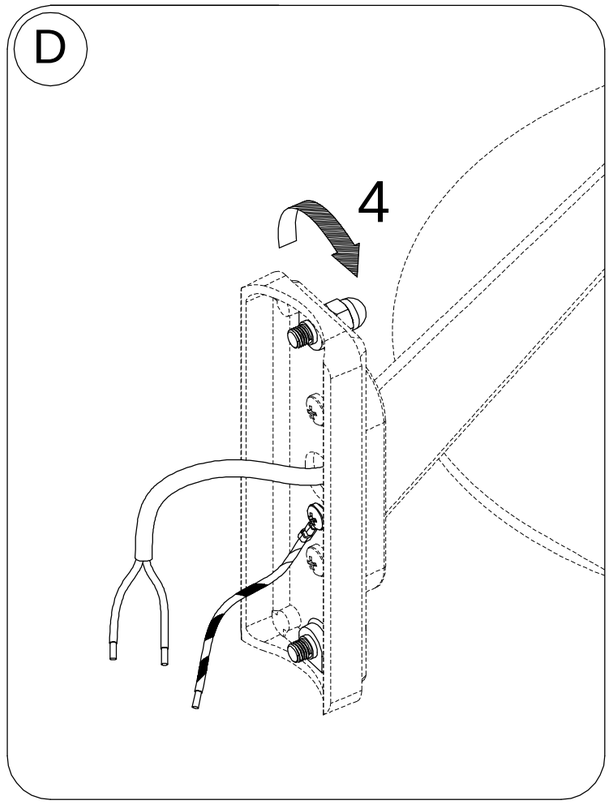

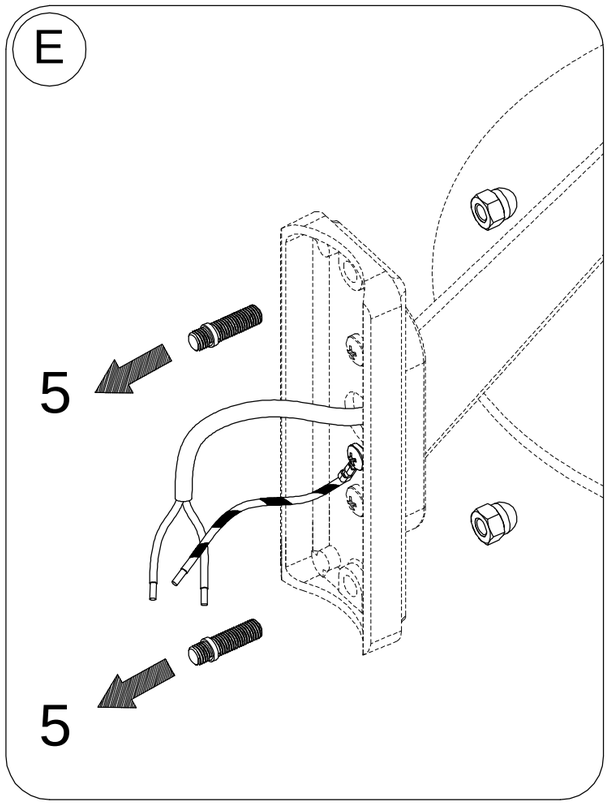

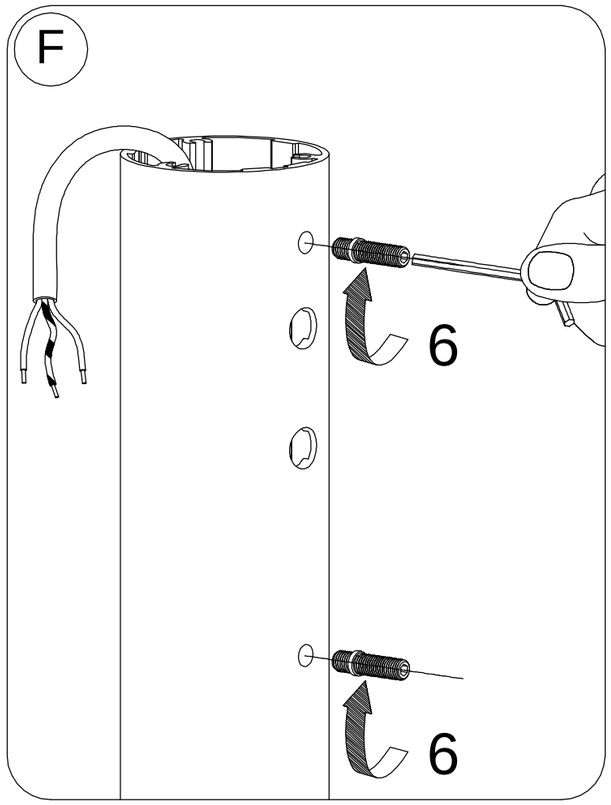

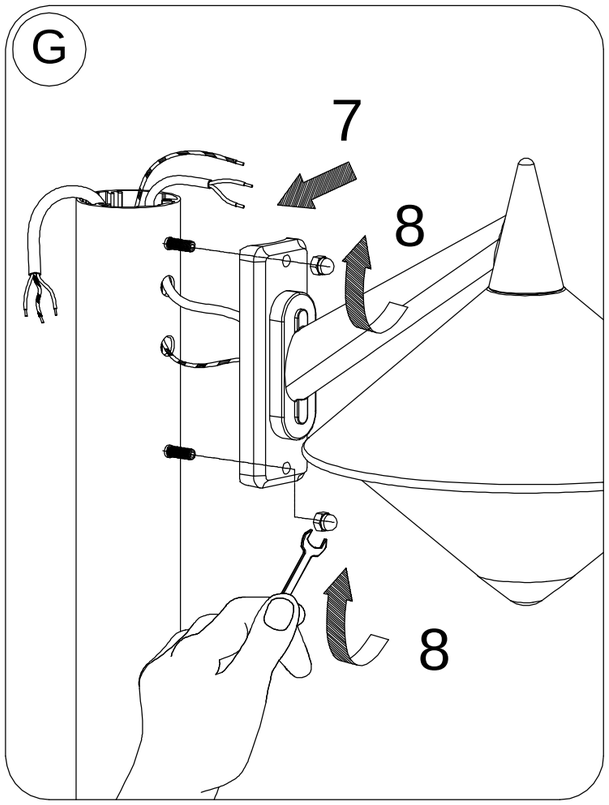

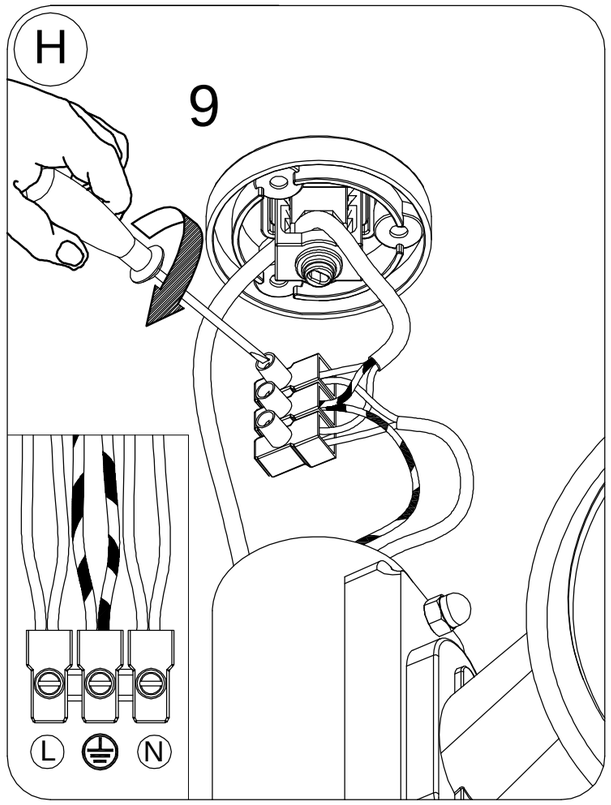

www.lcd-gmbh.de

IM1211 – 1221

250 VOLT IP43 850
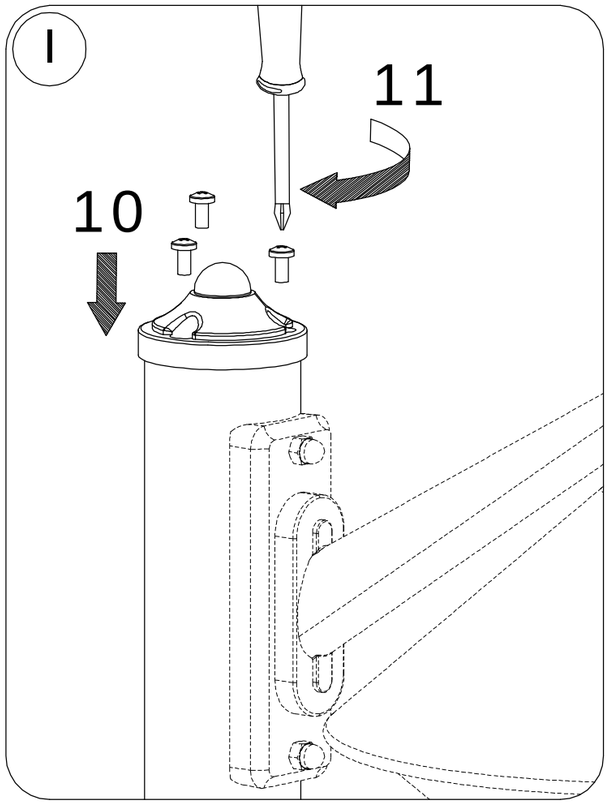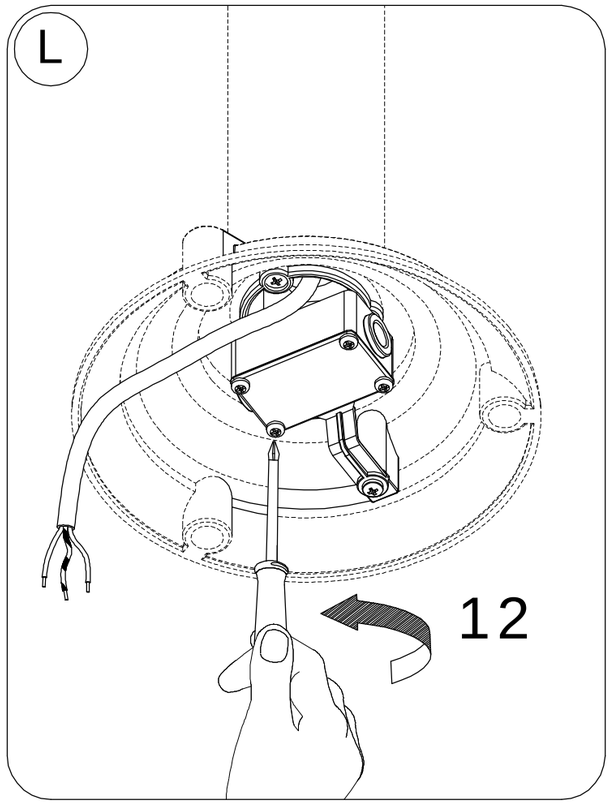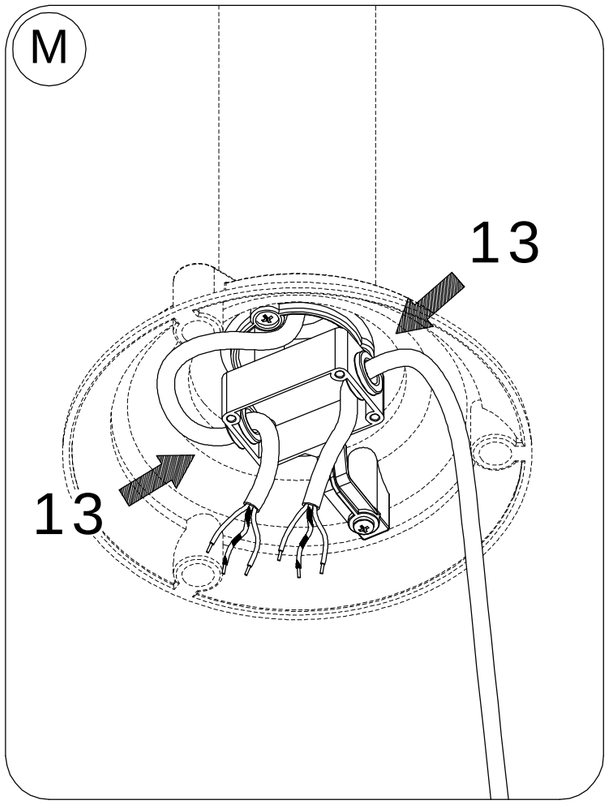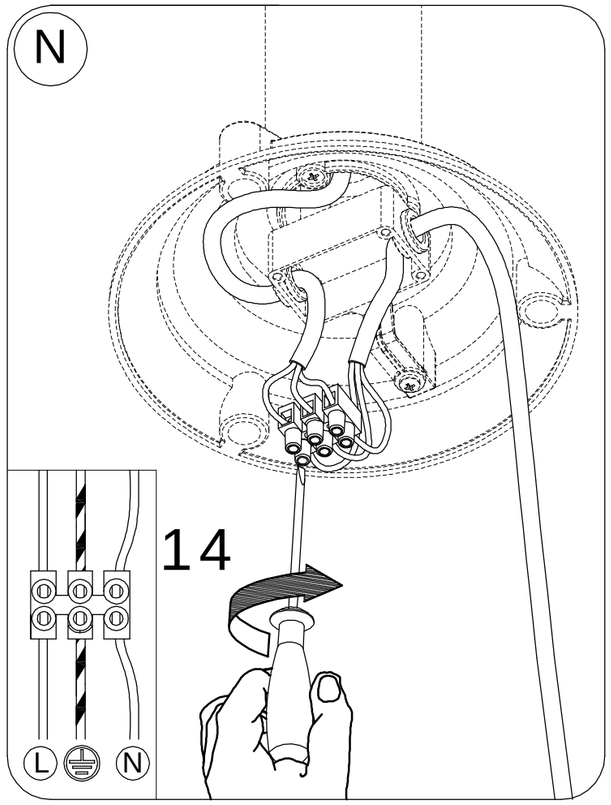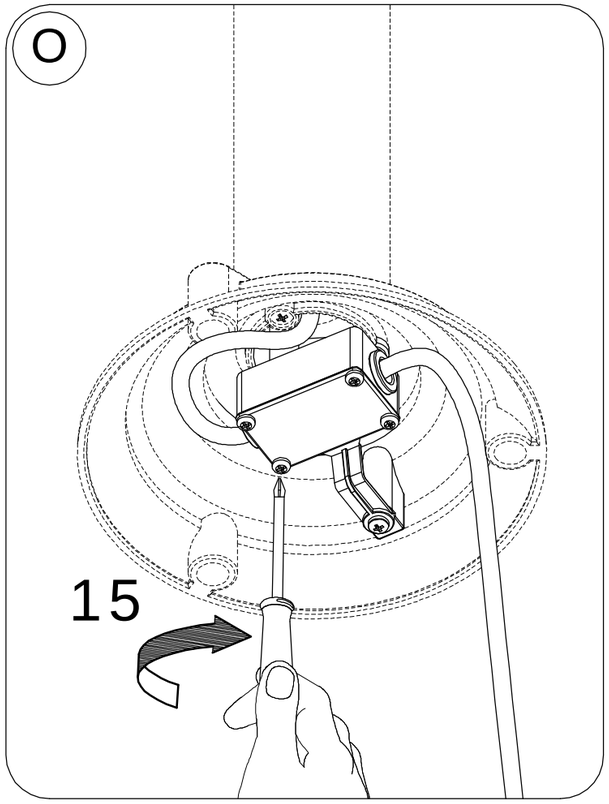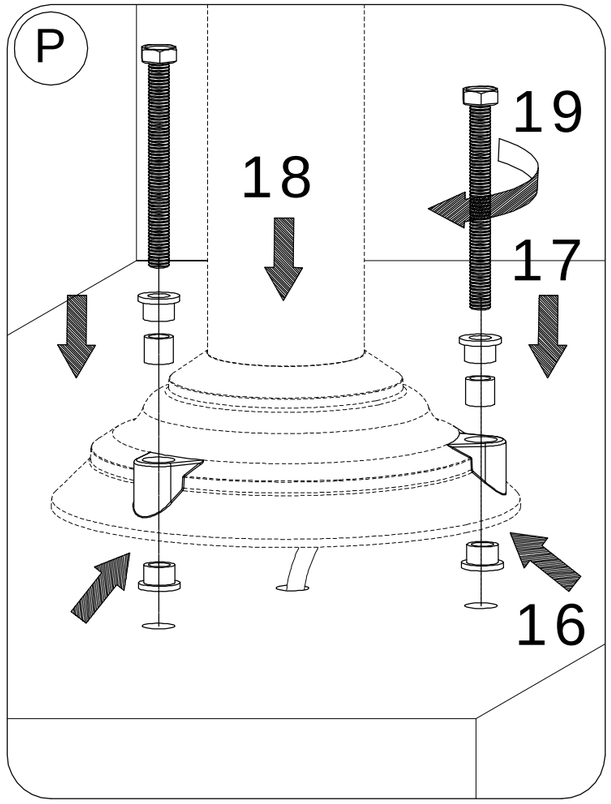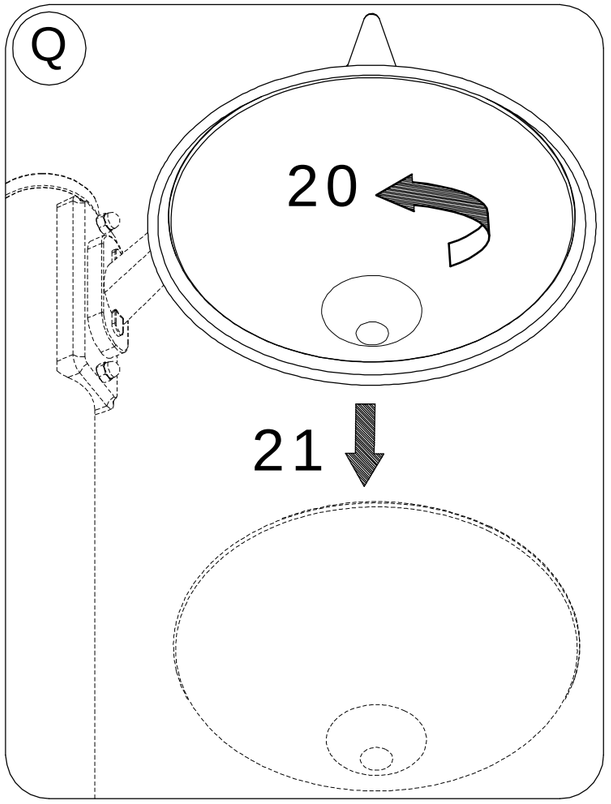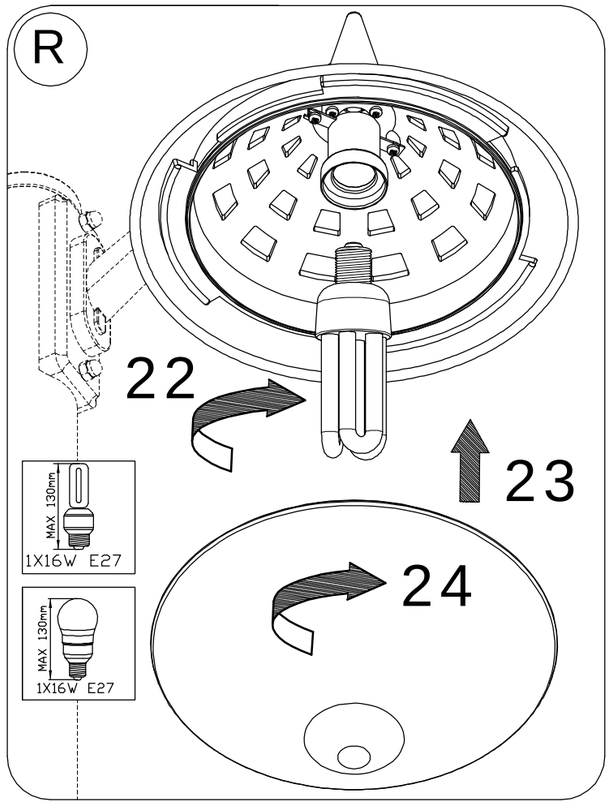
1X16W E27 1X16W E27