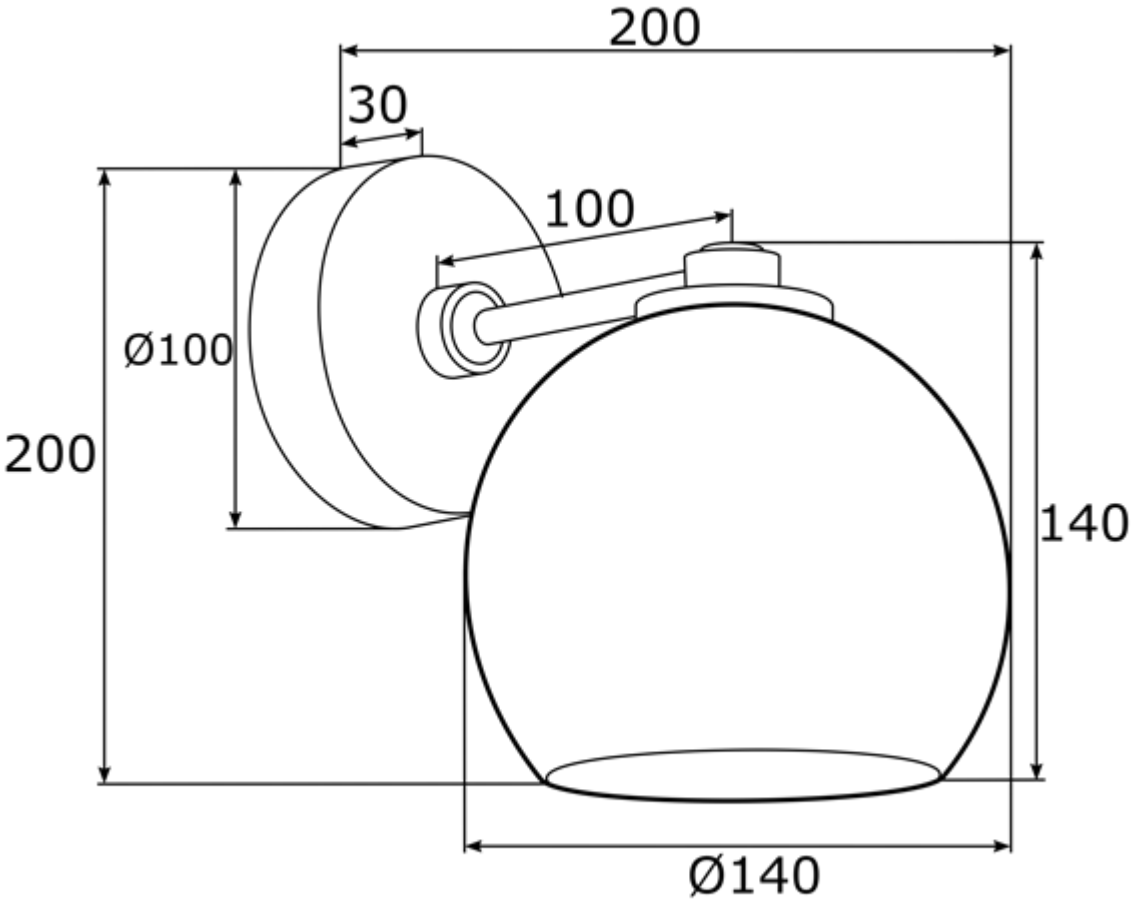
200
30
100
Ø100
200
140
Ø140