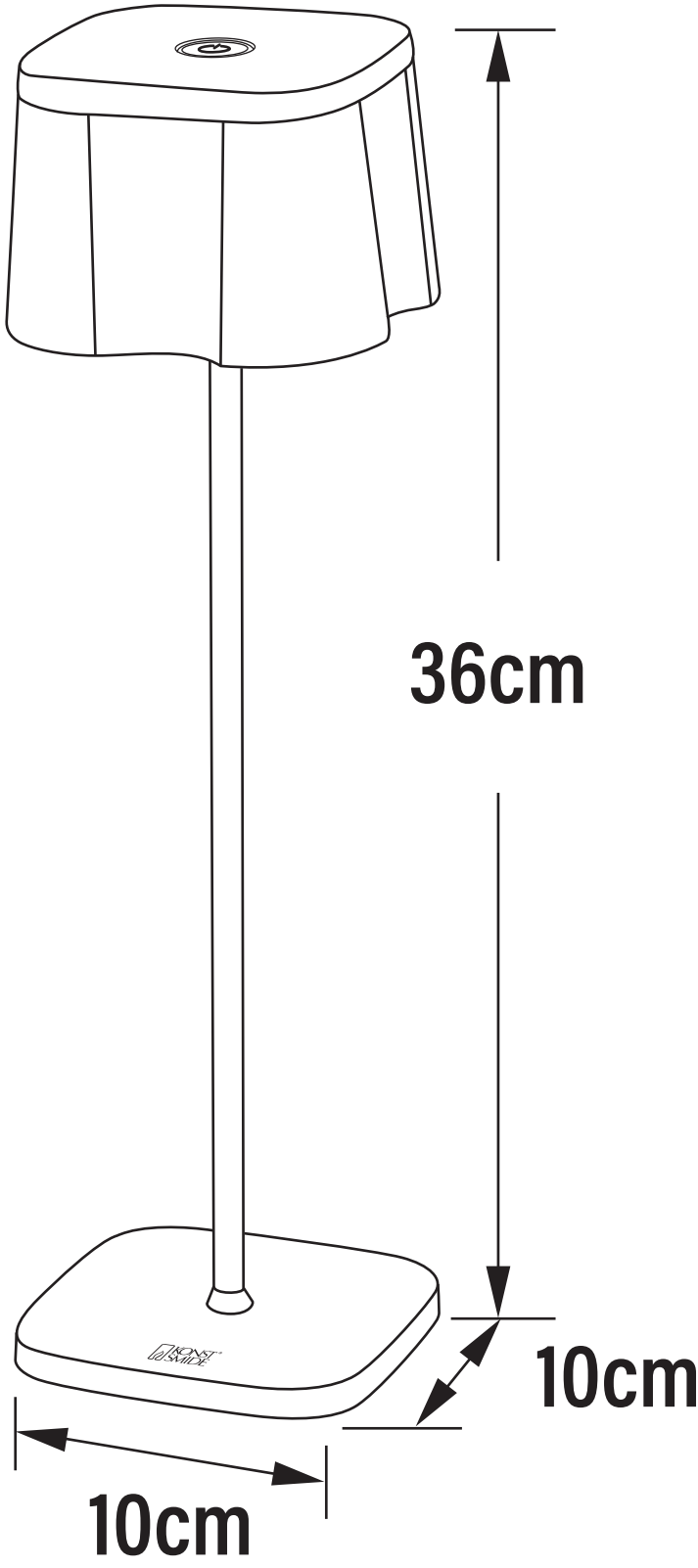
36cm
10cm
10cm