Lucande

9626221
2x GU10 LED max. 10W 230V ~ 50Hz

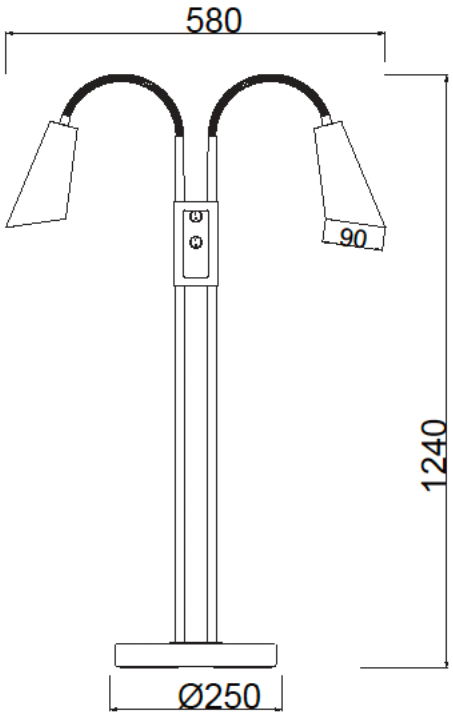

Maßeinheit/Unit of measure/ Unité de mesure: **mm**

(DE) Bestimmungsgemäße Verwendung
(EN) Intended use | (FR) Utilisation conforme | (NL) Beoogd gebruik | (PL) Stosowanie zgodnie z przeznaczeniem | (NO) Riktig bruk | (DK) Korrekt brug
(SE) Avsedd användning | (FI) Määräystenmukainen käyttö | (IT) Impiego appropriato | (ES) Uso prescrito | (CZ) Použití v souladu s určením
(PT) Utilização correta | (GR) Ενδεδειγμένη χρήση | (SK) Predpokladané použitie | (EE) Eeldatav kasutus | (LV) Paredzamais lietojums
(LT) Numatomas naudojimas | (RO) Utilizare intenționată | (SI) Predvidena uporaba | (HR) Namjenska upotreba | (HU) Tervezett felhasználás
(BG) предназначена употреба | (AL) Përdorimi i parashikuar | (MK) Предвидена употреба | (TR) Amaçlı kullanım | (UK) Призначене використання
(BA,ME,RS) Namjenska upotreba

(DE)	Als Stehleuchte im Innenbereich	**(GB)**	Use as a floor lamp indoors
(FR)	En tant que lampadaire sur des sols plats, stables, à l'intérieur	**(NL)**	Binnenshuis als staande lamp op effen ondergrond
(PL)	Jako lampa stojąca na równych, stabilnych podłogach we wnętrzach	**(NO)**	Som gulvlampe på rett flate innendørs
(DK)	Som gulvlampe på ret gulv indendørs	**(SE)**	Används som golvlampa inomhus
(FI)	Käyttö sisätilojen lattiavalaisimena	**(IT)**	Impiego come lampada da pavimento in ambienti interni
(ES)	Empleo en tanto lámpara de pie en interiores	**(CZ)**	Použití jako stojací lampa v interiéru
(PT)	Aplicação como candeeiro de pé em interiores	**(GR)**	Χρήση ως επιδαπέδιο φωτιστικό σε εσωτερικό χώρο
(SK)	Použite ako podlahovú lampu v interiéri	**(BG)**	Използвайте като подова лампа в помещението
(EE)	Kasutage põrandalampina siseruumides	**(LV)**	Izmantojiet kā grīdas lampu telpās
(LT)	Naudokite kaip grindų lempos viduje	**(RO)**	Utilizați ca o lampă de podea în interior
(SI)	Uporabite kot talna svetilka v notranjosti	**(HR)**	Koristite kao podnu lampu unutra
(HU)	Használja padlólámpaként beltérben	**(AL)**	Përdor si një llambë dysheme brenda
(MK)	Користете го како ламба за под внатре	**(TR)**	İç mekanda bir zemin lambası olarak kullanın
(UK)	Використовуйте як підлогову лампу всередині приміщення	**(BA)**	Koristite kao podnu lampu unutar
		(ME)	
		(RS)	

Lucande

(DE) Lieferumfang (EN) Package contents | (FR) Contenu de la livraison | (NL) Bij de levering inbegrepen | (PL) Zakres dostawy | (NO) Levering | (DK) Leveringsomfang (SE) Leveransomfattning | (FI) Toimitussisältö | (IT) Fornitura | (ES) Volumen de suministro | (CZ) Rozsah dodávky | (PT) Material fornecido (GR) Παραδοτέος εξοπλισμός | (SK) Obsah balenia | (EE) Pakendi sisu | (LV) Pakas saturs | (LT) Pakuotės turinys (RO) Conținutul pachetului | (SI) Vsebina paketa | (HR) Sadržaj paketa | (HU) A csomag tartalma | (BG) обхват на доставката (AL) Përmbajtja e dorëzimit | (MK) Содржина на испорака | (TR) Teslimat içeriği | (UK) Зміст доставки | (BA,ME,RS) Sadržaj isporuke					
(DE)	1 Stehleuchte Montagematerial Montageanleitung	**(GB)**	1 Floor lamp Installation hardware Mounting instructions	**(FR)**	1 Lampadaire Matérial de montage Instructions de montage
(NL)	1 Vloerlamp Monteringsmateriale Montagehandleiding	**(PL)**	1 Lampa stojąca Elementy montażowe Instrukcja montażu	**(NO)**	1 Gulvlampe Monteringsmateriale Brukerveiledning
(DK)	1 Gulvlampe Monteringsmateriale Brugervejledning	**(SE)**	1 Golvlampa Monteringsmaterial Monteringsanvisning	**(FI)**	1 Lattiavalaisin Asennus materiaali Asennusohjeet
(IT)	1 Lampada da pavimento Materiale di montaggio Istruzioni di montaggio	**(ES)**	1 Lámpara de pie Material de montaje Instrucciones de montaje	**(CZ)**	1 Stojací lampa Materiál pro montáž Návod k montáži
(PT)	1 Candeeiro de pé Material de montagem Instruções de montagem	**(GR)**	1 Επιδαπέδιο φωτιστικό Υλικό συναρμολόγησης Οδηγίες συναρμολόγησης	**(SK)**	1 Podlahová lampa Inštalačný hardvér Inštalačná príručka
(BG)	1 Подова лампа материали за монтаж инструкции за монтаж	**(EE)**	1 Põrandalamp Paigaldustarvikud Paigaldusjuhend	**(LV)**	1 Grīdas lampa Instalācijas aparatūra Uzstādīšanas instrukcija
(LT)	1 Grindų lempa Montavimo aparatinė įranga Montavimo instrukcija	**(RO)**	1 Lampă de podea Hardware de instalare Instrucțiuni de montare	**(SI)**	1 Talna svetilka Namestitvena strojna oprema Navodila za montažo
(HR)	1 Podna lampa Instalacijski hardver Upute za montažu	**(HU)**	1 Padlólámpa Telepítési hardver Szerelési útmutató	**(AL)**	1 Lampa kate Materiali i montimit Udhëzuesi i montimit
(MK)	1 Светилка за под Монтажен материјал Упатство за монтажа	**(TR)**	1 Yer lambası Montaj malzemesi Montaj kılavuzu	**(UK)**	1 Підлогова лампа Монтажний матеріал Інструкція з монтажу
(BA) **(ME)** **(RS)**	1 Podna lampa Montažni materijal Uputstvo za montažu				

(DE) Verwendete Symbole (EN) Safety Precautions | (FR) Symboles utilisés | (NL) Gebruikte symbolen | (PL) Stosowane symbole | (NO) Brukte symboler | (DK) Brugte symboler (SE) Använda symboler | (FI) Käytetyt symbolit | (IT) Simboli usati | (ES) Símbolos empleados | (CZ) Použité symboly | (PT) Símbolos utilizados (GR) Χρησιμοποιούμενα σύμβολα | (SK) Bezpečnostné opatrenia | (EE) Ohutusabinõud | (LV) Drošības pasākumi (LT) Saugos priemonės | (RO) Măsuri de precauție | (SI) Varnostni ukrepi | (HR) Mjere opreza | (HU) Használt szimbólumok | (BG) Мерки за безопасност (AL) Simbolet e përdorura | (MK) Користени симболи | (TR) Kullanılan semboller | (UK) Використовувані символи | (BA,ME,RS) Korišteni simboli
IP 20
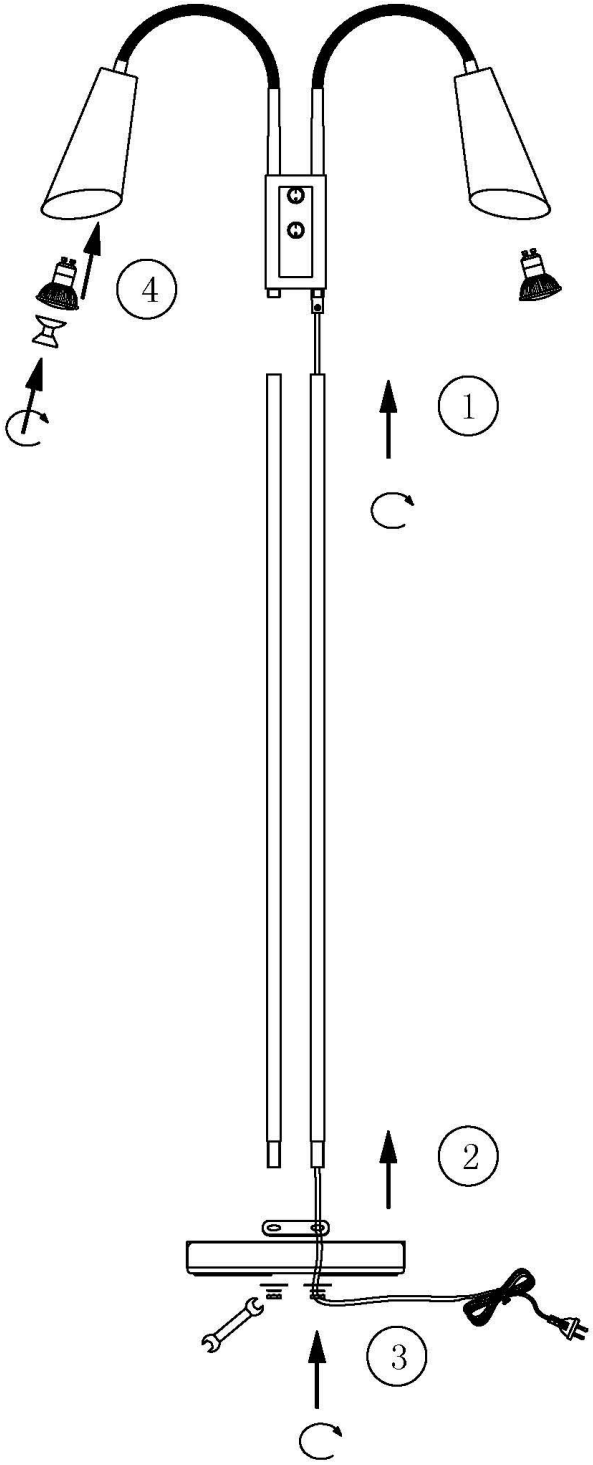
Lucande