www.lcd-gmbh.de

IM 048SEN
IM 058SEN

IP44
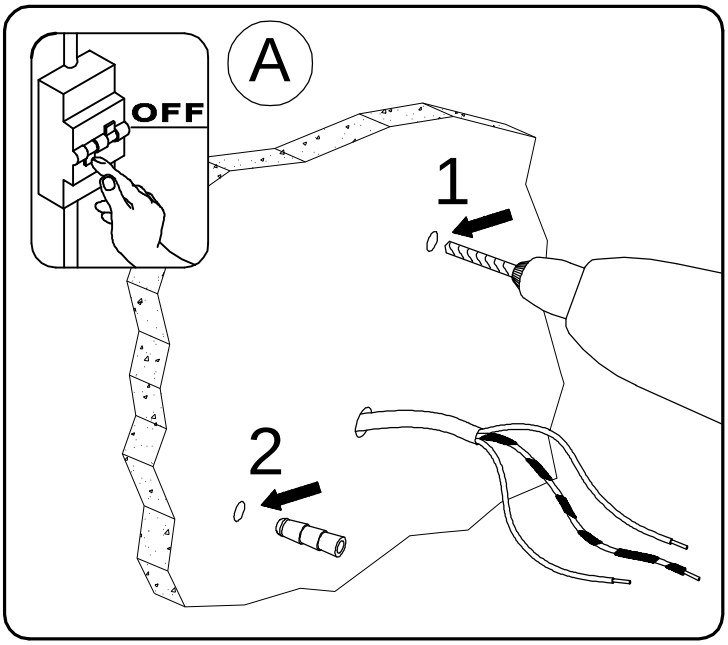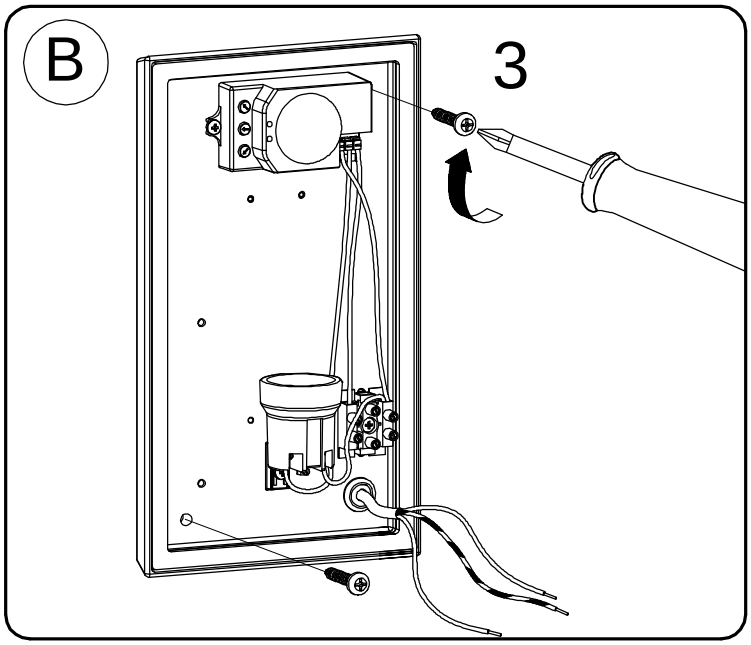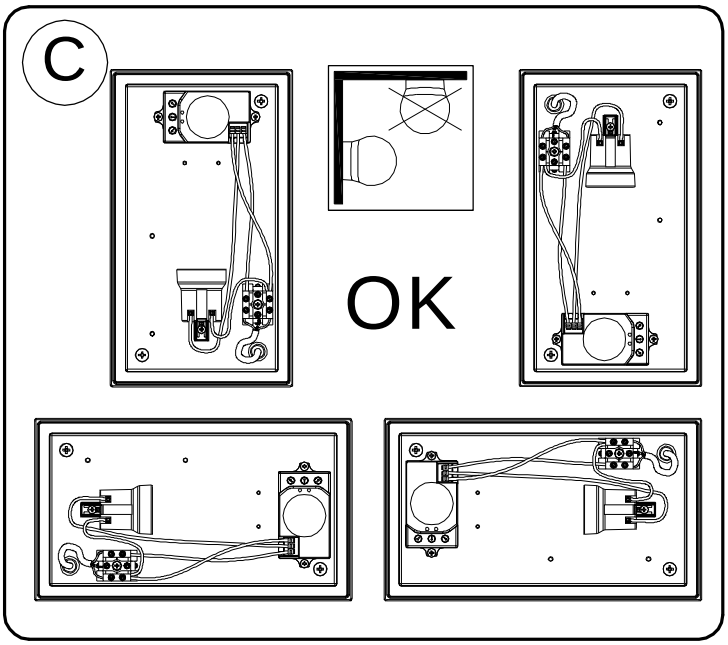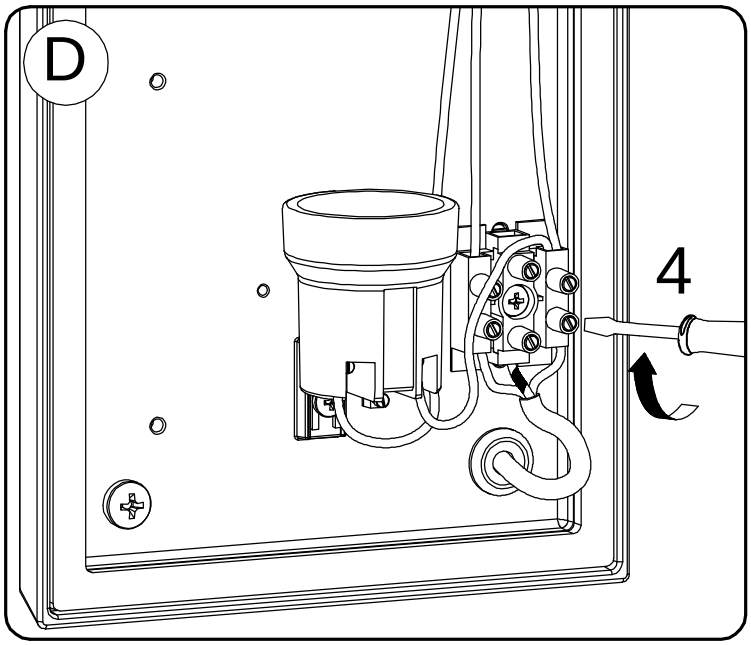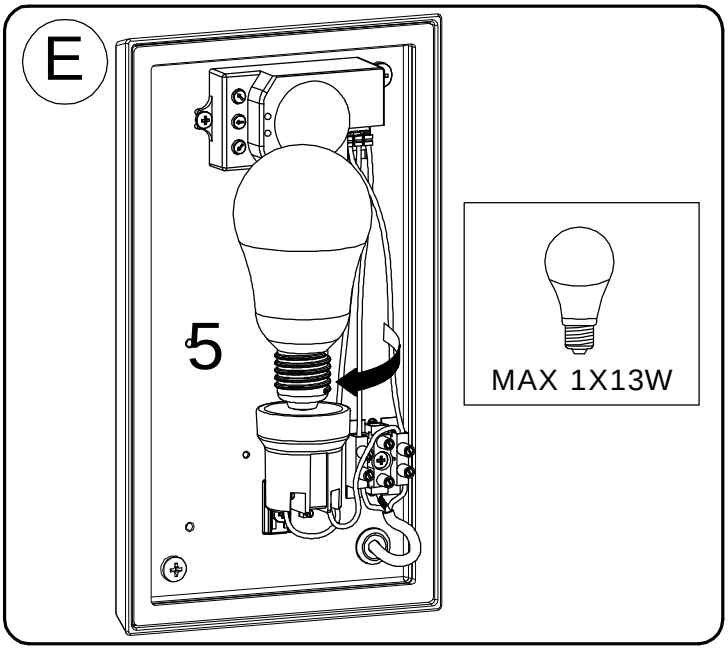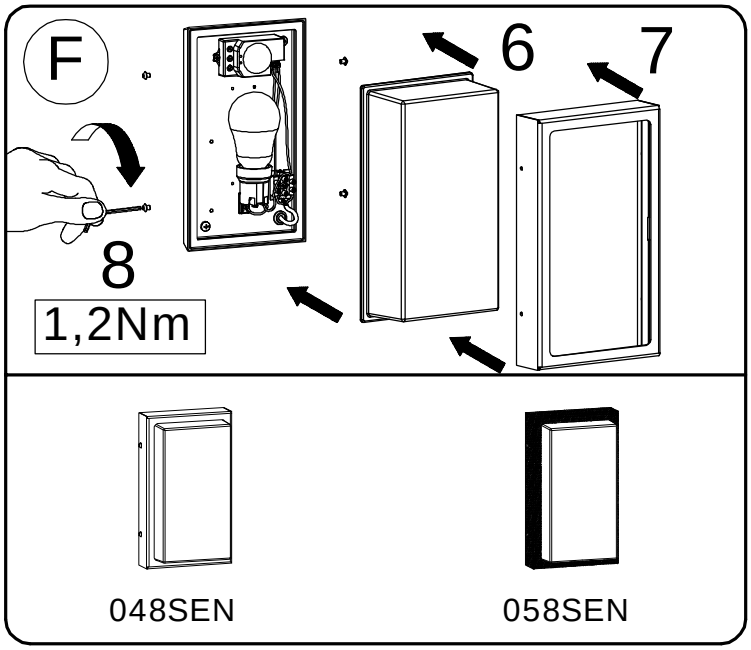
220–240 VOLT