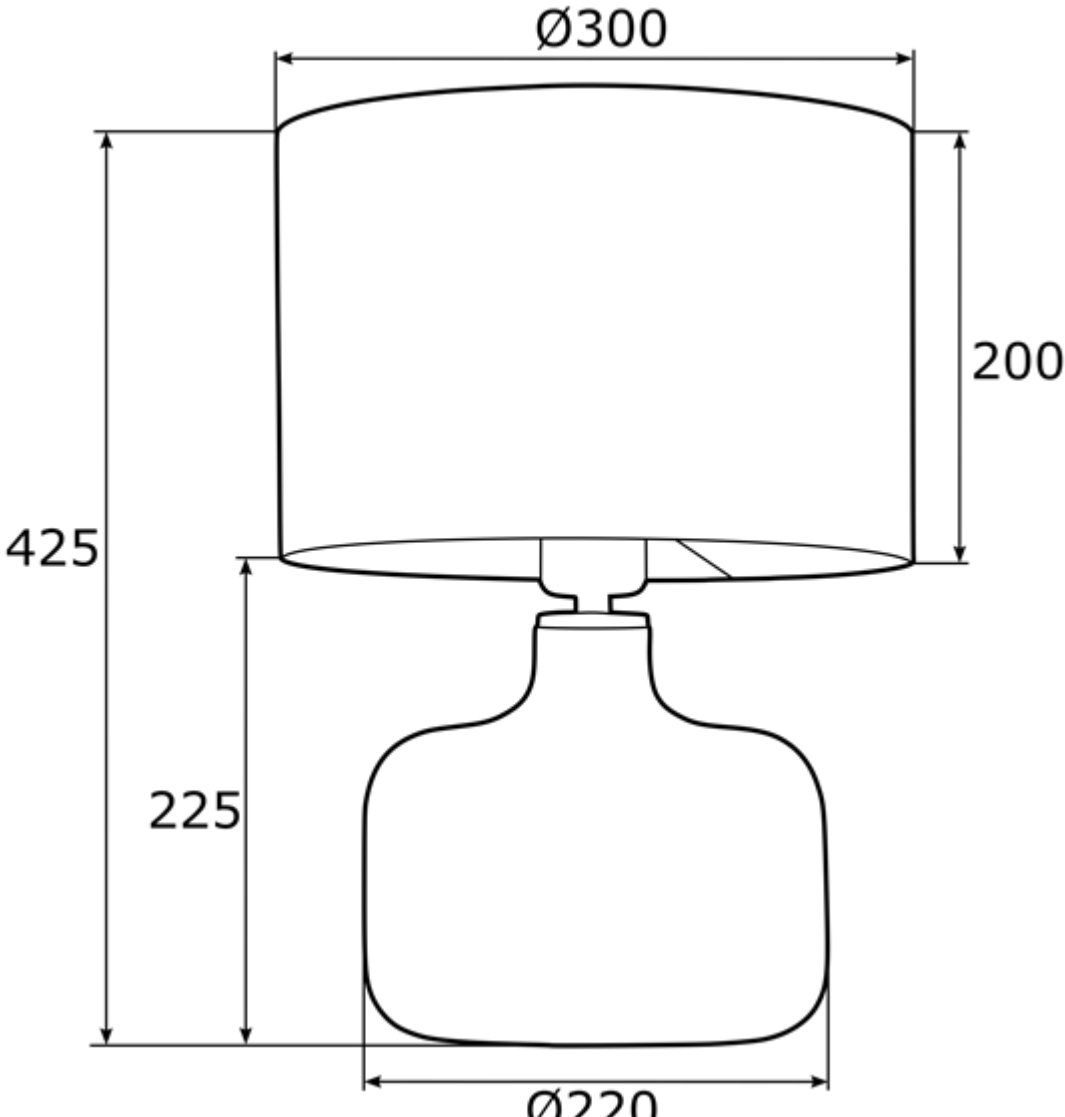
Ø300
200
425
225
Ø220