Lucande

10050399 / 10050400

30W LED / 31W Total
incl. LED Board: L9003453
220-240V ~ 50/60Hz

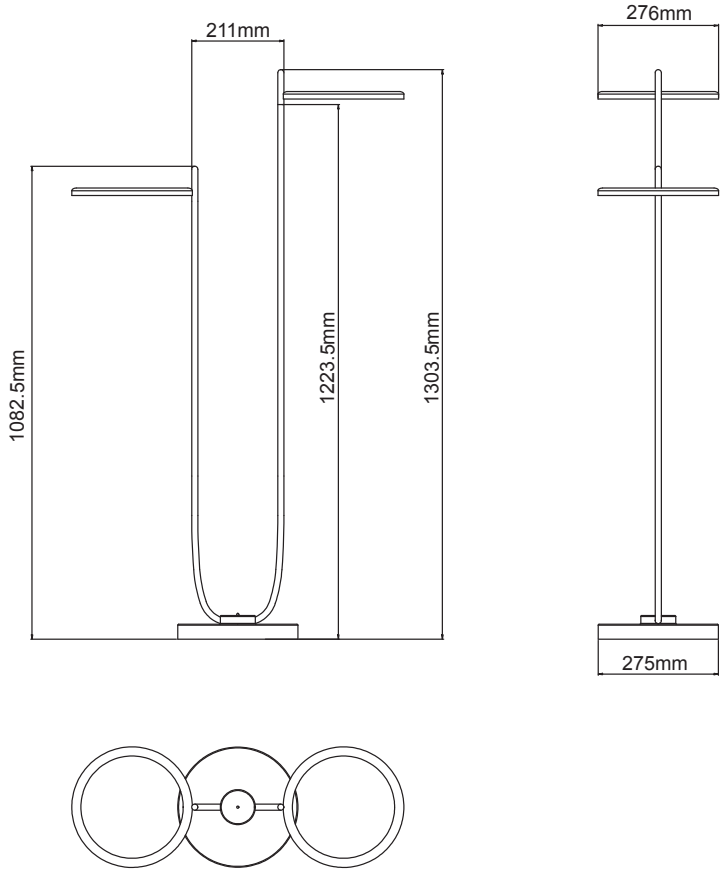

Maßeinheit/Unit of measure/ Unité de mesure: **mm**

(DE) Bestimmungsgemäße Verwendung
(EN) Intended use | (FR) Utilisation conforme | (NL) Beoogd gebruik | (PL) Stosowanie zgodnie z przeznaczeniem | (NO) Riktig bruk | (DK) Korrekt brug
(SE) Avsedd användning | (FI) Määräystenmukainen käyttö | (IT) Impiego appropriato | (ES) Uso prescrito | (CZ) Použití v souladu s určením
(PT) Utilização correta | (GR) Ενδεδειγμένη χρήση | (SK) Predpokladané použitie | (EE) Eeldatav kasutus | (LV) Paredzamais lietojums
(LT) Numatomas naudojimas | (RO) Utilizare intenționată | (SI) Predvidena uporaba | (HR) Namjenska upotreba | (HU) Tervezett felhasználás
(BG) предназначена употреба | (AL) Përdorimi i parashikuar | (MK) Предвидена употреба | (TR) Amaçlı kullanım | (UK) Призначене використання
(BA,ME,RS) Namjenska upotreba

(DE)	Als Stehleuchte im Außenbereich	**(GB)**	Use as a floor lamp outdoors
(FR)	En tant que lampadaire sur des sols plats, stables, à l'extérieur	**(NL)**	Buitenshuis als staande lamp op effen ondergrond
(PL)	Jako lampa stojąca na równych, stabilnych podłogach na zewnątrz	**(NO)**	Som gulvlampe på rett flate utendørs
(DK)	Som gulvlampe på ret gulv udendørs	**(SE)**	Används som golvlampa utomhus
(FI)	Käyttö ulkotilojen lattiavalaisimena	**(IT)**	Impiego come lampada da pavimento in ambienti esterni
(ES)	Empleo en tanto lámpara de pie para exterior	**(CZ)**	Použití jako stojací lampa v exteriéru
(PT)	Aplicação como candeeiro de pé no exterior	**(GR)**	Χρήση ως επιδαπέδιο φωτιστικό σε εξωτερικό χώρο
(SK)	Použite ako podlahovú lampu vonku	**(BG)**	Използвайте като подова лампа навън
(EE)	Kasutage põrandalampina välitingimustes	**(LV)**	Izmantojiet kā grīdas lampu ārā
(LT)	Naudokite kaip grindų lempos lauke	**(RO)**	Utilizați ca o lampă de podea în aer liber
(SI)	Uporabite kot talna svetilka na prostem	**(HR)**	Koristite kao podnu lampu vani
(HU)	Használja padlólámpaként kültérben	**(AL)**	Përdor si një llambë dysheme jashtë
(MK)	Користете го како ламба на отворено	**(TR)**	Açık alanda bir zemin lambası olarak kullanın
(UK)	Використовуйте як підлогову лампу на вулиці	**(BA)**	Koristite kao podnu lampu na otvorenom
		(ME)	
		(RS)	

Lucande

(DE) Lieferumfang (EN) Package contents | (FR) Contenu de la livraison | (NL) Bij de levering inbegrepen | (PL) Zakres dostawy | (NO) Levering | (DK) Leveringsomfang (SE) Leveransomfattning | (FI) Toimitussisältö | (IT) Fornitura | (ES) Volumen de suministro | (CZ) Rozsah dodávky | (PT) Material fornecido (GR) Παραδοτέος εξοπλισμός | (SK) Obsah balenia | (EE) Pakendi sisu | (LV) Pakas saturs | (LT) Pakuotės turinys (RO) Conținutul pachetului | (SI) Vsebina paketa | (HR) Sadržaj paketa | (HU) A csomag tartalma | (BG) обхват на доставката (AL) Përmbajtja e dorëzimit | (MK) Содржина на испорака | (TR) Teslimat içeriği | (UK) Зміст доставки | (BA,ME,RS) Sadržaj isporuke					
(DE)	1 Stehleuchte Montagematerial Montageanleitung	**(GB)**	1 Floor lamp Installation hardware Mounting instructions	**(FR)**	1 Lampadaire Matérial de montage Instructions de montage
(NL)	1 Vloerlamp Monteringsmateriale Montagehandleiding	**(PL)**	1 Lampa stojąca Elementy montażowe Instrukcja montażu	**(NO)**	1 Gulvlampe Monteringsmateriale Brukerveiledning
(DK)	1 Gulvlampe Monteringsmateriale Brugervejledning	**(SE)**	1 Golvlampa Monteringsmaterial Monteringsanvisning	**(FI)**	1 Lattiavalaisin Asennus materiaali Asennusohjeet
(IT)	1 Lampada da pavimento Materiale di montaggio Istruzioni di montaggio	**(ES)**	1 Lámpara de pie Material de montaje Instrucciones de montaje	**(CZ)**	1 Stojací lampa Materiál pro montáž Návod k montáži
(PT)	1 Candeeiro de pé Material de montagem Instruções de montagem	**(GR)**	1 Επιδαπέδιο φωτιστικό Υλικό συναρμολόγησης Οδηγίες συναρμολόγησης	**(SK)**	1 Podlahová lampa Inštalačný hardvér Inštalačná príručka
(BG)	1 Подова лампа материали за монтаж инструкции за монтаж	**(EE)**	1 Põrandalamp Paigaldustarvikud Paigaldusjuhend	**(LV)**	1 Grīdas lampa Instalācijas aparatūra Uzstādīšanas instrukcija
(LT)	1 Grindų lempa Montavimo aparatinė įranga Montavimo instrukcija	**(RO)**	1 Lampă de podea Hardware de instalare Instrucțiuni de montare	**(SI)**	1 Talna svetilka Namestitvena strojna oprema Navodila za montažo
(HR)	1 Podna lampa Instalacijski hardver Upute za montažu	**(HU)**	1 Padlólámpa Telepítési hardver Szerelési útmutató	**(AL)**	1 Lampa kate Materiali i montimit Udhëzuesi i montimit
(MK)	1 Светилка за под Монтажен материјал Упатство за монтажа	**(TR)**	1 Yer lambası Montaj malzemesi Montaj kılavuzu	**(UK)**	1 Підлогова лампа Монтажний матеріал Інструкція з монтажу
(BA) **(ME)** **(RS)**	1 Podna lampa Montažni materijal Uputstvo za montažu				

(DE) Verwendete Symbole (EN) Safety Precautions | (FR) Symboles utilisés | (NL) Gebruikte symbolen | (PL) Stosowane symbole | (NO) Brukte symboler | (DK) Brugte symboler (SE) Använda symboler | (FI) Käytetyt symbolit | (IT) Simboli usati | (ES) Símbolos empleados | (CZ) Použité symboly | (PT) Símbolos utilizados (GR) Χρησιμοποιούμενα σύμβολα | (SK) Bezpečnostné opatrenia | (EE) Ohutusabinõud | (LV) Drošības pasākumi (LT) Saugos priemonės | (RO) Măsuri de precauție | (SI) Varnostni ukrepi | (HR) Mjere opreza | (HU) Használt szimbólumok | (BG) Мерки за безопасност (AL) Simbolet e përdorura | (MK) Користени симболи | (TR) Kullanılan semboller | (UK) Використовувані символи | (BA,ME,RS) Korišteni simboli
IP 44

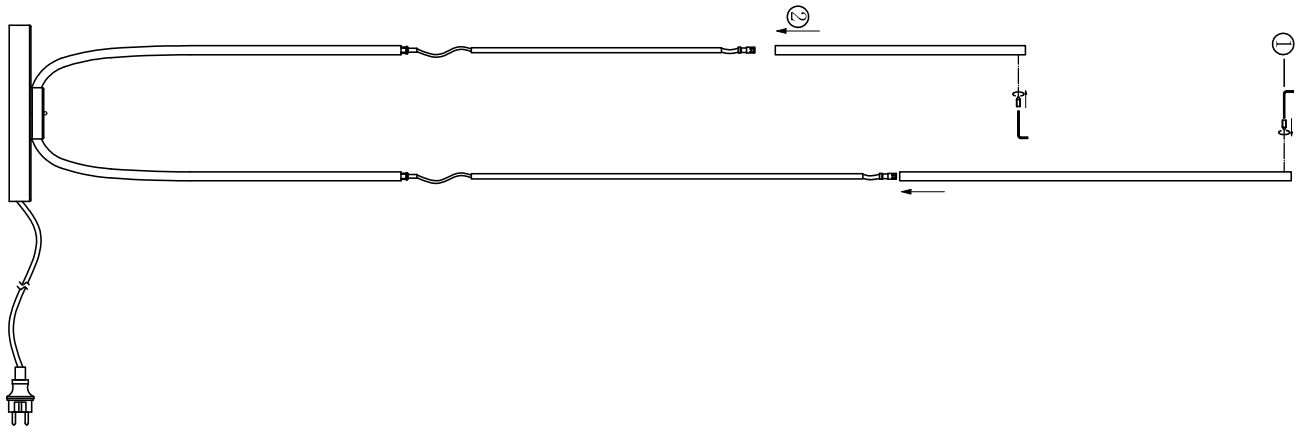

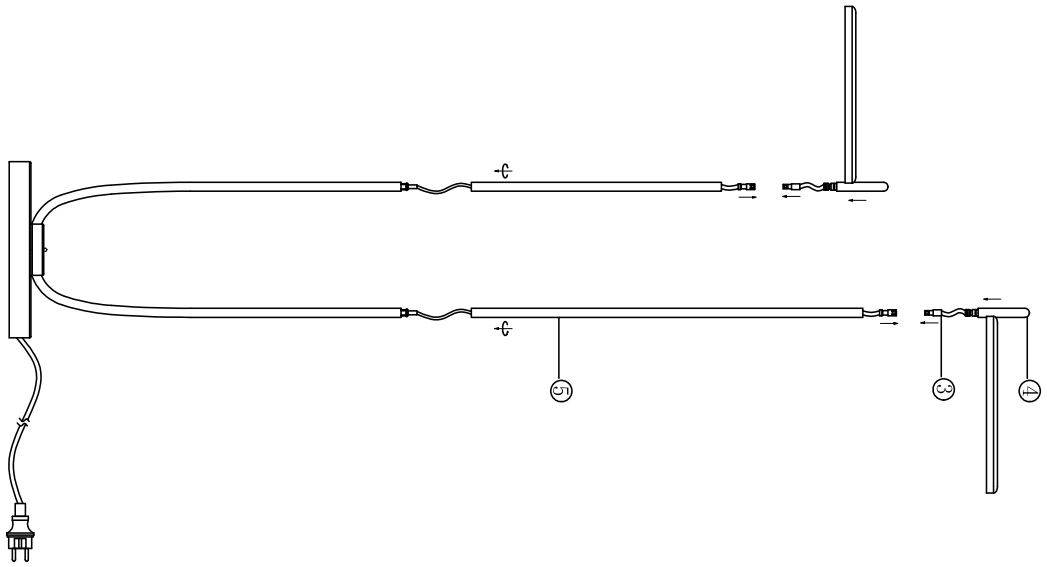

(DE) Er lässt sich auf den gewünschten Winkel einstellen und anschließend arretieren
(GB) It can be adjusted to your preferred angle and then fixed
(FR) Il peut être réglé selon l'angle de votre choix, puis bloqué en position

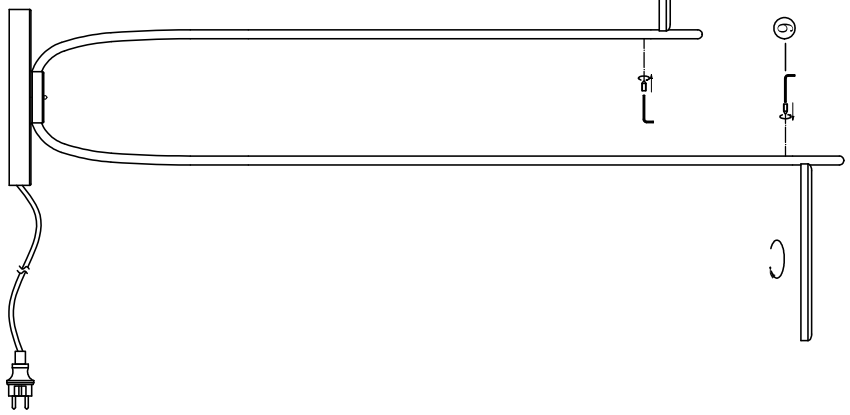

DE

Einsatzumgebung: In offenen Bereichen verwenden. Achten Sie darauf, dass sich keine Hindernisse zwischen Sender und Empfänger befinden.

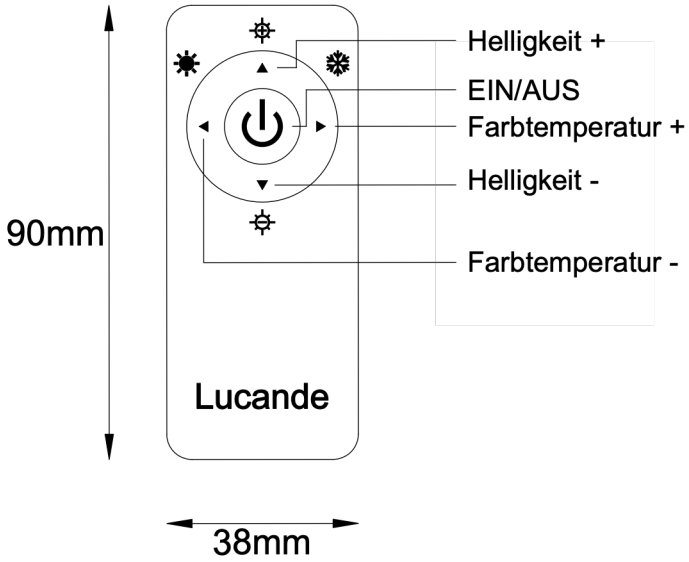

Symbol	Beschreibung	Anmerkung
EIN/AUS	Kurz drücken – Einschalten –Kurz drücken – Ausschalten (nacheinander wiederholen).	
Helligkeit +	Kurz drücken – Helligkeit in 5 Stufen erhöhen (1–5); Long press - stepless dimmable (8%-100%)	5 Helligkeitsstufen: Stufe 1 – 8 % Stufe 2 – 25 % Stufe 3 – 50 % Stufe 4 – 75 % Stufe 5 – 100 %
Helligkeit -	Kurz drücken – Helligkeit in 5 Stufen verringern (5–1); Long press - stepless dimmable (100%-8%)	
Farbtemperatur +	Kurz drücken – Farbtemperatur in 5 Stufen (1–5) erhöhen.	5 Farbtemperaturstufen: Stufe 1 – 3000K Stufe 2 – 3500K Stufe 3 – 4000K Stufe 4 – 5000K Stufe 5 – 6000K
Farbtemperatur -	Kurzer Druck – Farbtemperatur in 5 Stufen nach unten einstellen (5–1).	

GB

Operating Environment:Use in open areas. Ensure no obstacles between the transmitter and receiver.

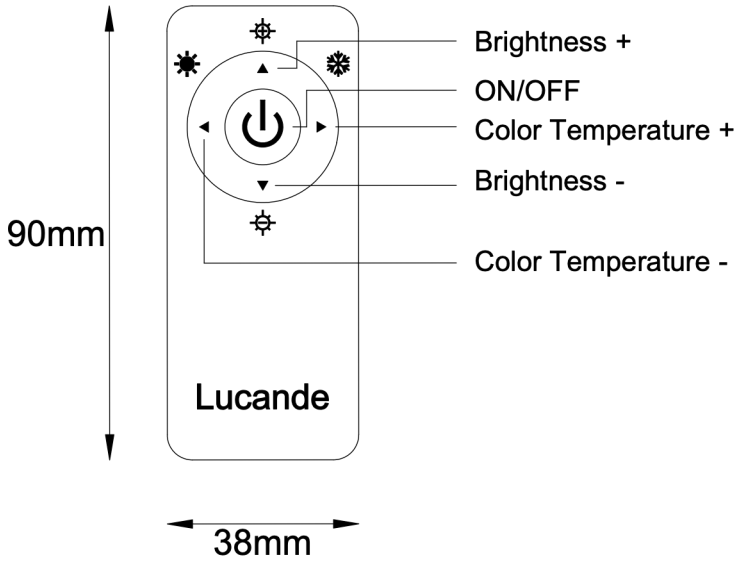

Symbol	Description	Remark
ON/OFF	Short press - Turn on - Short press - Turn off (Cycle in sequence).	
Brightness +	Short press - adjust brightness up through 5 levels (1-5); Long press - stepless dimmable (8%-100%)	5 Brightness Levels: Level 1 - 8%, Level 2 - 25%, Level 3 - 50%, Level 4 - 75%, Level 5 - 100%
Brightness -	Short press - adjust brightness down through 5 levels (5-1); Long press - stepless dimmable (100%-8%)	
Color Temperature +	Short press - adjust color temperature up through 5 levels (1-5).	5 Color Temperature Levels: Level 1 - 3000K Level 2 - 3500K, Level 3 - 4000K, Level 4 - 5000K Level 5 - 6000K
Color Temperature -	Short press - adjust color temperature down through 5 levels (5-1).	

FR

Conditions d'utilisation : À utiliser dans des espaces dégagés. Veillez à ce qu'aucun obstacle ne se trouve entre l'émetteur et le récepteur.

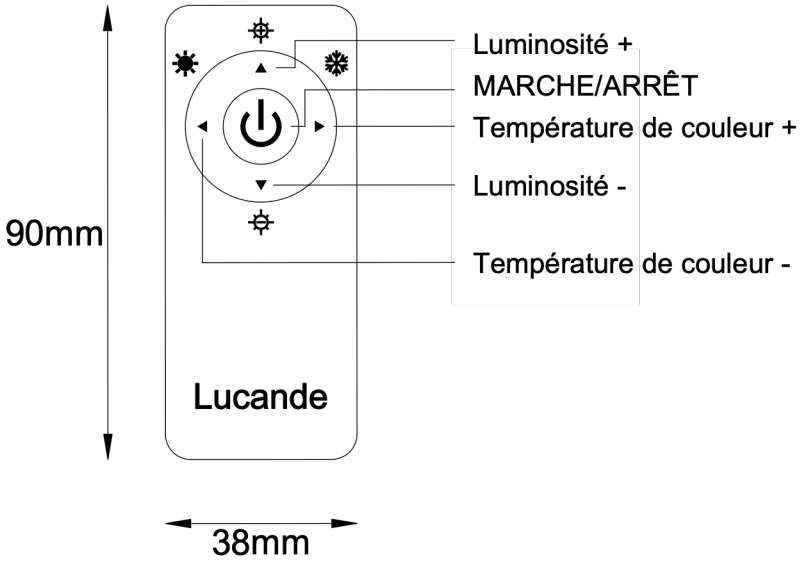

Symbole	Description	Remarque
MARCHE/ARRÊT	Appui court - Allumer - Appui court - Éteindre (cycle séquentiel).	
Luminosité +	Appui court : réglage de la luminosité sur 5 niveaux (1 à 5) ; Appui long : variation en continu (8 % à 100 %)	5 niveaux de luminosité : Niveau 1 - 8 % Niveau 2 - 25 % Niveau 3 - 50 % Niveau 4 - 75 % Niveau 5 - 100 %
Luminosité -	ppui court : diminution de la luminosité par paliers de 5 niveaux (5 à 1) ; Appui long : variation en continu (100 % à 8 %)	
Température de couleur +	Appui court : permet de régler la température de couleur sur 5 niveaux (1 à 5).	5 niveaux de température de couleur : Niveau 1 - 3000 K Niveau 2 - 3500 K Niveau 3 - 4000 K Niveau 4 - 5000 K Niveau 5 - 6000 K
Température de couleur -	Appui court : réduit la température de couleur par paliers de 5 (de 5 à 1).	

	QR	EAN
(DE) Dieses Produkt enthält eine Lichtquelle der Energieeffizienzklasse E **(EN)** This product contains a light source of energy efficiency class E **(FR)** Ce produit comprend une source de lumière de classe d'efficience énergétique E **(NL)** Dit product bevat een lichtbron van energie-efficiëntieklasse E **(PL)** Produkt ten zawiera źródło światła o klasie efektywności energetycznej E **(NO)** Dette produktet inneholder en lyskilde i energieffektivitetsklasse E **(DK)** Dette produkt indeholder en lyskilde af energieffektklasse E **(SE)** Denna produkt innehåller en ljuskälla i energieffektivitetsklass E **(FI)** Tämä tuote sisältää energiatehokkuusluokan E valonlähteen **(IT)** Questo prodotto contiene una sorgente luminosa della classe di efficienza energetica E **(ES)** Este producto contiene una fuente de luz de la clase de eficiencia energética E **(CZ)** Tento výrobek obsahuje světelný zdroj třídy energetické účinnosti E **(PT)** Este produto contém uma fonte de luz da classe de eficiência energética E **(GR)** Αυτό το προϊόν περιέχει μια φωτεινή πηγή ενεργειακής απόδοσης κλάσης E **(SK)** Tento výrobok obsahuje zdroj svetla triedy energetickej efektivity E **(EE)** See toode sisaldab energiatõhususklassi E valgusallikat **(LV)** Šis produkts satur enerģijas efektivitātes klases E gaismas avotu **(LT)** Šis gaminys turi energijos efektyvumo klasės E šviesos šaltinį **(RO)** Acest produs conține o sursă de lumină de clasă de eficiență energetică E **(SI)** Ta izdelek vsebuje svetlobni vir energijskega razreda E **(HR)** Ovaj proizvod sadrži izvor svjetlosti energetske učinkovitosti klase E **(HU)** Ez a termék egy E energiahatékonysági osztályú fényforrást tartalmaz **(BG)** Този продукт съдържа източник на светлина с клас на енергийна ефективност: E **(AL)** Ky produkt përmban një burim drite të klasës së efikasitetit të energjisë E **(MK)** Овој производ содржи извор на светлина од класа на енергетска ефикасност E **(TR)** Bu ürün, enerji verimliliği sınıfı E olan bir ışık kaynağı içerir **(UK)** Цей продукт містить джерело світла класу енергоефективності E **(BA)(ME)(RS)** Ovaj proizvod sadrži izvor svjetlosti energetske klase E		4255830918131

	(DE) Die Lichtquelle dieser Leuchte ist nicht ersetzbar. **(EN)** The light source is not replaceable. **(FR)** La source lumineuse de cette lampe n'est pas remplaçable. **(NL)** De lichtbron van deze lamp is niet vervangbaar. **(PL)** Źródło światła w tej lampie jest niewymienne. **(NO)** Lyskilden i denne lampen er ikke mulig å bytte ut. **(DK)** Lyskilden til denne lampe kan ikke udskiftes. **(SE)** Ljuskällan i denna lampa är inbyggd och är inte utbytbar. **(FI)** Tämän valaisimen valonlähdettä ei voi vaihtaa. **(IT)** La sorgente luminosa di questa lampada non è sostituibile. **(ES)** La fuente de luz de esta lámpara no es reemplazable. **(CZ)** Světelný zdroj nelze vyměnit. **(PT)** A fonte de luz deste candeeiro não permite a substituição. **(GR)** Η πηγή φωτισμού αυτού του φωτιστικού δεν μπορεί να αντικατασταθεί. **(SK)** Svetelný zdroj tohto svietidla nie je vymeniteľný. **(EE)** Valgusallikat ei saa asendada. **(LV)** Gaismas avots nav aizstājams. **(LT)** Šviesos šaltinis nekeičiamas. **(RO)** Sursa de lumină nu poate fi înlocuită. **(SI)** Vir svetlobe ni zamenljiv. **(HR)** Izvor svjetla nije zamjenjiv. **(HU)** A fényforrás nem cserélhető ki. **(BG)** Източникът на светлина не може да се замени. **(AL)** Burimi i dritës nuk mund të zëvendësohet. **(MK)** Изворот на светлина не е заменлив. **(TR)** Işık kaynağı değiştirilemez. **(UK)** Джерело світла не можна замінити. **(BA)(ME)(RS)** Izvor svjetlosti nije zamjenjiv.

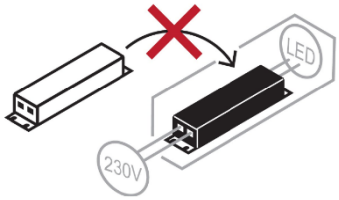	**(DE)** Das Betriebsgerät dieser Leuchte ist nicht ersetzbar. **(EN)** The control gear is not replaceable. **(FR)** Le ballast de ce luminaire n'est pas remplaçable. **(NL)** Het voorschakelapparaat is bij dit artikel niet vervangbaar. **(PL)** Statecznik w lampie jest niewymienny **(NO)** Kontrollutstyret til denne armaturen kan ikke skiftes ut. **(DK)** Denne lampes ballast kan ikke udskiftes. **(SE)** Armaturens styranordning är inte utbytbar. **(FI)** Tämän valaisimen ohjauslaitetta ei voi vaihtaa. **(IT)** Il dispositivo di alimentazione di questa lampada non è sostituibile. **(ES)** El balastro de esta lámpara no es reemplazable. **(CZ)** Ovládací zařízení tohoto svítidla není vyměnitelné. **(PT)** O equipamento de controlo desta luminária não é substituível. **(GR)** Ο μηχανισμός ελέγχου αυτού του φωτιστικού δεν μπορεί να αντικατασταθεί. **(SK)** Ovládacie zariadenie tohto svietidla nie je vymeniteľné. **(EE)** Juhtseadet ei saa asendada. **(LV)** Vadības ierīce nav aizstājama. **(LT)** Valdymo įrenginys nekeičiamas. **(RO)** Echipamentul de control nu poate fi înlocuit. **(SI)** Krmilna oprema ni zamenljiva. **(HR)** Upravljačka oprema nije zamjenjiva. **(HU)** A vezérlőberendezés nem cserélhető. **(BG)** Управляващото оборудване не може да се замени. **(AL)** Pajisja e kontrollit nuk është e zëvendësueshme. **(MK)** Контролната опрема не може да се замени. **(TR)** Kontrol donanımı değiştirilemez. **(UK)** Керуючий пристрій не підлягає заміні. **(BA)(ME)(RS)** Upravljačka oprema nije zamjenjiva.