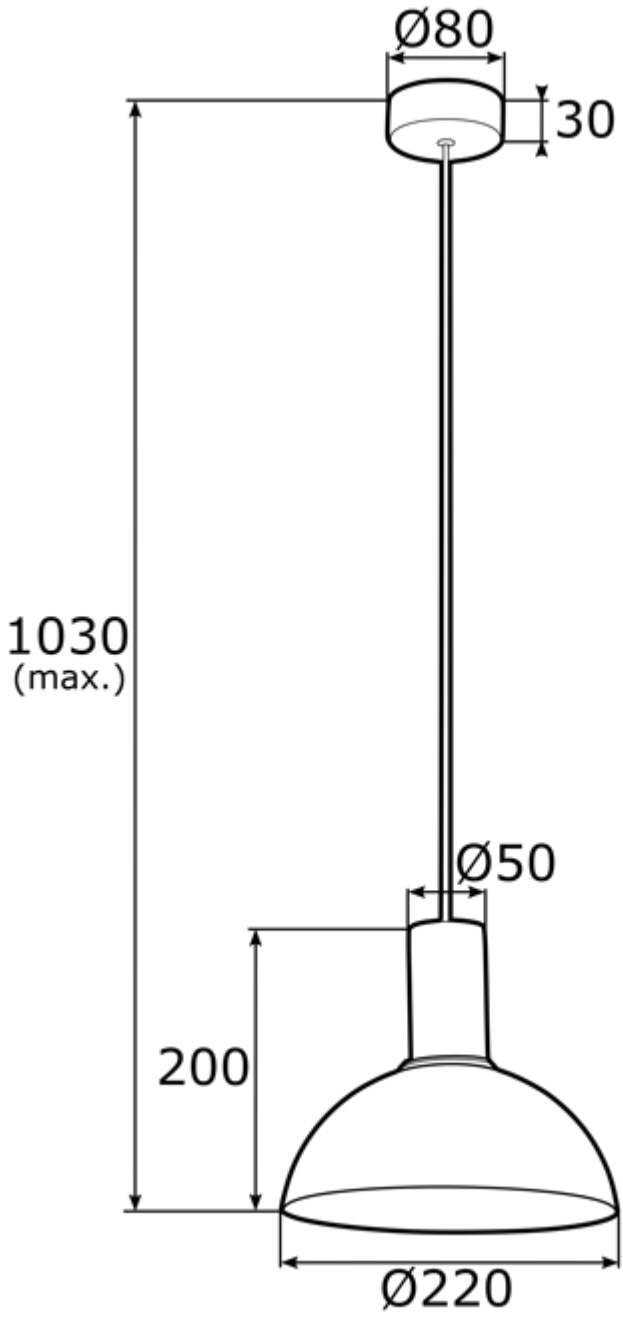
Ø80
30
1030
(max.)
Ø50
200
Ø220