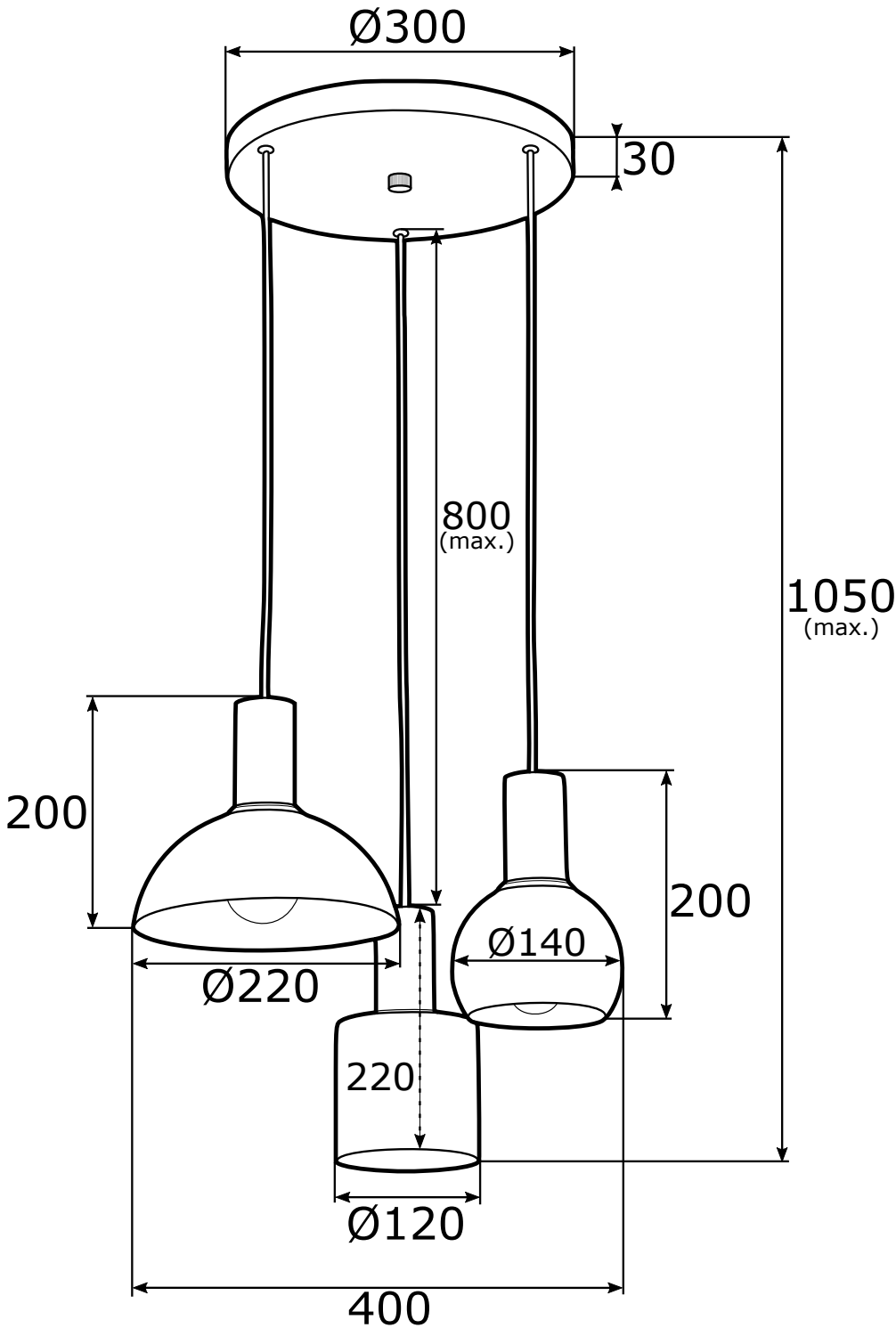
Ø300
30
800
(max.)
1050
(max.)
200
200
Ø140
Ø220
220
Ø120
400