steinel

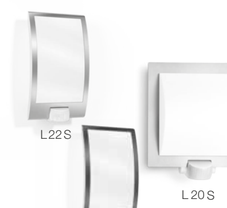

Information

L 20 S
L 22 S
L 22 M
L 22 NM

DE GB FR NL IT ES PT SE DK FI NO GR TR
HU CZ SK PL RO SI HR EE LT LV RU

	L 20 S: 250 × 230 × 85 mm **L 22 S:** 286 × 162 × 88 mm **L 22 M:** 280 × 162 × 81 mm **L 22 NM:** 280 × 162 × 81 mm		
	2 m		
	180°		**L 20 S** **L 22 S**
	max. 10 m		**L 20 S** **L 22 S**
	220-240 V, 50/60 Hz		
		max. 60 W / E27	**L 20 S** **L 22 S**
		IP 44	
		2-2000 Lux	**L 20 S** **L 22 S**
		2-50 Lux	**L 22 NM**
		8 s - 35 min	**L 20 S** **L 22 S**
		0-7 Stunden	**L 22 NM**
		- 20 °C / + 40 °C	

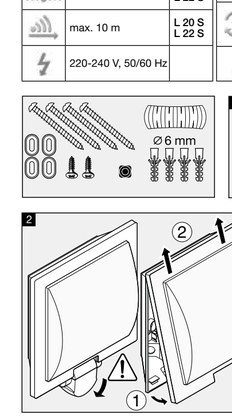

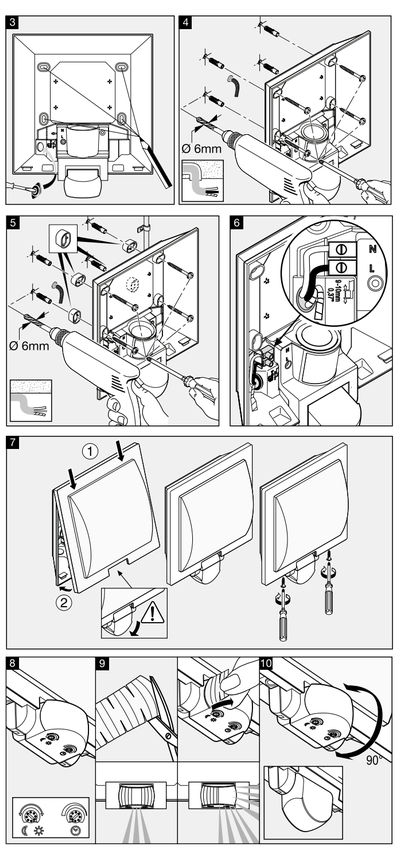

110062708 06/2021

1 2 3 4 5 6 7 8 9 10

DEUTSCH DE

Das Prinzip
Bewegung schaltet Licht. Für Ihren Komfort, zu Ihrer Sicherheit. Der eingebaute pyro-elektrische Infrarot-Detektor erfasst die unsichtbare Wärmestrahlung von sich bewegenden Körpern (Menschen, Tieren, etc.). Diese so erfasste Wärmestrahlung wird elektronisch umgesetzt und schaltet die Leuchte. Durch Hindernisse, wie z.B. Mauern oder Glasscheiben, wird keine Wärmestrahlung erkannt, es erfolgt also auch keine Schaltung.

Sicherheitshinweise
- Bei der Montage muss die anzuschließende elektrische Leitung spannungsfrei sein. Daher als Erstes Strom abschalten und Spannungsfreiheit mit einem Spannungsprüfer überprüfen.
- Bei der Installation des Gerätes handelt es sich um eine Arbeit an der Netzspannung. Sie muss daher durch einen Fachmann nach den landesüblichen Installationsvorschriften und Anschlussbedingungen durchgeführt werden. (DE-VDE 0100, AT-ÖVE-ÖNORM E8001-1, CH-SEV 1000)
- nur Original-Ersatzteile verwenden
- Gerät nicht selbst zerlegen. Die Reparatur darf nur durch eine Fachwerkstatt durchgeführt werden.

Installationshinweise 1 – 7 (Beispielhaft am Produkt L 20 S dargestellt)
L = Stromführender Leiter (meistens schwarz oder braun), N = Neutralleiter (meistens blau), PE = eventueller Schutzleiter (grün/gelb) / Achtung: PE-Schutzleiter, falls vorhanden, mit Klebeband isolieren.
4 Anschluss mit Unterputzleitung, **5** Anschluss mit Aufputzleitung durch Abstandhalter.

Achtung: In die Netzzuleitung kann selbstverständlich ein Netzschalter zum Ein- und Aus-Schalten montiert sein. Wichtig: ein Kurzschluss oder der Anschlüsse kann zur Beschädigung des Gerätes führen. Beachten Sie bitte, dass die Leuchte mit einem 10A-Leitungsschutzschalter abgesichert werden muss.

Funktion 8
Dämmerungseinstellung (L 20 S / L 22 S) (Werkseinstellung: Tageslichtbetrieb 2000 Lux)
Stufenlos einstellbare Ansprechschwelle des Sensors von 2 – 2000 Lux.
Einstellregler auf ☼ gestellt = Tageslichtbetrieb ca. 2000 Lux.
Einstellregler auf ☾ gestellt = Dämmerungsbetrieb ca. 2 Lux.
Zur Einstellung des Erfassungsbereiches bei Tageslicht ist der Einstellregler auf ☼ (Tageslichtbetrieb) zu stellen.
L 22 NM: 2-50 Lux

Zeiteinstellung (L 20 S / L 22 S) (Werkseinstellung: 8 s):
Stufenlos einstellbare Leuchtdauer von 8 s bis 35 min
Einstellregler kürzeste Zeit (8 s) / Einstellregler längste Zeit (35 min)
Bei Einstellung des Erfassungsbereiches wird empfohlen die kürzeste Zeit zu wählen.
L 22 NM Nachtsparmodus: 0-7 Stunden

Justierung des Erfassungsbereiches (L 20 S / L 22 S)
9 durch Abdeckaufkleber, um z.B. Gehwege oder Nachbargrundstücke auszugrenzen
10 Reichweite 2 – 10 m, durch Schwenken der Sensorlinse um 90°.

Betriebsstörungen (Störung / Ursache <• *Abhilfe*)
Ohne Spannung / Sicherung defekt, nicht eingeschaltet <• *neue Sicherung, Netzschalter einschalten*
Leitung mit Spannungsprüfer überprüfen. **Schaltet nicht ein** / Umgebung noch zu hell <• *warten bis Ansprechschwelle erreicht ist oder Wert neu einstellen* / Leuchtmittel defekt <• *Leuchtmittel austauschen* / Netzschalter AUS <• *einschalten*
Nur für Sensorvarianten: Erfassungsbereich nicht gezielt eingestellt <• *neu justieren.* **Schaltet nicht aus** / dauerhafte Bewegung im Erfassungsbereich <• *Bereich ändern.* **Schaltet unerwünscht ein** / Erfassung von z.B. Autos auf der Straße <• *Bereich umstellen, Sensor abschwenken.* **Reichweitenänderung** / andere Umgebungstemperaturen <• *bei Kälte Sensorreichweite durch Abschwenken verkürzen, bei Wärme höher stellen.*

Entsorgung
Elektrogeräte, Zubehör und Verpackungen sollen einer umweltgerechten Wiederverwertung zugeführt werden.

Werfen Sie Elektrogeräte nicht in den Hausmüll!

Nur für EU-Länder: Gemäß der geltenden Europäischen Richtlinie über Elektro- und Elektronik-Altgeräte und ihrer Umsetzung in nationales Recht müssen nicht mehr gebrauchfähige Elektrogeräte getrennt gesammelt und einer umweltgerechten Wiederverwertung zugeführt werden.

Herstellergarantie
Herstellergarantie der STEINEL Vertrieb GmbH, Dieselstraße 80-84, 33442 Herzebrock-Clarholz
Wir beglückwünschen Sie zum Kauf Ihres STEINEL-Produkts, das höchste Qualitätsansprüche erfüllt. Aus diesem Grund leisten wir als Hersteller Ihnen als Endkunde gerne eine unentgeltliche Garantie gemäß den nachstehenden Bedingungen: Wir leisten Garantie durch kostenlose Beheburg der Mängel (nach unserer Wahl: Reparatur, Austausch ggf. durch ein Nachfolgemodell oder Rückerstattung des Kaufpreises), die innerhalb der Garantiezeit auf einem Material- oder Herstellungsfehler beruhen. Die Garantiezeit für Ihr erworbenes STEINEL-Produkt beträgt 3 Jahre und beginnt mit dem Kaufdatum Ihres Produktes. Diese Herstellergarantie lässt gesetzliche Gewährleistungsansprüche, die Ihnen als Verbraucher gegenüber dem Verkäufer nach geltendem Recht einschließlich besonderer Schutzbestimmungen für Verbraucher zustehen können, unberührt. Die hier beschriebenen Leistungen gelten zusätzlich zu den gesetzlichen Gewährleistungsansprüchen und beschränken oder ersetzen diese nicht.
Ausdrücklich ausgenommen von dieser Garantie sind alle auswechselbaren Leuchtmittel. Darüber hinaus ist die Garantie ausgeschlossen:
- bei einem gebrauchsbedingten oder sonstigen natürlichen Verschleiß von Produktteilen oder Mängeln am STEINEL-Produkt, die auf gebrauchsbedingtem oder sonstigem natürlichem Verschleiß zurückzuführen sind,
- bei nicht bestimmungs- oder unsachgemäßem Gebrauch des Produkts oder Missachtung der Bedienungshinweise,
- wenn An- und Umbauten bzw. sonstige Modifikationen an dem Produkt eigenmächtig vorgenommen wurden oder Mängel auf die Verwendung von Zubehör-, Ergänzungs- oder Ersatzteilen zurückzuführen sind, die keine STEINEL-Originalteile sind,
- wenn Wartung und Pflege der Produkte nicht entsprechend der Bedienungsanleitung erfolgt sind,
- wenn Anbau und Installation nicht gemäß den Installationsvorschriften von STEINEL ausgeführt wurden,
- bei Transportschäden oder -verlusten.

Die Garantie gilt für sämtliche STEINEL-Produkte, die in Deutschland gekauft und verwendet werden. Es gilt deutsches Recht unter Ausschluss des Übereinkommens der Vereinten Nationen über Verträge über den internationalen Warenkauf (CISG).

Geltendmachung
Wenn Sie Ihr Produkt reklamieren wollen, senden Sie es bitte vollständig und frachtfrei mit dem Garantiekaufbeleg, der die Angabe des Kaufdatums und der Produktbezeichnung enthalten muss, an Ihren Händler oder direkt an uns, die STEINEL Vertrieb GmbH – Reklamationsabteilung –, Dieselstraße 80-84, 33442 Herzebrock-Clarholz. Wir empfehlen Ihnen daher, Ihren Kaufbeleg bis zum Ablauf der Garantiezeit sorgfältig aufzubewahren. Für Transportkosten und -risiken im Rahmen der Rücksendung übernehmen wir keine Haftung.

ENGLISH GB

Principle
Movement triggers light. For your convenience and safety. The integrated pyroelectric infrared detector senses the invisible heat radiated from moving objects (people, animals, etc.). The heat detected in this way is converted electronically into a signal that activates the light connected. Heat radiation is not detected through obstacles, such as walls or glass, and will therefore not activate the light.

Safety warnings
- During installation, the electrical wiring being connected must be dead. Therefore, switch off the power first and use a voltage tester to check that the power supply is disconnected.
- Installing this light involves work on the mains voltage supply. This work must therefore be carried out by a specialist in accordance with the applicable national wiring regulations and electrical operating conditions. (DE-VDE 0100, AT-ÖVE-ÖNORM E8001-1, CH-SEV 1000)
- Only use genuine replacement parts
- Do not dismantle the light yourself. It must only be repaired by a specialist workshop.

Installation 1 – 7 (Shown using the example of product L 20 S)
L = live conductor (usually black or brown), N = neutral conductor (usually blue), PE = any protective earth conductor (green/yellow) / Attention: Insulate any PE protective earth conductor in the power supply cable with adhesive tape.
4 Connection, concealed wiring **5** Connection with surface wiring using spacers

Attention: A mains switch for switching the light ON and OFF can of course be installed in the mains lead. Important: Reversing the connections may result in damage to the unit. Please note that the light must be protected by a 10 A circuit breaker.

Function 8
Twilight setting (L 20 S / L 22 S) (factory setting: daylight operation at 2000 lux):
The sensor's response threshold can be infinitely varied from 2 – 2000 lux.
Control dial set to ☼ = daylight operation at approx. 2000 lux.
Control dial set to ☾ = night-time operation at approx. 2 lux.
To adjust the detection zone in daylight, the control dial must be set to ☼ (daylight operation).
L 22 NM: 2-50 lux

Time setting (L 20 S / L 22 S) (factory setting: 8 sec.):
Light ON time can be adjusted continuously from 8 sec. to 35 min.
Control dial set to shortest time (8 sec.) / Control dial set to longest time (35 min.)
When setting the detection zone, it is recommended to select the shortest time.
L 22 NM Night economy mode: 0-7 hours

Adjusting the detection zone (L 20 S / L 22 S)
9 using adhesive shrouds, for example, to mask out paths or neighbouring premises
10 reach can be adjusted as required to between 2 and 10 m by tilting the lens 90°.

Troubleshooting (Fault / Cause <• *Remedy*)
No power / Fuse faulty, not switched ON <• *new fuse, turn power switch ON, check lead with voltage tester.*
Will not switch ON / Surroundings still too bright <• *wait until response threshold is reached or adjust setting* / Bulb faulty <• *change bulb* / Power switch OFF <• *switch ON*
For sensor-switched versions only: Detection zone not properly targeted <• *readjust.* **Will not switch OFF** / Permanent movement in the detection zone <• *adjust detection zone.* **Switches ON when unwanted** / Detecting cars on the road, for example <• *change detection zone, tilt sensor down.* **Reach changing** / Differing ambient temperatures <• *at low temperatures, shorten reach by tilting sensor down; at high temperatures, tilt sensor up.*

Disposal
Electrical and electronic equipment, accessories and packaging must be recycled in an environmentally compatible manner.

Do not dispose of electrical and electronic equipment as domestic waste.

EU countries only: Under the current European Directive on Waste Electrical and Electronic Equipment and its implementation in national law, electrical and electronic equipment no longer suitable for use must be collected separately and recycled in an environmentally compatible manner.

Functional warranty
This STEINEL product has been manufactured with utmost care, tested for proper operation and safety in line with applicable regulations and then subjected to random sample inspection. STEINEL guarantees that it is in perfect condition and proper working order. The warranty period is 36 months and starts on the date of sale to the consumer. We will remedy defects caused by material flaws or manufacturing faults. The warranty will be met by repair or replacement of defective parts at our own discretion. The warranty shall not cover damage to wear parts, damage or defects caused by improper treatment or maintenance. Further consequential damage to other objects is excluded. Claims under the warranty shall only be accepted if the product is sent fully assembled and well packed complete with a brief description of the fault, a receipt or invoice (date of purchase and dealer's stamp) to the appropriate Service Centre. **Service:** Our Customer Service Department will repair faults not covered by warranty or after the warranty period. Please send the product well packed to your nearest Service Centre.

FRANÇAIS FR

Le principe
Un mouvement déclenche la lumière. Le mouvement allume la lumière, commande une alarme, etc. Le détecteur infrarouge pyroélectique intégré détecte le rayonnement de chaleur invisible émis par les corps en mouvement (personnes, animaux, etc.). Ce rayonnement de chaleur capté est ensuite traité par un système électronique qui met en marche la lampe. Les obstacles comme les murs ou les vitres s'opposent à la détection du rayonnement de chaleur et empêchent toute commutation.

Consignes de sécurité
- Pendant le montage, les conducteurs à raccorder doivent être hors tension. Il faut donc d'abord couper le courant et s'assurer de l'absence de courant à l'aide d'un testeur de tension.
- L'installation de l'appareil implique une intervention sur le réseau électrique. Elle doit donc être effectuée par un spécialiste conformément aux directives locales d'installation et aux conditions de raccordement. (DE-VDE 0100, AT-ÖVE-ÖNORM E8001-1, CH-SEV 1000)
- Utiliser uniquement des pièces de rechange d'origine
- Ne pas essayer de démonter soi-même l'appareil. Les réparations doivent être effectuées uniquement par un atelier spécialisé.

Conseils d'installation 1 – 7 (L'appliqué L 20 S est illustré à titre d'exemple)
L = phase (en général noir ou brun), N = neutre (en général bleu), PE = éventuellement terre (vert/jaune)
Attention : s'il y a un conducteur de terre, l'isoler avec du ruban adhésif.
4 Raccordement par câble sous crépi, **5** Raccordement par câble sur crépi avec entretoise d'écartement.

Attention : Il est bien sûr possible de monter sur la conduite secteur un interrupteur permettant la mise en ou hors circuit de l'appareil. Important : Une inversion des branchements peut entraîner la détérioration de l'appareil. Veillez à ce que la lampe soit sécurisée avec un disjoncteur de protection de ligne 10 A.

Fonctionnement 8
Réglage de crépuscularité (L 20 S / L 22 S) (réglage d'usine : fonctionnement diurne 2 000 lux)
Seuil de réaction du détecteur réglable en continu de 2 à 2 000 lux.
Bouton de réglage positionné sur ☼ = fonctionnement diurne env. 2000 lux.
Bouton de réglage positionné sur ☾ = fonctionnement nocturne env. 2 lux.
Pour régler la zone de dét. en plein jour, il faut mettre le bouton de réglage sur le symbole ☼ (fonctionn. diurne).
L 22 NM: 2-50 lux

Temporisation (L 20 S / L 22 S) (réglage d'usine : 8 s)
Durée d'éclairage réglable en continu de 8 s à 35 min
Bouton de réglage durée minimale (8 s)
Bouton de réglage durée maximale (35 min)
Pendant le réglage de la zone de détection, il est recommandé de sélectionner la durée la plus courte.
L 22 NM Mode économique nocturne: 0-7 heures

Réglage de la zone de détection (L 20 S / L 22 S)
9 Au moyen de caches autocollants afin d'exclure de cette zone les trottoirs ou les terrains avoisinants
10 Portée du détecteur réglable entre 2 et 10 m, par orientation de la lentille de 90°.

Dysfonctionnements (Problème / Cause <• *Remède*)
Aucune tension / Fusible défectueux, non enclenché <• *remplacer le fusible, enclencher l'interrupteur secteur, vérifier la conduite d'alimentation électrique avec un testeur de tension.* **Ne s'allume pas** / Environnement trop lumineux <• *attendre jusqu'à ce que la luminosité de déclenchement soit atteinte ou sélectionner une nouvelle valeur* / Ampoule défectueuse <• *échanger l'ampoule* / Interrupteur secteur ÉTEINT <• *connecter*
Ne s'éteint pas / Mouvements permanents dans la zone de détection <• *modifier la zone.* **Déclenche involontairement** / Détection par ex. de voitures sur la route <• *modifier la zone, modifier l'orientation du détecteur.* **Modification de la portée** / Autres températures ambiantes <• *lorsqu'il fait froid, modifier la portée du détecteur en l'orientant plus vers le bas, lorsqu'il fait chaud, orienter plus vers le haut.*

Élimination
Les appareils électriques, les accessoires et les emballages doivent être soumis à un recyclage respectueux de l'environnement.

Ne jetez pas les appareils électriques avec les ordures ménagères !

Uniquement pour les pays de l'UE : conformément à la directive européenne en vigueur relative aux appareils électriques et électroniques usagés et à son application dans le droit national, les appareils électriques qui ne fonctionnent plus doivent être collectés séparément des ordures ménagères et doivent faire l'objet d'un recyclage écologique.

Garantie de fonctionnement
Ce produit STEINEL a été fabriqué avec le plus grand soin. Son fonctionnement et sa sécurité ont été contrôlés conformément aux directives en vigueur et il a été soumis à un contrôle final par sondage. STEINEL garantit un état et un fonctionnement irréprochables. La durée de garantie est de 36 mois et débute au jour de la vente au consommateur. Nous remédions aux défauts provenant d'un vice de matière ou de construction. La garantie sera assurée à notre discrétion par réparation ou échange des pièces défectueuses. La garantie ne s'applique ni aux pièces d'usure, ni aux dommages et défauts dus à une utilisation ou maintenance incorrectes. Les dommages consécutifs causés à d'autres objets sont exclus de la garantie. La garantie ne s'applique que si l'appareil non démonté est retourné à la station de service après-vente la plus proche, dans un emballage adéquat, accompagné d'une brève description du défaut et d'un ticket de caisse ou d'une facture portant la date d'achat et le cachet du vendeur. **Service après-vente:** Le service après-vente de notre usine effectue également les réparations non couvertes par la garantie ou survenant après l'expiration de celle-ci. Veuillez envoyer le produit correctement emballé à la station de service après-vente la plus proche.

NEDERLANDS NL

Het principe
Beweging schakelt licht. Voor uw comfort en uw veiligheid. De ingebouwde pyro-elektrische infraroodtdetector registreert de onzichtbare warmtestraling van bewegende mensen, dieren enz. Deze zo geregistreerde warmtestraling wordt elektronisch omgezet in een impuls welke de lamp inschakelt. Door objecten, zoals muren of ruiten, wordt geen warmtestraling herkend, dus vindt er ook geen schakeling plaats.

Veiligheidsvoorschriften
- Bij de montage moet de aan te sluiten elektrische kabel spanningsvrij gemaakt worden. Daarom eerst de stroom uitschakelen en op spanningsloosheid testen met een spanningstester.
- Bij de installatie van de lamp werkt u met netspanning. Dit moet door een vakman en volgens de geldende installatievoorschriften en aansluitvoorwaarden worden uitgevoerd. (DE-VDE 0100, AT-ÖVE-ÖNORM E8001-1, CH-SEV 1000)
- Gebruik uitsluitend originele reserveonderdelen
- Demonteer het apparaat niet zelf. Reparaties mogen alleen door vakbedrijven worden uitgevoerd.

Installatie-instructies 1 – 7 (als voorbeeld weergegeven voor product L 20 S)
L = stroomdraad (Nederland meestal bruin de helbeige meestal zwart), N = nulldraad (meestal blauw), PE = aardedraad (groen/geel) / Opgelet: PE-aardedraad, indien aanwezig, met plakband isoleren.
4 aansluiting leiding in de muur, **5** aansluiting leiding op de muur met afstandsbouders.

Opgelet: in de stroomtoevoerkabel kan natuurlijk een netschakelaar voor IN- en UIT-schakelen worden gemonteerd. Belangrijk: verwisseling van de aansluitingen kan leiden tot beschadiging van de apparatuur. Houd er rekening mee, dat de lamp met een zekering voor een 10 A-leiding moet worden beveiligd.

Functie 8
Schemerinstelling (L 20 S / L 22 S) (instelling af fabriek: daglichtstand 2000 lux):
Traploos instelbare drempelwaarde van de sensor van 2 – 2000 lux.
Instelknopje op ☼ gezet = daglichtstand ca. 2000 lux.
Instelknopje op ☾ gezet = schemerstand ca. 2 Lux.
Bij de instelling van het registratiebereik bij daglicht moet de instelregelaar op ☼ (daglichtstand) worden gezet.
L 22 NM: 2-50 lux

Tijdinstelling (L 20 S / L 22 S) (instelling af fabriek: 8 sec.):
Traploos instelbare brandduur van 8 sec. tot 35 min.
Instelknopje kortste tijd (8 sec.) / Instelknopje langste tijd (35 min.)
Wij adviseren om bij de instelling van het registratiebereik de kortste tijd te kiezen.
L 22 NM Nachtspaarstand: 0-7 uur

Aanpassing van het registratiebereik (L 20 S / L 22 S)
9 D.m.v. afdekstickers, om bijv. trottoirs of aangrenzende gebieden buiten de registratie te laten.
10 Reikwijdte 2 – 10 m, door de sensorlens 90° te draaien.

Bedrijfsstoringen (Storing / Oorzaak <• *Oplossing*)
Zonder netspanning / zekering defect, niet ingeschakeld <• *nieuwe zekering, netschakelaar inschakelen, leiding met spanningstester controleren.* **Schakelt niet in** / omgeving nog te licht <• *wachten tot de drempelwaarde is bereikt of de waarde opnieuw instellen* / lampje defect <• *lampje vervangen* / netschakelaar UIT <• *inschakelen*
Alleen voor sensorvarianten: registratiebereik niet gericht ingesteld <• *opnieuw instellen.* **Schakelt niet uit** / permanente beweging in het registratiebereik <• *bereik veranderen.* **Schakelt ongewenst in** / registratie van bijv. auto's op straat <• *bereik aanpassen, sensor wegdraaien.* **Reikwijdteverandering** / andere omgevingstemperaturen <• *bij koude de sensorreikwijdte verkorten door wegdraaien, bij warmte groter maken.*

Verwijderen
Elektrische apparaten, toebehoren en verpakkingen dienen milieuvriendelijk gerecycled te worden.

Doe elektrische apparaten niet bij het huisvuil!

Alleen voor EU-landen: Conform de geldende Europese richtlijn voor gebruikte elektrische en elektronische apparatuur en hun implementatie in het nationaal recht, dienen niet langer bruikbare elektrische apparaten gescheiden ingezameld en milieuvriendelijk gerecycled te worden.

Functiegarantie
Dit STEINEL-product is met grote zorgvuldigheid gefabriceerd, getest op goede werking en veiligheid volgens de geldende voorschriften en vervolgens steekproefsgewijs gecontroleerd. Steinel verleent garantie op de storingvrije werking. De garantietermijn bedraagt 36 maanden en gaat in op de datum van aanschaf door de klant. Alle kiachten, die berusten op materiaal- of fabricagefouten, worden door ons opgelost. De garantie bestaat uit reparatie of vernieuwen van de defecte onderdelen, door ons te beoordelen. Garantie vervalt bij schade aan onderdelen, die aan slijtage onderhevig zijn en bij schade of gebreken, die door ondeskundig gebruik of onderhoud ontstaan. Schade aan andere voorwerpen is uitgesloten van garantie. De garantie wordt alleen verleend wanneer het niet-gedemonteerde apparaat met korte storingsbeschrijving, kassabon of rekening (koopdatum en winkelleristempel), goed verpakt naar het desbetreffende serviceadres wordt gestuurd. **Service:** Na afloop van de garantietermijn of bij schade die niet onder de garantie valt, kan er ook door ons gerepareerd worden. Gelieve het product goed verpakt aan het dichtstbijzijnde servicecentre te sturen.

ESPAÑOL ES

El concepto
El movimiento enciende la luz. Para su comodidad y seguridad. El detector infrarrojo piroeléctrico integrado registra la radiación térmica invisible de objetos en movimiento (personas, animales, etc.). Esta radiación térmica registrada se transforma electrónicamente, activando automáticamente la lámpara. Obstáculos, como paredes o cristales, impiden la detección de una radiación térmica, con lo cual no se produce ningún tipo de activación.

Indicaciones de seguridad
- Para el montaje, el cable eléctrico a enchufar deberá estar sin tensión. Por eso, desconecte primero la corriente y compruebe la ausencia de tensión con un comprobador de tensión.
- La instalación del aparato supone un trabajo en la red eléctrica. Por tanto, deberá realizarla un especialista de acuerdo con las normativas de instalación y condiciones de conexión de su país. (DE-VDE 0100, AT-ÖVE-ÖNORM E8001-1, CH-SEV 1000)
- ¡Utilice sólo piezas de repuesto originales!
- No desmonte usted mismo el aparato. La reparación sólo la puede realizar un taller especializado.

Indicaciones de instalación 1 – 7 (Presentación en el producto L 20 S de modo ejemplar)
L = fase (casi siempre negro o marrón), N = neutro (casi siempre azul), PE = posible toma de tierra (verde/amarillo) / Atención: Aislar la toma de tierra PE (si la hay) con cinta adhesiva.
4 Conexión con cable empotrado **5** Conexión con cable sobre revoque por distanciador.

Atención: Naturalmente, el cable de alimentación de red puede llevar montado un interruptor para conectar y desconectar la lámpara. Importante: La conexión con los conductores invertidos puede originar daños en el aparato. Tenga en cuenta que hay que proteger la lámpara con un interruptor automático de 10 A.

Función 8
Regulación crepuscular (L 20 S / L 22 S) (regulación de fábrica: Funcionamiento a la luz del día 2000 lux):
Umbral de respuesta con regulación del sensor sin etapas de 2 – 2000 lux.
Tornillo de regulación puesto en ☼ = funcionamiento a la luz del día aprox. 2000 lux.
Tornillo de regulación puesto en ☾ = funcionamiento crepuscular aprox. 2 lux.
Para la regulación del campo de detección con luz diurna, el tornillo de regulación debe ponerse en ☼ (funcionamiento a la luz del día).
L 22 NM: 2-50 lux

Temporización (L 20 S / L 22 S) (regulación de fábrica: 8 seg.)
Con temporización sin etapas de 8 seg. hasta 35 min.
Tornillo de regulación tiempo más corto (8 seg.)
Tornillo de regulación tiempo más largo (35 min.)
Para la regulación del campo de detección se recomienda seleccionar el tiempo más corto.
L 22 NM Modo de consumo nocturno reducido: 0-7 horas

Ajuste del campo de detección (L 20 S / L 22 S)
9 Mediante cobertores adhesivos para excluir, p. ej., caminos o terrenos colindantes
10 Alcance 2 a 10 m, girando la lente del sensor 90°.

Fallos de funcionamiento (Fallo / Causa <• *Solución*)
Sin tensión / fusible defectuoso, sin conectar <• *fusible nuevo, conectar interruptor de alimentación, comprobar la línea con un comprobador de tensión.* **No conmuta** / entorno demasiado claro <• *espere hasta alcanzar el umbral de respuesta o ajustar el valor de nuevo* / bombilla defectuosa <• *sustituya la bombilla* / interruptor de alimentación DESCONECTADO <• *conectar*
Solo para variantes de sensor: campo de detección no ajusto correctamente <• *ajustar de nuevo.*
No se apaga / movimiento continuo en el campo de detección <• *cambiar de zona.*
Se enciende de forma involuntaria / detección p. ej. de los vehículos en la calle <• *cambiar de zona, orientar el sensor hacia abajo.* **Modificación del alcance** / temperaturas ambiente diferente <• *reducir en caso de frío el alcance del sensor, orientándolo hacia abajo, en caso de calor levantarlo.*

Eliminación
Aparatos eléctricos y embalajes han de someterse a un reciclaminento respetuoso con el medio ambiente.

¡No eche los aparatos eléctricos a la basura doméstica!

Solo para países de la UE: Según la Directiva europea vigente sobre residuos de aparatos eléctricos y electrónicos y su transposición al derecho nacional, aparatos eléctricos fuera de uso han de ser recogidos por separado y sometidos a un reciclaminento respetuoso con el medio ambiente.

Garantía de funcionamiento
Este producto STEINEL ha sido elaborado con el máximo esmero, habiendo pasado los controles de funcionamiento y seguridad previstos por las disposiciones vigentes, así como un control aleatorio de muestreo al azar. Steinel garantiza el perfecto estado y funcionamiento. El periodo de garantía es de 36 meses, comenzando el día de la venta al consumidor. Reparamos defectos de material o de fabricación, la garantía se aplicará a base de la reparación o el cambio de piezas defectuosas, según nuestro criterio. La prestación de garantía queda anulada para daños producidos en piezas de desgaste y daños y defectos originados por uso o mantenimiento inadecuados. Quedan excluidos de la garantía los daños consecuenciales causados en objetos ajenos. La garantía sólo será efectiva enviando el aparato no deshecho, con una breve descripción del fallo, tique de caja o factura (con fecha de compra y sello del comercio), bien empaquetado, al correspondiente centro de servicio. **Servicio:** Una vez transcurrido el periodo de garantía o en caso de defectos no cubiertos por la misma, las reparaciones las lleva a cabo nuestro departamento técnico. Rogamos envíen el producto bien empaquetado al centro de servicio más próximo.

PORTUGUÊS PT

O principio
O movimento acende a luz. Para seu conforto e para a sua segurança. O detetor pirelétrico por raios infravermelhos integrado deteta a radiação térmica invisível proveniente de corpos em movimento (pessoas, animais, etc.). Esta radiação térmica detetada é transformada por via eletrónica e liga a lâmpada. Os obstáculos, como por ex. muros ou vidros, não permitem a deteção de radiações térmicas, impossibilitando a comutação.

Instruções de segurança
- Durante a montagem, o cabo elétrico a conectar deve estar isento de tensão. Para tal, desligue primeiro a corrente e verifique se não há tensão, usando um busca-polos.
- A instalação do aparelho consiste essencialmente em trabalhar com tensão de rede. Por esse motivo, terá de ser realizada por um profissional segundo as respetivas prescrições de instalação e condições de conexão habituais nos diversos países. (DE-VDE 0100, AT-ÖVE-ÖNORM E8001-1, CH-SEV 1000).
- Use exclusivamente peças de origem.
- Nunca tente desmontar o aparelho. A reparação só deve ser feita por uma oficina especializada.

Instruções referentes à instalação 1 – 7 (Exemplificado no produto L 20 S)
L = fase (geralmente preto ou castanho), N = neutro (geralmente azul), PE = condutor terra (verde/amarelo)
Atenção: se existir um condutor terra PE, deve isolá-lo com fita isoladora.
4 Conexão para cabo embutido, **5** Conexão com cabo à superfície através de distanciadores.

Atenção: naturalmente que no cabo de rede pode estar montado um interruptor de rede do tipo „ligar - desligar". Importante: se trocar as ligações, pode danificar o aparelho. Tenha em atenção que a lâmpada tem de ser protegida com um disjuntor de protação de condutores de 10 A.

Função 8
Regulação crepuscular (L 20 S / L 22 S) (regulação de fábrica: regime diurno 2000 lux):
O limiar de resposta do sensor pode ser regulado progressivamente de 2 a 2000 lux.
Regulador em ☼ = regime diurno (aprox. 2000 lux) / Regulador em ☾ = regime crepuscular (aprox. 2 lux)
Para regular a área de deteção à luz do dia, o regulador tem de estar em ☼ (regime diurno).
L 22 NM: 2-50 lux

Ajuste do tempo (L 20 S / L 22 S) (regulação de fábrica: 8 s):
Duração da luz da lâmpada progressivamente regulável de 8 s a 35 min.
Regulador na menor duração possível (8 s)
Regulador na maior duração possível (35 min.)

Ao determinar a área de deteção, é recomendável escolher o tempo mais curto.
L 22 NM Modo noturno económico: 0-7 horas

Ajuste da área de deteção
9 através de autocolantes, a fim de excluir áreas como por ex. passeios ou propriedades vizinhas
10 alcance de 2 a 10 m, por orientação da lente de 90°.

Falhas de funcionamento (Falha / Causa <• *Solução*)
Não tem tensão / Fusível fundido, não está ligado <• *Fusível novo, ligue o interruptor de rede, verifique o cabo com medidor de tensão.* **O candeeiro não acende** / O ambiente ainda está demasiado claro <• *Espere até ser alcançado o limiar de resposta ou defina valor novo* / Lâmpada fundida <• *Substitua a lâmpada* / O interruptor de rede está DESLIGADO <• *Ligue*
Só para variantes de detetor: / A área de deteção não está ajustada com precisão <• *Reajuste.* **Não apaga** / Movimentação permanente dentro da área de deteção <• *Altere a área.* **Liga inadvertidamente** / São detetados, por ex., carros que passam na estrada <• *Modifique a área, aponte o sensor.* **Alteração do alcance** / Outras temperaturas ambiente <• *Estando frio, reduza o alcance do sensor afastando-o, estando calor, coloque-o mais alto.*

Reciclagem
Equipamentos elétricos, acessórios e embalagens devem ser entregues num posto de reciclagem ecológica.

Nunca deite equipamentos elétricos para o lixo doméstico!

Apenas para estados membros da U.E.: segundo a diretiva europeia relativa aos resíduos de equipamentos elétricos e eletrónicos, e a respetiva transposição para o direito nacional, todos os equipamentos elétricos e eletrónicos em fim de vida útil devem ser recolhidos separadamente e entregues nos pontos de recolha previstos para fins de reutilização ecológica.

Garantia de funcionamento
Este produto STEINEL foi fabricado com todo o zelo e o seu funcionamento e segurança verificados, de acordo com as normas em vigor, e sujeito a um controlo por amostragem aleatória. A STEINEL garante o bom estado e o bom funcionamento do aparelho. O prazo de garantia é de 36 meses a contar da data de compra. Eliminamos falhas relacionadas com defeitos de material ou de fabrico. A garantia inclui a reparação ou a substituição das peças com defeito, de acordo com o nosso critério, estando excluídas as peças sujeitas a desgaste, os danos e as falhas originados por uma utilização ou manutenção incorreta. Excluem-se igualmente os danos provocados noutros objetos estranhos ao aparelho. Os serviços previstos na garantia só serão prestados caso o aparelho seja apresentado bem embalado no respetivo serviço de assistência técnica, devidamente montado e acompanhado do talão de caixa ou da fatura (data da compra e carimbo do revendedor) e de uma pequena descrição do problema. **Serviço de assistência:** Depois de expirado o prazo de garantia ou em caso de falha não abrangida pela garantia, o nosso serviço de assistência técnica encarregar-se-á da reparação do seu aparelho. Basta enviar o produto bem acondicionado ao nosso centro de assistência técnica mais próximo de si.

SVENSKA SE

Princip
En sensor tänder och släcker armaturen vilket ger komfort, säkerhet och energibesparing. Den integrerade infraröda sensorn känner av den osynliga värmestrålningen från kroppar i rörelse (människor, djur, etc.). Den registrerade värmestrålningen omvandlas på elektronisk väg och tänder automatiskt ljuset. Murar, fönster, etc. hindrar värmestrålningen från att nå fram till sensorn och lampan tänds inte.

Säkerhetsanvisningar
- Bryt spänningen till armaturen innan montage och installation.
- Inkoppling av den elektriska installationen i spänningsfritt tillstånd. Bryt strömmen och kontrollera med spänningsprovare att alla kablar är spänningslösa
- Eftersom sensorn installeras till nätspänningen måste arbetet utföras på ett fackmannamässigt sätt och enligt gällande installationsföreskrifter.
- Reparation av produkt måste utföras av fackman.

Installation 1 – 7 (Visas som exempel på produkten L 20 S)
L = Fas (oftast svart eller brun), N = Nolledare (oftast blå), PE = Eventuell skyddsledare (oftast grön/gul)
Viktigt! Eventuell skyddsledare ska isoleras med eltejp.
4 Anskutning via rördroppdosa **5** Anskutning med utanpåliggande kabel

Sensorarmaturen kan naturligtvis förkopplas med en strömställare för till- och frånkoppling. För funktion med permanent ljus i fyra timmar är detta nödvändigt. Notera att sensorarmaturen ska avsäkras med 10A.

Funktion 8
Skymningsnivå (L 20 S / L 22 S) (fabriksinställning dagsljusdrift 2000 lux)
Den önskade skymningsnivån kan ställas in steglöst från ca 2–2

Ρύθμιση περιοχής κάλυψης (L 20 S / L 22 S)
9 Με αυτόκολλητο κάλυμμα, για περιορισμό π.χ. μονοπατιών ή γειτονικών οικοπέδων.
10 Εμβέλεια 2 – 10 μ, με περιστροφή του φακού του αισθητήρα κατά 90°.

Διαταραχές λειτουργίας (Διαταραχή / Αιτία-> Βοήθεια)
Λωρίς τιαν / Ασφάλεια ελεπιμαπτική, δεν ενεργοποιήθηκε -> *Νέα ασφάλεια, ενεργοποίηση διακόπτη διστύου, έλεγχος κυκλώματος με βοηθοπαπά τάσης.* **Δεν γίνεται ενεργοποίηση** / Περιβάλλον ακόμα πολύ φωτεινό -> *Περιστρέψτε έως στον σκοτεινό φάσο ανιχνεύσεις ή μειώστε τον ηλιό* / Φωτοπτικό μέρος ελαττωματικό -> *Αντικαταστήσαν ελεπτωματικό φάσου* / Διακόπτης δικτύου ΕΚΤΟΣ -> *Ενεργοποίηση*
Μόνο για κάδους: σκάφτηρα: Περιοχή κάλυψης με άστοχη ρύθμιση -> *Νέα ρύθμιση.* **Δεν γίνεται απενεργοποίηση** / Διαφορές κίνηση στην περιοχή κάλυψης -> *Αλλαγή περιοχής.* **Γίνεται ανεπιθύμητη ενεργοποίηση** / Ανήκεστα τη κίνηση -> *Μετατοπισή περιοχής, περιστροφή αισθητήρα προς τα κάτω.* **Αλλαγή εμβέλειας** / Λάλες θερμοκρασίες περιβάλλοντος -> *Σε κρύο καιρό μειώστε εμβέλεια αισθητήρα με περιστροφή προς τα κάτω, σε θερμό καιρό περιστροφή προς τα πάνω.*

Απόσυρση
Ηλεκτρικά συσκευές, εξαρτήματα και συσκευασίες θα πρέπει να αποσύρονται με τρόπο φιλικό προς το περιβάλλον και να ανακυκλώνονται.

Δεν επιτρέπεται να πετάτε ηλεκτρικές συσκευές στα οικιακά απορρίμματα!

Μόνο για χώρες ΕΕ: Σύμφωνα με την οχγόοια Ευρωπαϊκή Οδηγία σχετικά με εχχρήστες ηλεκτρικές και ηλεκτρονικές συσκευές και την εφαρμογή της σε εθνικό δίκαιο πρέπει οι εχχρήστες πλέον ηλεκτρικές συσκευές να αποσύρονται ξεχωριστά και να οδηγούνται σε ανακύκλωση φιλική προς το περιβάλλον.

Εγγύηση λειτουργίας
Αυτό το προϊόν STEINEL κατασκευάστηκε με μέγιστη προσοχή, λέχχββκε σχετικά με τη λειτουργία του και την τεχνική του ασφάλεια σύμφωνα με τους κχχιστές κανονισμούς κατά κατάστα υποβλήθηκε σε δεκχατολογτιθό έλεχχο. Η εταιρία STEINEL εγγυάται για τη λειτουργία αυτού του προϊόντος κατάσταση και λειτουργία. Ο χρόνος εγγύησης ανέχχεται σε 36 μήνες και αρχίζει με την ημέρα πώλησης στην κατανάλωση. Επιδιορθώνεται ελαττωματα, τα οποία οφείλονται σε σφάλματα υλικού ή εργοστασίου, η εγγυητική απαίτηση εκπληρώνεται με επικοινή ή αντικατάσταση ελαττωματικών εξαρτημάτων σύμφωνα με δικά μας επιλογή. Η εγγυητική απαίτηση εκπίπτει για βλάβες σε φθαρμένα εξαρτήματα όπως επίσης για βλάβες και ελαττώματα που οφείλονται σε ακατάλληλο χειρισμό ή ακατάλληλη συντήρηση. Περαιτέρω επακόλουθες βλάβες σε ξένα αντικείμενα αποκλείονται. Η εγγύηση παρέχεται μόνο εφόσον η συσκευή αποσταλεί σε μη αποκομμωδημένη μορφή με τα πρωτότυπα περιφερειακά βλάβης, αποδείξη τιμολογίου αγοράς ή αντίγραφο αγοράς και σφραγίδα εμπόρου, καλά συσκευασμένη στην αρμόδια υπηρεσία σέρβις. **Σέρβις:** Επικοινωνείτε μετά την πάροδο του χρόνου εγγύησης η επικοινείτε ελαττωματίκν χωρίς εγγυητική απαίτηση εκτελούνται από το σέρβις του εργοστασίου μας. Σας παρακαλούμε να αποστείλετε το προϊόν καλά συσκευασμένο στην πλησιέστερη υπηρεσία σέρβις.

TÜRKÇE — TR

Çalışma Prensibi
Hareket algılaması şağ yakar. Sizin güvenliğiniz ve konforunuz için. Bağlı olan pirо elektrikli infrarot detektörü, hareket eden vücutların (insan, hayvan, vs.) yaydığı ısıyı algılar. Algılanan bu ısı yayılımı cihaz içinde elektronik olarak işlenir ve lambayı çakıştırır. Örneğin duvar veya çam gibi engeller bulunduğunda ısı yayılması algılanmaz ve bu nedenle lamba veya başka sistemlerin çalıştırılması da mümkün değildir.

Güvenlik Bilgileri
- Montaj çalışması esnasında bağlanacak olan elektrik kablosundan akım geçmemelidir. Bu nedenle önce elektrik akımını kesin ve sonra kabloda gerilim olmadığını voltaj kontrol cihazı ile kontrol edin.
- Lambanın testsiat çalışması elektrik şebekesi üzerinde yapılan bir çalışmadır. Bu nedenle sözkonusu çalışma uzman personel tarafından ilgili ülkede geçerli olan testsiat yönetmelikleri ve bağlama şartlarına göre yapılacaktır. (DE-VDE 0100, AT-ÖVE-ÖNORM E8001-1, CH-SEV 1000)
- Sadece orijinal yedek parça kullanın
- Cihazı kendiniz parçalarına ayrmayın. Onanın çalışmaları sadece yetkili servisler tarafından yapılacaktır.

Tesisat uyanları 1 – 7 (Örnek olarak L 20 S ürünü gösterilmiştir)
L = Faz iletkeni (genellikle siyah veya kahverengi), N = Nötr iletken (genellikle mavi), PE = Muhtemel topraк hattı iletkeni (yeşil/sarı) / Dikkat: PE Koruyucu iletken, bulunması durumunda izolasyon bandı ile bantlayın.
4 Sıva altı kabloısı ile bağlantı, **5** aralık tutma elemanı ile sıva altı kabloısı ile bağlantı.

Dikkat: Elektrik kablosuna açma ve kapama işlemini gerçekleştirmek için bir şalter takılabilir. Önemli: Elektrik kablolarını kangıtmasa cihazın hasar görmesine yol açabilir. Lambanın 10 A kablo hattı koruma şalteri ile sigortalanmasına dikkat edin.

Fonksiyon 8
Alaca karanlık ayarları (L 20 S / L 22 S) (Fabrika çıkış ayarı: Gündüz işık işletmesi 2000 Lux):
Sensörün 2-2000 Lux arasında kademesiz olarak ayarlanabilen devreye girme sınırı.
Ayar regülatörü ☾ konumuna ayarlandığında = Gündüz ışık işletmesi yaklaşık. 2000 Lux.
Ayar regülatörü ☾ konumuna ayarlandığında = Alaca karanlık işletmesi yaklaşık 2 Lux.
Gündüz ışık işletmesinde kapasma alanını ayarlamak için ayar regülatörü ☾ (gündüz ışık işletmesi) konumuna çevirebilirsiniz.
L 22 NM: 2-50 lux

Zaman ayarı (L 20 S / L 22 S) (Fabrika çıkış ayarı: 8 sn.):
8 sn. ile 35 dakika arasında kademesiz olarak ayarlanabilen yanma süresi
Ayar düğmesi en kısa süre (8 san.) / Ayar düğmesi en uzun süre (35 dak.)
Kapasma alanı ayarlama işleminde en kısa sürenin ayarlanması tavsiye edilir.
L 22 NM Gece tasarruf modu: 0-7 saat

Kapsama alanının ayarlanması (L 20 S / L 22 S)
9 Ömeğin yaya yolunu veya komşu arazisini kapsama alanı dışında bırakmak için kendinden yapışkanlı etiket kullanılabilir
10 Erişim mesafesi 2-10 m, sensör merceğinin 90° döndürülmesi ile ayarlanabilir

İşletme Anzaları (Anza / Sebebi -> Tamir)
Gerilim beslemesi yok / Sigorta arızalı, lamba şalterine basılmadı -> *Yeni sigorta takın, şalteri açın, voltaj kontrol cihazı ile kablıoyu kontrol edin.* **Yanmıyor** / Ortam daha çok aydınlık -> *devreye girme sınırını erişilinceye kadar belkeyin veya değeri yeniden ayarlayın* / Ampul arızalı -> *Ampulü değiştirin* / Şebeke şalteri KAPALI -> *açın*
Sadece sensör varaysonları: Kapsama alanı tam doğru ayarlanmadı -> *yeniden ayarlayın.* **Kapanmıyor** / kapsama alanında sürekli hareket mevcut -> *Kapsama alanını değiştirin.* **İstenmeden devreye giriyor** / Örneğin caddedeki otomobilleri kapsıyor -> *Kapsama alanını değiştirin, sensör yönünü değiştirin.* **Erişim mesafesi değişikliği** / farklı ortam sıcaklıkları -> *soğuk havalarda sensör erişim mesafesini aşağı döndürerek kısaltın, sıcak havalarda ise daha yüksağe ayarlayın.*

Tasfiye
Elektrikli cihazlar, aksesuar ve ambalajlar, çevre dostu bir dönüşüme gönderilmelidir.

Elektrikli cihazları evsel atıkların içine atmayın!

Sadece AB ülkeleri için: Atık Elektrikli ve Elektronik Cihazlar Avrupa yönergesine ve bunun dönüştüğü ulusal yasaya göre, artık kullanılamayacak haldeki elektrikli cihazların ayrı toplanıp çevre dostu geri dönüşüm için gönderilmesi zorunludur.

Fonksiyon Garantisi
Bu STEINEL ürünü yüksek itina ile üretilmiş olup geçerli olan yönetmeliklere uygun olarak fonksiyon ve güvenlik testlerinden geçirilmiş ve son olarak numune kontrolü işlemleri uygulanmıştır. STEINEL firması ürünün mükemmel durumda ve fonksiyon özelliklerine sahip olduğunu garanti eder. Cihaz 36 ay garantilidir ve garanti süresi cihazın satıştan itibaren başlar. Fabrikasyon hataları veya malzeme ve imalat hatalarından kaynaklanan arızaları gideriyoruz, garanti kapsamında verilen bu hizmetler arızalı parçanın onarnmı veya değiştirilmesi şeklinde yapılır ve bu seçime firmamız karar verir. Sarf malzemeleri, yönetmeliklere aykırı kullanım veya bakımdan kaynaklanan hasar ve eksiklikler garanti kapsamına dahil değildir. Bunun dışında yabancı eşyalar üzerinde oluşacak mülteskip hasarlarda firmamızdan herhangi bir hak iddia edilemez. Garanti hizmetlerinden faydalanmak sadece, cihaz sökülmeden ve parçalanna ayrılmadan, özet arza açıklaması, kasa fişi veya fatura (satın alış tarihini belirten bayi kaşesi ile) ile iyi şekilde ambalajlanarak yetkili servis merkezine gönderilmesi ile gerçekleşir. **Servis:** Garanti süresi dolduktan sonra oluşan arızalar veya garanti kapsamında bulunmayan parçaların hasarlarınızı firmamıza fabrika servisimiz gerekli tamir hizmetlerini verir. Bunun için lütfen cihazı iyi şekilde ambalajlayarak en yakın servis merkezine postalayın.

MAGYAR — HU

Működési elv
a mozgás bekapcsolja a világítást az Ön kényelme és biztonsága érdekében. A beépített pyro-elektromos infravörös érzékelő felfogja a mozgó testek (emberek, állatok stb.) láthatatlan hősugárzását. A berendezés a felfogott hősugárzást elektronikus jelekké alakítja, és ennek segítségével kapcsolja a lámpát. Akadályokon (pl. falon vagy akadályszerű) keresztül a hősugárzás nem érzékelhető, ezért a fényszóró sem kapcsolódik be.

Biztonsági tudnivalók
- Szereléskor a csatlakozóhálózati kívánt vezetékek feszültségmentesen kell lennie. Ezért a szerelés megkezdése előtt kapcsolja le az áramot, és feszültség-ellenőrző segítségével ellenőrizze a feszültségmentességet!
- A berendezés felszerelésekor hálózati feszültséggel dolgozik. Ezeket a munkálkat ezért szakember által, a szokásos szerelési és csatlakoztatási előírásoknak megfelelően kell végrehajtani. (DE-VDE 0100, AT-ÖVE-ÖNORM E8001-1, CH-SEV 1000)
- Csak eredeti alkatrészeket használjon!
- Ne szerelje szét a berendezést! Javítását csak szakszerviz végezheti.

Felszerelési utasítások 1 – 7 (Zobrazeno příkladně az L 20 S termének ábrázolva)
L = fázsvezeték (többnyire fekete vagy barna) N = nulla-vezeték (többnyire kék), PE = esetleges védőföldelés (zöld/sárga) / Figyelem: A PE-védőföldelést, ha van, szigetelőszalaggal szigetelni.
4 Csatlakozás vakolat alatti vezetékezéssel **5** Csatlakozás vakolat feletti vezetékezéssel, távtartóval

Figyelem: A hálózati vezetékben magától értetődően elhelyezhető egy hálózati kapcsoló a berendezés be- és kikapcsolásához. Fontos: A csatlakozók felcserélése a berendezés károsodásához vezethet. Kérjük, vegye figyelembe, hogy a lámpát egy 10 A-es vezetékvédő megszakítóval biztosítani kell!

Funkciók 8
Alkonykapcsoló-beállítás (L 20 S / L 22 S) (gyári beállítás: 8 mp.):
A világítási idő fokozatmentesen állítható 8 mp-től 35 percig.
Legrövidebb idő-szabályozó gomb (8 mp).
Leghosszabb idő-szabályozó gomb (35 perc).
Az érzékelési tartomány beállításakor ajánlott a legrövidebb időt beállítani.
L 22 NM Éjszakai takarékos üzemmód: 0-7 óra

Az érzékelési tartomány finombeállítása (L 20 S / L 22 S)
9 Takarórmatricákkal, annak érdekében, hogy egyes területeket, pl. gyalogutakat vagy szomszédos telket kizárhasunk
10 Hatótávolság 2-10 m, az érzékelő lencse 90°-os elfordításával.

Üzemzavarok (Üzemzavar / Ok -> Megoldás)
Nincs feszültség / Kiégett a biztosíték, nincs bekapcsolva -> *Új biztosíték, kapcsolja be a hálózati kapcsolót, ellenőrizze a vezetéket feszültségellenőrzővel.* **Nem kapcsol be** / A környezet még túl világos -> *Várjon, amíg eléri az érzékenységi küszöböt, vagy állítsa be újra az értéket* / A világítótest kiégett -> *Cserélje ki a világítótest!* / A hálózati kapcsoló KI van kapcsolva -> *Kapcsolja be*
Csak mozgásérzékelős változatokhoz: Az érzékelési tartomány nincs célzottan beállítva -> *Állítsa be újra.* **Nem kapcsol ki** / Állandó mozgás az érzékelési tartományban -> *Módosítsa a tartományt.* **Szükségtelenül bekapcsol** / Pl. autókat érzékel az utcán -> *Módosítsa az érzékelési tartományt, fordítsa el az érzékelőt.* **Hatótávolság-változás** / Eltérő környezeti hőmérsékletek -> *Az érzékelő hatótávolságát hideg esetén csökkentse- az érzékelőt lefelé fordítva-, melegben állítsa magasabbra.*

Ártalmatlanítás
Gondoskodjon az elektromos készülékek, a tartozékok és a csomagolás környezetbarát újra hasznosításáról.

Csak az EU-országok esetében: Az elektromos és elektronikus berendezések hulladékról szóló elektromos és elektronikus berendezések hulladékainak kezelésére vonatkozó hatályos európai irányelvek, és azok végrehajtásáról szóló nemzeti rendelkezések szerint a már nem használható elektromos készülékeket külön kell gyűjteni, és környezetbarát újrahasznosításukról gondoskodni.

Működési garancia
Ezt a Steinel-terméket a legnagyobb gondosággal készítették, az érvényes előírásoknak megfelelően működését és biztonságát ellenőrizték, majd szúrópróba során teszlették. A STEINEL garanciát vállal a kifogástalan minőségre és működésre. A garancia ideje 36 hónap, ami a vásárlás napján kezdődik. Minden olyan hibát kijavítunk, ami anyag- vagy gyártási hibára vezethető vissza. A garancia teljesítésének módját mi választjuk meg: ez lehet a hibás rész javítása vagy cserője. Nem vállalunk garanciát kopásnak kitett alkatrészekre és olyan károsodásokra, amit szakszerűtlen kezelés vagy karbantartás okozott. Más tárgyaka következményeiért átterjedő károk a garanciából kizárnnak zárva. A garanciát csak akkor vállaljuk, ha a készüléket szétszerelésben állapotban, a hiba rövid leírásával, pénztárbizonylattal vagy számlával (a vásárlás időpontjával, a kereskedő pecsétjével) együtt, szakszerűen becsomagolva az illetékes szervizállomásra küldték. **Szervíz:** A garanciaidő eltelte után vagy nem garanciás esetekben gyári szervizünk elvégzi a javításokat. Kérjük, hogy a termeket szakszerűen becsomagolva küldje a legközelebbi szervizünk.

ČESKY — CZ

Princip činnosti
Pohyb zapíná osvětlení. Pro vaše pohodlí, pro vaši bezpečnost. Vestavěný pyroelektrický infračervený detektor zaznamená neviditelné tepelné záření vydávané pohybujícími se těly (osob, zvířat atp.). Takto zaznamenané tepelné záření je pak elektronicky převáděno na signál, který zapíná svítidlo. Tepelné záření neprochází překážkami, jakými jsou například zdi nebo skleněné tabule, a v těchto případech tedy k zapnutí nedochází.

Bezpečnostní pokyny
- Připojované elektrické vedení nesmí být během montáže pod napětím. Proto je nejprve třeba vypnout proud a poté pomocí zkoušečky napětí zkontrolovat, zda je vedení bez napětí.
- Při instalaci přístroje se jedná o práci na silovém napětí. Musí proto být provedena odborníkem podle obvyklých předpisů pro instalaci elektrických zařízení a podmínek jejich připojení dle ČSN. (DE-VDE 0100, AT-ÖVE-ÖNORM E8001-1, CH-SEV 1000)
- Používejte jen originální náhradní díly.
- Přístroj sami neromontujte. Opravu může provést jen odborný servis.

Pokyny k instalaci 1 – 7 (Zobrazeno příkladně na výrobku L 20 S)
L = fázový vodič (většinou černý nebo hnědý), N = neutrální vodič (většinou modrý), PE = případný ochranný vodič (zelenožlutý) / Pozor: Ochranný vodič PE, je-li k dispozici, izolovat lepicí páskou.
4 Připojovací kabel pod omítku, **5** připojovací kabel na omítku pomocí distančního držáku.

Pozor: V přívodním síťovém vedení může být samozřejmě zařazen běžný síťový vypínač. Důležité: Záměna vodičů může mít za následek poškození přístroje. Mějte prosím na paměti, že svítidlo musí být zajištěno jističem vedení o hodnotě 10 A.

Funkce 8
Soumrakové nastavení (L 20 S / L 22 S) (nastavení z výroby: provoz za denního světla 2000 lx):
Prahovou reakční hodnotu senzoru je možno nastavit v rozmezí 2-2000 lux.
Otočný regulátor nastavený na ☾ = provoz za denního světla, tedy asi 2000 lx.
Otočný regulátor nastavený na ☾ = soumrakový provoz, asi 2 lx.
K nastavení oblasti záchytu za denního světla je třeba nastavit otočný regulátor na ☼ (provoz za denního světla).
L 22 NM: 2-50 lux

Časové nastavení (L 20 S / L 22 S) (nastavení z výroby: 8 s):
Doba, po kterou má svítidlo svítit, je plynule nastavitelná v rozmezí 8 s až 35 min.
Otočný regulátor nastavený na nejkratší čas (8 s)
Otočný regulátor nastavený na nejdelší čas (35 min.)
Při nastavování oblasti záchytu se doporučuje zvolit nejkratší čas.
L 22 NM Noční úsporný program: 0-7 hodin

Nastavení oblasti záchytu (L 20 S / L 22 S)
9 Krycím lepicím štítkem, aby bylo možno vymezit např. chodníky nebo sousední pozemky.
10 Dosah 2-10 m, otočením senzorové čočky o 90°.

Provozní poruchy (porucha / příčina -> *náprava*)
Bez napětí / defektní pojistka, síťový vypínač není zapnutý -> *nová pojistka, zapněte síťový vypínač, zkoušečkou napětí zkontrolujte vykon.* **Nezapíná** / velká intenzita světla v okolí -> *počkejte, až bude dostatečná pro aktivaci jednotky nebo znovu nastavte hodnotu* / žárovka defektní -> *vyměňte žárovku* / síťový vypínač v poloze VYPNUTO-> *zapnout*
Jen pro varianty senzoru: / oblast záchytu není cílně nastavena -> *znovu nastavit.* **Nevypíná** / trvalý pohyb v oblasti záchytu -> *změnit oblast.* **Zapíná v nevhodnou dobu** / záchyt např. automobilů na ulici -> *přestavit oblast, odchytit senzor.* **Změna doby** / změny okolní teploty -> *při nízkých teplotách zkrátit dosah senzoru jeho vychýlením, při vyšších teplotách nastavit dobu delší.*

Likvidace
Elektrická zařízení, příslušenství a obaly by měly být odvezeny k ekologickému opětovnému zhodnocení.

Nevyhazujte elektrická zařízení do domovního odpadu!

Jen pro země EU: V souladu s platnou evropskou směrnicí o odpadních elektrických a elektronických zařízeních a jejím provedením do národního práva musí být nepoužitená elektrická zařízení separována a odevzdána k ekologickému opětovnému zhodnocení.

Záruka za funkčnost
Tento výrobek firmy STEINEL je vyrážen s maximální pozorností věnovanou jeho funkčnosti a bezpečnosti, které byly vyzkoušeny podle platných předpisů, přičemž se výrobek rovněž podrobil namátkové výstupní kontrole. Firma Steinel přebírá záruku za bezvadné provedení a funkčnost. Záruka se poskytuje v délce 36 měsíců a začíná dnem prodeje výrobku spotřebiteli. Odstraněny vám budou výrobní vady a závady zapříčiněné vadným materiálem, přičemž záruka spočívá v opravě nebo výměně výrobku dle rozhodnutí servisu. Záruka se nevztahuje na vady a škody na dílech podléhajících opotřebení, na škody zapříčiněné nesprávným zacházením nebo údržbou ani na roztržití způsobené pádem. Uplatňování dalších nároků následných škod na cizích věcech je vyloučeno. Záruka bude uznána jen tehdy, bude-li nedemontovaný přístroj dobře zabalen, přiložen krátký popis závady, pokladní stvrzenka nebo faktura (datum prodeje a razítko prodejny), poslán na adresu příslušného servisu. **Servis:** Naše servisní opravny provádějí rovněž opravy po uplynutí záruční doby nebo opravy závad, na které se záruka nevztahuje. Dobře zabalený výrobek zašlete, prosím, i v tomto případě nejbližšímu servisnímu středisku.

Utilisеerimine
Elektriseadmed, lisatarvikud ja pakendid tuleb suunata keskkonnateadlikku taaskasutusse.

Ärge visake elektriseadmeid olmejäätmete hulka!

Ainult ELi riikidele: Vastavalt vanu elektri- ja elektroonikaseadmeid puudutavale kehtivale Euroopa määrusele ja selle rakendamisele rahvusvahelises õiguses tuleb kasutuskõlbmatud elektriseadmed koguda eraldi ning suunata keskkonnateadlikku taaskasutusse.

Taliitlusgarantii
STEINELI toode on valmistatud suurima hoolega, ile kehtivate eeskirjade järgi taliitlusliikult ja ohutusalaselt üle kontrollitud ning läbinud seejärel pistelise kontrolli. Steinel annab toote laitmatute omaduste ja taliitluse kohta garantii. Garantiitähtaeg on 36 kuud ja algab tarbijale toote ostmise päevast. Me kõrvaldame materjali- või valmistusvigadest tulenevad puudused; garantiitesemust osutatakse meie valikul puudukke detailide remontimise või väljavahetamise teel. Garantiitesemust ei osutata kuluosade kahjustumise ja kahjude ning puudukte korral, mis on tekkinud asjatundmatust käsitsemisest või hooldamisest. Edasised võõresemetele põhjustatud järgkahjud on välistatud. Garantiinõudi aktsepteerituse ainult siis, kui osamaterjal seade saadetakse koos vea lühikirjelduse, kassatšeki või arvega (ostukuupäev ja müüja tempel) ja korralikult pakituna vastavasse teeninduspunkti.
Teenus: Pärast garantiaja möödumist võe puduste korral, mille kohta garantii ei kehti, teostab remonti meie tehaseteenindus. Palun saatke toode korralikult pakituna lähimasse teenindupunkti.

LIETUVIŠKAI — LT

Principas
Nuo judėjimo įsijungia šviesa. Jūsų patogumui, Jūsų saugumui. Įmontuotas piroelektrinis infraraudonųjų spindulių jutiklis fiksuoja nematomą judančių kūnų (žmonių, gyvūnų ir t. t.) skleidžiamą šilumą. Šį užfiksuotą skleidžiamą šilumą šviesos elektronikos sistema paverčiamu elektroniniu signalais, kurie įjungia šviestuvą. Kliūtys, pvz., sienos ar langai, trukdo užfiksuoti skleidžiamą šilumą, tokiu atveju šviesa neįsijungia.

Saugumo nurodymai
- Montuojant prietaisą prijungiamajame elektros kabelyje neturi būti įtampos. Todėl visų pirma atjunkite elektros srovę ir įtampos indikatoriumi patikrinkite, ar nėra įtampos.
- Prietaisas įjungiamas prie elektros tinklo. Todėl jį turi prijungti specialistas, vadovaudamasis galiojančiomis instaliacijos normomis ir įjungimo taisyklėmis. (DE-VDE 0100, AT-ÖVE-ÖNORM E8001-1, CH-SEV 1000)
- Naudokite tik originalias atsargines dalis
- Prietaisio neardykite savarankiškai. Remonto darbus atlikti galima tik specializuotose taisyklose.

Įrengimo nurodymai 1 – 7 (pavyzdys rodomas remiantis gaminiu L 20 S)
L = fazė (dažniausiai juodas arba rudas) N = nulinis laidas (dažniausiai mėlynas), PE = įžeminimo laidas, jei yra (žalias / geltonas) / Dėmesio! PE žeminimo laid, jeigu jis yra, izoliuokite lipnia juosta.
4 Potinkinis prijungimas, **5** virštinkinis prijungimas naudojant laikiklį.

Dėmesio! Be abejo, į tinklo įvadą galima įmontuoti tinklo jungikį, kuris atliks įjungimo ir išjungimo funkcijas. Svarbu: neteisingai sujungę laidus, galite sugadinti prietaisą. Prie šviestuvo turi būti įjungiamas 10 A automatinis išjungiklis.

Funkcija 8
Prieblandos lygio nustatymas (L 20 S / L 22 S) (Gamyklos nustatymas: „dienos“ režimas 2000 luksų):
Tolygiai nustatomas sensoriaus suveikimo temstant slenkstis nuo 2 iki 2000 luksų.
Nustatyme reguliatorus nustatytas ties ☼ „dienos“ režimas apie 2000 luksų.
Nustatyme reguliatorius ties ☾ = prieblandos režimas „apie 2 luksus“.
Nustatant įjutnimo zoną dienos šviesoje nustatymo reguliatorių reikia nustatyti ties ☼ (dienos šviesos režimas).
L 22 NM: 2-50 luksų

Švietimo trukmės nustatymas (L 20 S / L 22 S) (Gamyklos nustatymas: 8 sek.):
Tolygiai nustatoma švietimo trukmė nuo 8 sek. iki 35 min.
Nustatyme reguliatorius ties trumpiausiu laiku (8 sek.)
Nustatyme reguliatorius ties ilgiausiu laiku (35 min.)
Nustatant įjutnimo zoną rekomenduojame nustatyti trumpiausią švietimo trukmę.
L 22 NM Naktinis taupymo režimas: 0-7 val

Jautrumo zonos nustatymas (L 20 S / L 22 S)
9 Naudojant dengiamuosius lipdukus, kad į jautrumo zoną nepatekų, pvz., takai arba kaimynų teritorija
10 Jautrumo zonos ilgis 2–10 m, pasukus sensoriaus linzę 90° kampu.

Veikimo sutrikimas (Sutrikimas / Priežastis -> Pagalba)
Nėra elektros srovės / perdegęs saugiklis; įjungtas jungiklis -> *reikia naujo saugiklio; įjunkite tinklo jungiklį; įtampos indikatoriumi patikrinkite laidą.* **Neįsijungia** / Aplinka per šviesi -> *laukite, kol bus pasiektas suveikimo slenkstis arba iš naujo nustatykite rekšmę* / perdegę lempute -> *pakeiskite lemputę* / Tinklo jungiklis ĮŠJUNGTAS -> *įjunkite*
Tik variantams su sensoriais: Netinkamai nustatyta jautrumo zona -> *nustatykite iš naujo.* **Neišsijungia** / jautrumo zonoje fiksuojamas nuolatinis judėjimas -> *Pakeiskite jautrumo zoną.* **Įsijungia nepagelbiantys laiku** / fiksuojami gatvė važ.uojantys automobiliai -> *Pakeiskite jautrumo zoną, pakreipkite sensorių kitaip.* **Jautrumo zonos ilgio keitimas** / kita aplinkos temperatūra -> *esant šaltam orui sumažinkite, esant karštam orui – padidinkite.*

Šalinimas
Elektros prietaisai, priedai ir pakuotės turi būti perdirbami aplinkai nekenksmingu būdu.

Neišmeskite elektros prietaisų kartu su buitinėmis atliekomis!

Tik ES šalims: Remiantis galiojančia Europos Sąjungos Direktyva dėl elektros ir elektronikos įrangos atliekų ir jos perkėlimo į nacionalinę teisę, nebetinkami naudoti elektros prietaisai turi būti renkami atskirai ir perdirbami aplinkai nekenksmingu būdu.

Funkcinė garantija
Šis STEINEL produktas pagamintas itin kruopščiai, pagal galiojančias normas patikrintos jo funkcijos ir saugumas bei papildomai atlikta pasirinktų prietaisų patikra. „Steinel“ suteikia prietaisui garantiją. Garantinis laikotarpis – 36 mėnesiai. Jis skaičiuojamas nuo prietaiso pardavimo vartotojui dienos. Mes šaliname trūkumus, kilusius dėl medžiagų arba gamybos klaidų, garantinės paslaugos teikiamos remontuojant arba keičiant dalis su defektais mūsų nuožiūra. Garantija neišsiplatina sudėvinčiosioms dalims, taip pat jei prietaisas sugedo dėl netinkamo naudojimo arba netinkamos priežiūros. Kitiems daiktams padaryta žala neatlyginama. Garantija taikoma tik tuo atveju, jei neišardytas prietaisas kartu su pirkimo gandu aprašymu, kasos čekiu arba sąskaita (pirkimo data ir pardavėjo antspaudu), tinkamai supakuotas atsiunčiamas į atitinkamą technines priežiūros tarnybos vietą.
Aptarnavimas: Pasibaigus garantinio aptarnavimo laikotarpiui arba atsiradus gedimams, kuriems garantija netaikoma, prietaisą taiso mūsų gamyklos technines priežiūros tarnyba. Prašom gerai supakuotą produktą atsiųsti į artimiausią techninės priežiūros tarnybą.

Wskazówki dotyczące bezpieczeństwa
- Przewód zasilający, który należy podłączyć podczas montażu, nie może być pod napięciem. Dlatego najpierw należy wyłączyć prąd i sprawdzić brak napięcia za pomocą próbnika.
- Podczas instalacji opisywanego urządzenia wykonywana jest praca przy obecności napięcia sieciowego. Dlatego powinien ją wykonać specjalista, zgodnie z obowiązującymi w danym kraju przepisami dotyczącymi instalacji i podłączania do zasilania elektrycznego. (DE-VDE 0100, AT-ÖVE-ÖNORM E8001-1, CH-SEV 1000)
- Stosować tylko oryginalne części zamienne.
- Nie wolno rozkładać urządzenia na części. Naprawę może wykonywać jedynie punkt serwisowy.

Wskazówki instalacyjne 1 – 7 (przedstawione na przykładzie produktu L 20 S)
L = przewód prądowy (najczęściej czarny lub brązowy) N = przewód neutralny (najczęściej niebieski), PE = przewód ochronny (zielony/żółty) / Uwaga: Przewód ochronny PE, jeżeli występuje, zabezpieczyć taśmą izolacyjną.
4 Podłączenie z przewodem podtynkowym
5 Podłączenie z przewodem natynkowym przez element dystansowy.

Uwaga: W przewodzie zasilającym można oczywiście zainstalować wyłącznik sieciowy do ręcznego załączania i wyłączania lampy z czujnikiem. Ważne: Pomylenie zacisków może spowodować uszkodzenie urządzenia. Lampę należy zabezpieczyć wyłącznikiem ochronnym o mocy 10 A.

Działanie 8
Ustawianie progu czułości zmierzchowej (L 20 S / L 22 S)
(Ustawienie fabryczne: praca przy świetle dziennym 2000 luksów):
Płynnie ustawiany próg czułości czujnika w zakresie 2-2000 luksów.
Pokrętło regulacyjne ustawione na znaku ☼ = praca przy świetle dziennym, ok. 2000 luksów.
Pokrętło regulacyjne ustawione na ☾ = praca o zmierzchu ok. 2 luksów.
Aby ustawić obszar wykrywania przy świetle dziennym, należy ustawić pokrętło regulacyjne w pozycji ☼ (tryb pracy dziennej).
L 22 NM: 2-50 luksów

Ustawianie czasu (L 20 S / L 22 S) (Ustawienie fabryczne: 8 s):
Płynnie ustawiany czas świecenia lampy w zakresie od 8 s do 35 min.
Pokrętło regulacyjne najkrótszy czas (8 s)
Pokrętło regulacyjne najdłuższy czas (35 min)
Przy ustawianiu obszaru wykrywania czujnika zalecamy wybrać najkrótszy czas.
L 22 NM Tryb nocny energooszczędny: 0-7 godzin

Regulacja obszaru wykrywania (L 20 S / L 22 S)
9 Za pomocą przylepnej osłony, np. w celu wykluczenia ścieżek lub sąsiednich posesji
10 Zasięg czujnika 2–10 m, przez obrócenie soczewki czujnika o 90°.

Zakłócenia w pracy (Usterka / Przyczyna -> *Usuwanie*)
Brak napięcia / przepalony bezpiecznik, nie włączony wyłącznik sieciowy -> *założyć nowy bezpiecznik, włączyć wyłącznik sieciowy, sprawdzić przewód próbnikiem napięcia.* **Nie włącza się** / otoczenie jest jeszcze za jasne -> *zaczekać aż zostanie osiągnięty próg czułości albo ustawić na nowo* / uszkodzona żarówka -> *wymienić żarówkę* / wyłączony wyłącznik sieciowy -> *włączyć*
Tylko w przypadku wariantów czujników: niedokładnie ustawiony obszar wykrywania czujnika -> *wyregulować na nowo.* **Nie wyłącza się** / w obszarze wykrywania stale kłoś się porusza -> *zmienić obszar wykrywania / ustawienie na tryb świecenia z przeciętnik dwugrupowy ustawić na tryb automatyczny.* **Włącza się w niepożądanym momencie** / czujnik rejestruje np. ruch pojazdów na ulicy -> *zmienić obszar wykrywania, odchylić czujnik na dół.* **Zmiana zakresu czułości** / inne temperatury otoczenia -> *przy niższych temperaturach zmniejszyć zasięg wykrywania czujnika, odchylając go na dół, przy wyższych ustawić go wyżej.*

Utylizacja
Urządzenia elektryczne, akcesoria i opakowania należy oddać do recyklingu przyjaznego środowisku.

Nie wyrzucać urządzeń elektrycznych wraz z odpadami z gospodarstw domowych!

Tylko dla krajów UE: Zgodnie z obowiązującymi dyrektywami europejskimi w sprawie zużytych urządzeń elektrycznych i elektronicznych oraz ich wdrażaniu do prawa krajowego nienadające się do użytkowania urządzenia elektryczne należy odbierać osobno i poddawać recyklingowi w sposób przyjazny środowisku.

Gwarancja funkcjonowania
Niniejszy produkt FIRMY STEINEL został wykonany z dużą starannością. Prawidłowe działanie i bezpieczeństwo użytkowania potwierdzają przeprowadzone losowo kontrole jakości oraz zgodność z obowiązującymi przepisami. Firma STEINEL udziela gwarancji na prawidłowy produkt i działanie. Okres gwarancji wynosi 36 miesięcy i rozpoczyna się z dniem sprzedaży użytkownikowi. W ramach gwarancji usuwamy braki wynikłe z wad materiałowych lub wykonawczych, świadczenie gwarancyjne nastąpi według naszej decyzji przez naprawę lub wymianę wadliwych części. Gwarancja nie obejmuje uszkodzenia części podlegających zużyciu eksploatacyjnemu, uszkodzeń i usterek spowodowanych przez n