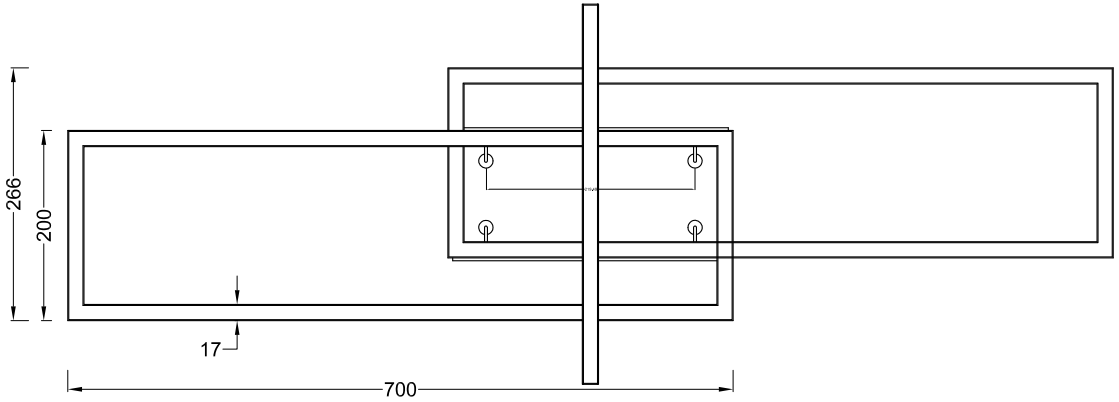

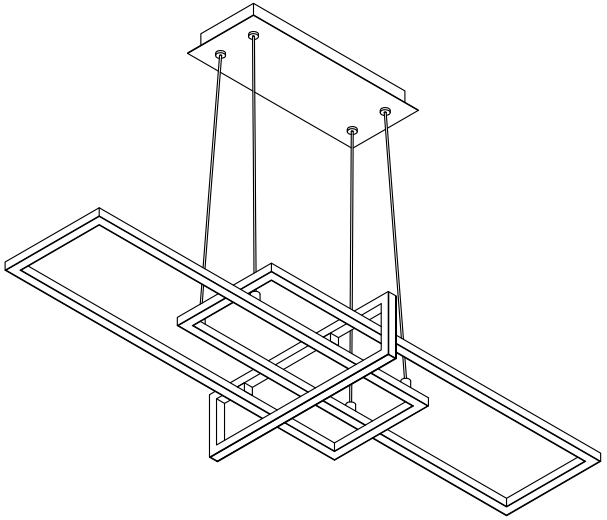

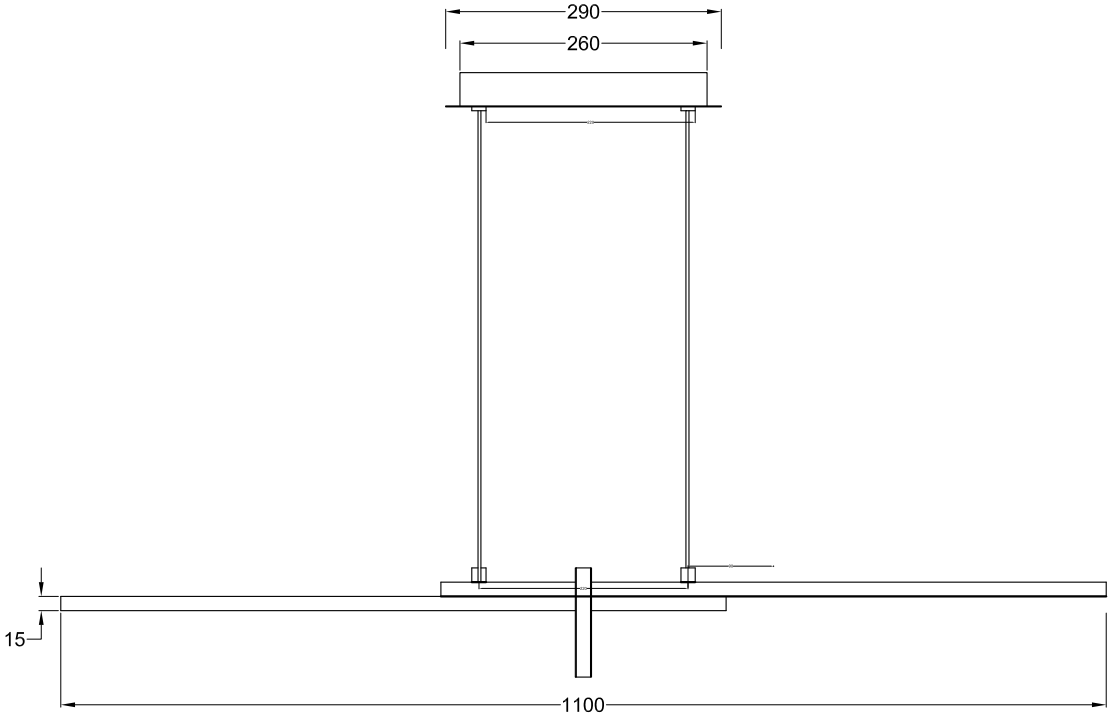

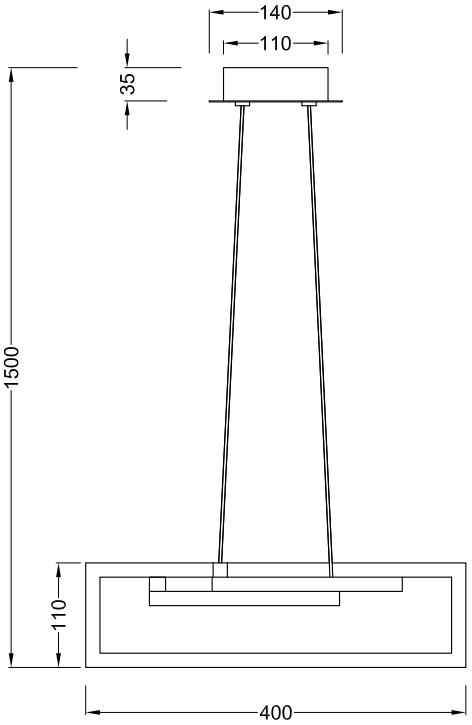

3203103XX