Lindby

9624065

15,5W + 4,2W LED / 23,3W Total
incl. LED Board: L9002688 + L9002689
220-240V ~ 50/60Hz

(DE) Bestimmungsgemäße Verwendung
(EN) Intended use | (FR) Utilisation conforme | (NL) Beoogd gebruik | (PL) Stosowanie zgodnie z przeznaczeniem | (NO) Riktig bruk | (DK) Korrekt brug
(SE) Avsedd användning | (FI) Määräystenmukainen käyttö | (IT) Impiego appropriato | (ES) Uso prescrito | (CZ) Použití v souladu s určením
(PT) Utilização correta | (GR) Ενδεδειγμένη χρήση | (SK) Predpokladané použitie | (EE) Eeldatav kasutus | (LV) Paredzamais lietojums
(LT) Numatomas naudojimas | (RO) Utilizare intenționată | (SI) Predvidena uporaba | (HR) Namjenska upotreba | (HU) Tervezett felhasználás
(BG) предназначена употреба | (AL) Përdorimi i parashikuar | (MK) Предвидена употреба | (TR) Amaçlı kullanım | (UK) Призначене використання
(BA,ME,RS) Namjenska upotreba

(DE)	Als Stehleuchte im Innenbereich	**(GB)**	Use as a floor lamp indoors
(FR)	En tant que lampadaire sur des sols plats, stables, à l'intérieur	**(NL)**	Binnenshuis als staande lamp op effen ondergrond
(PL)	Jako lampa stojąca na równych, stabilnych podłogach we wnętrzach	**(NO)**	Som gulvlampe på rett flate innendørs
(DK)	Som gulvlampe på ret gulv indendørs	**(SE)**	Används som golvlampa inomhus
(FI)	Käyttö sisätilojen lattiavalaisimena	**(IT)**	Impiego come lampada da pavimento in ambienti interni
(ES)	Empleo en tanto lámpara de pie en interiores	**(CZ)**	Použití jako stojací lampa v interiéru
(PT)	Aplicação como candeeiro de pé em interiores	**(GR)**	Χρήση ως επιδαπέδιο φωτιστικό σε εσωτερικό χώρο
(SK)	Použite ako podlahovú lampu v interiéri	**(BG)**	Използвайте като подова лампа в помещението
(EE)	Kasutage põrandalampina siseruumides	**(LV)**	Izmantojiet kā grīdas lampu telpās
(LT)	Naudokite kaip grindų lempos viduje	**(RO)**	Utilizați ca o lampă de podea în interior
(SI)	Uporabite kot talna svetilka v notranjosti	**(HR)**	Koristite kao podnu lampu unutra
(HU)	Használja padlólámpaként beltérben	**(AL)**	Përdor si një llambë dysheme brenda
(MK)	Користете го како ламба за под внатре	**(TR)**	İç mekanda bir zemin lambası olarak kullanın
(UK)	Використовуйте як підлогову лампу всередині приміщення	**(BA)**	Koristite kao podnu lampu unutar
		(ME)	
		(RS)	

Lindby

(DE) Lieferumfang (EN) Package contents | (FR) Contenu de la livraison | (NL) Bij de levering inbegrepen | (PL) Zakres dostawy | (NO) Levering | (DK) Leveringsomfang (SE) Leveransomfattning | (FI) Toimitussisältö | (IT) Fornitura | (ES) Volumen de suministro | (CZ) Rozsah dodávky | (PT) Material fornecido (GR) Παραδοτέος εξοπλισμός | (SK) Obsah balenia | (EE) Pakendi sisu | (LV) Pakas saturs | (LT) Pakuotės turinys (RO) Conținutul pachetului | (SI) Vsebina paketa | (HR) Sadržaj paketa | (HU) A csomag tartalma | (BG) обхват на доставката (AL) Përmbajtja e dorëzimit | (MK) Содржина на испорака | (TR) Teslimat içeriği | (UK) Зміст доставки | (BA,ME,RS) Sadržaj isporuke					
(DE)	1 Stehleuchte Montagematerial Montageanleitung	(GB)	1 Floor lamp Installation hardware Mounting instructions	(FR)	1 Lampadaire Matérial de montage Instructions de montage
(NL)	1 Vloerlamp Monteringsmateriale Montagehandleiding	(PL)	1 Lampa stojąca Elementy montażowe Instrukcja montażu	(NO)	1 Gulvlampe Monteringsmateriale Brukerveiledning
(DK)	1 Gulvlampe Monteringsmateriale Brugervejledning	(SE)	1 Golvlampa Monteringsmaterial Monteringsanvisning	(FI)	1 Lattiavalaisin Asennus materiaali Asennusohjeet
(IT)	1 Lampada da pavimento Materiale di montaggio Istruzioni di montaggio	(ES)	1 Lámpara de pie Material de montaje Instrucciones de montaje	(CZ)	1 Stojací lampa Materiál pro montáž Návod k montáži
(PT)	1 Candeeiro de pé Material de montagem Instruções de montagem	(GR)	1 Επιδαπέδιο φωτιστικό Υλικό συναρμολόγησης Οδηγίες συναρμολόγησης	(SK)	1 Podlahová lampa Inštalačný hardvér Inštalačná príručka
(BG)	1 Подова лампа материали за монтаж инструкции за монтаж	(EE)	1 Põrandalamp Paigaldustarvikud Paigaldusjuhend	(LV)	1 Grīdas lampa Instalācijas aparatūra Uzstādīšanas instrukcija
(LT)	1 Grindų lempa Montavimo aparatinė įranga Montavimo instrukcija	(RO)	1 Lampă de podea Hardware de instalare Instrucțiuni de montare	(SI)	1 Talna svetilka Namestitvena strojna oprema Navodila za montažo
(HR)	1 Podna lampa Instalacijski hardver Upute za montažu	(HU)	1 Padlólámpa Telepítési hardver Szerelési útmutató	(AL)	1 Lampa kate Materiali i montimit Udhëzuesi i montimit
(MK)	1 Светилка за под Монтажен материјал Упатство за монтажа	(TR)	1 Yer lambası Montaj malzemesi Montaj kılavuzu	(UK)	1 Підлогова лампа Монтажний матеріал Інструкція з монтажу
(BA) (ME) (RS)	1 Podna lampa Montažni materijal Uputstvo za montažu				

(DE) Verwendete Symbole (EN) Safety Precautions | (FR) Symboles utilisés | (NL) Gebruikte symbolen | (PL) Stosowane symbole | (NO) Brukte symboler | (DK) Brugte symboler (SE) Använda symboler | (FI) Käytetyt symbolit | (IT) Simboli usati | (ES) Símbolos empleados | (CZ) Použité symboly | (PT) Símbolos utilizados (GR) Χρησιμοποιούμενα σύμβολα | (SK) Bezpečnostné opatrenia | (EE) Ohutusabinõud | (LV) Drošības pasākumi (LT) Saugos priemonės | (RO) Măsuri de precauție | (SI) Varnostni ukrepi | (HR) Mjere opreza | (HU) Használt szimbólumok | (BG) Мерки за безопасност (AL) Simbolet e përdorura | (MK) Користени симболи | (TR) Kullanılan semboller | (UK) Використовувані символи | (BA,ME,RS) Korišteni simboli
IP 20

Lindby

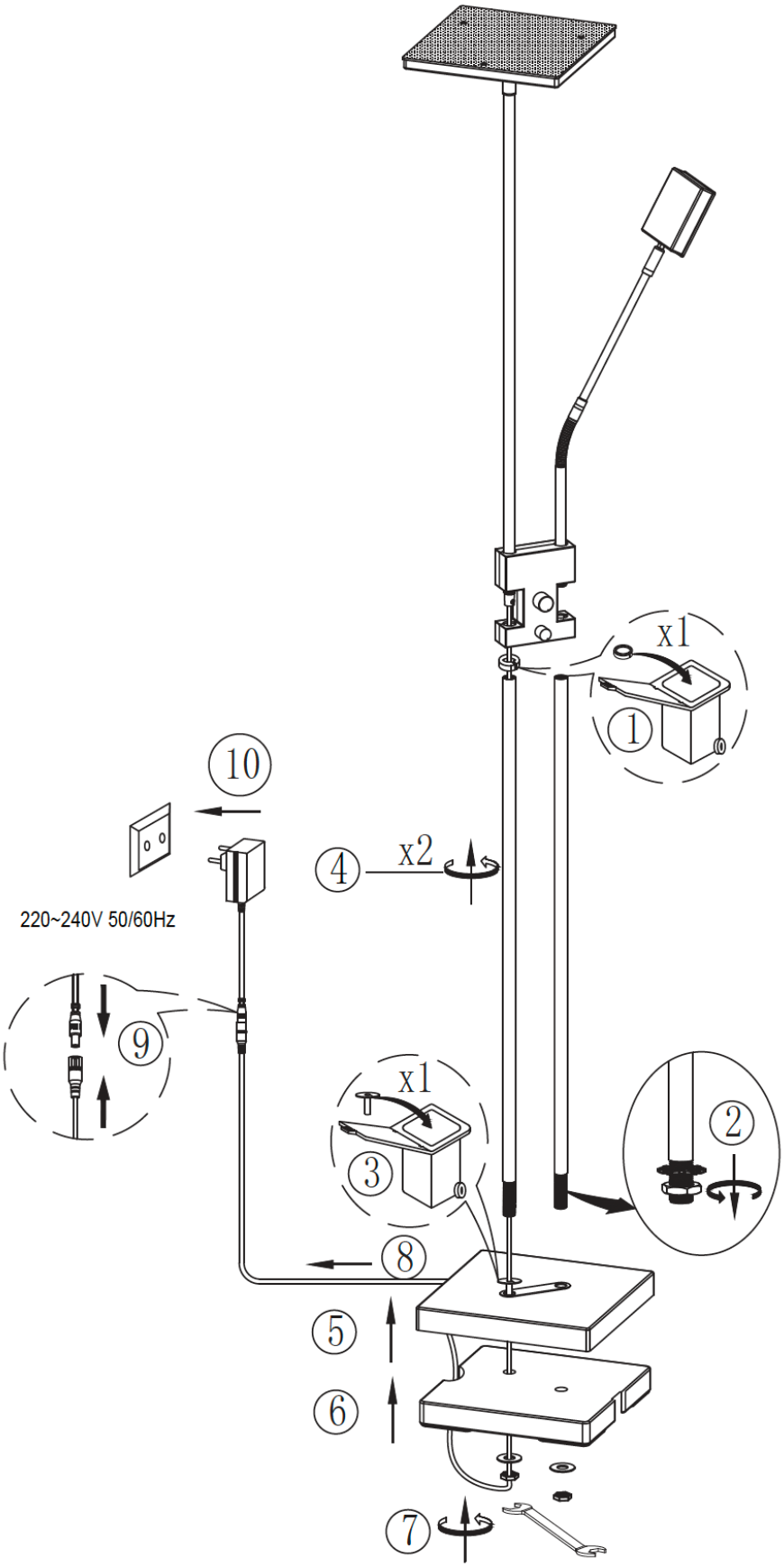

Lindby

	QR	EAN
(DE) Dieses Produkt enthält eine Lichtquelle der Energieeffizienzklasse D **(EN)** This product contains a light source of energy efficiency class D **(FR)** Ce produit comprend une source de lumière de classe d'efficience énergétique D **(NL)** Dit product bevat een lichtbron van energie-efficiëntieklasse D **(PL)** Produkt ten zawiera źródło światła o klasie efektywności energetycznej D **(NO)** Dette produktet inneholder en lyskilde i energieffektivitetsklasse D **(DK)** Dette produkt indeholder en lyskilde af energieffektklasse D **(SE)** Denna produkt innehåller en ljuskälla i energieffektivitetsklass D **(FI)** Tämä tuote sisältää energiatehokkuusluokan D valonlähteen **(IT)** Questo prodotto contiene una sorgente luminosa della classe di efficienza energetica D **(ES)** Este producto contiene una fuente de luz de la clase de eficiencia energética D **(CZ)** Tento výrobek obsahuje světelný zdroj třídy energetické účinnosti D **(PT)** Este produto contém uma fonte de luz da classe de eficiência energética D **(GR)** Αυτό το προϊόν περιέχει μια φωτεινή πηγή ενεργειακής απόδοσης κλάσης D **(SK)** Tento výrobok obsahuje zdroj svetla triedy energetickej efektivity D **(EE)** See toode sisaldab energiatõhususklassi D valgusallikat **(LV)** Šis produkts satur enerģijas efektivitātes klases D gaismas avotu **(LT)** Šis gaminys turi energijos efektyvumo klasės D šviesos šaltinį **(RO)** Acest produs conține o sursă de lumină de clasă de eficiență energetică D **(SI)** Ta izdelek vsebuje svetlobni vir energijskega razreda D **(HR)** Ovaj proizvod sadrži izvor svjetlosti energetske učinkovitosti klase D **(HU)** Ez a termék egy D energiahatékonysági osztályú fényforrást tartalmaz **(BG)** Този продукт съдържа източник на светлина с клас на енергийна ефективност: D **(AL)** Ky produkt përmban një burim drite të klasës së efikasitetit të energjisë D **(MK)** Овој производ содржи извор на светлина од класа на енергетска ефикасност D **(TR)** Bu ürün, enerji verimliliği sınıfı D olan bir ışık kaynağı içerir **(UK)** Цей продукт містить джерело світла класу енергоефективності D **(BA)(ME)(RS)** Ovaj proizvod sadrži izvor svjetlosti energetske klase D		4251911767841

	QR	EAN
(DE) Dieses Produkt enthält eine Lichtquelle der Energieeffizienzklasse D **(EN)** This product contains a light source of energy efficiency class D **(FR)** Ce produit comprend une source de lumière de classe d'efficience énergétique D **(NL)** Dit product bevat een lichtbron van energie-efficiëntieklasse D **(PL)** Produkt ten zawiera źródło światła o klasie efektywności energetycznej D **(NO)** Dette produktet inneholder en lyskilde i energieffektivitetsklasse D **(DK)** Dette produkt indeholder en lyskilde af energieffektklasse D **(SE)** Denna produkt innehåller en ljuskälla i energieffektivitetsklass D **(FI)** Tämä tuote sisältää energiatehokkuusluokan D valonlähteen **(IT)** Questo prodotto contiene una sorgente luminosa della classe di efficienza energetica D **(ES)** Este producto contiene una fuente de luz de la clase de eficiencia energética D **(CZ)** Tento výrobek obsahuje světelný zdroj třídy energetické účinnosti D **(PT)** Este produto contém uma fonte de luz da classe de eficiência energética D **(GR)** Αυτό το προϊόν περιέχει μια φωτεινή πηγή ενεργειακής απόδοσης κλάσης D **(SK)** Tento výrobok obsahuje zdroj svetla triedy energetickej efektivity D **(EE)** See toode sisaldab energiatõhususklassi D valgusallikat **(LV)** Šis produkts satur enerģijas efektivitātes klases D gaismas avotu **(LT)** Šis gaminys turi energijos efektyvumo klasės D šviesos šaltinį **(RO)** Acest produs conține o sursă de lumină de clasă de eficiență energetică D **(SI)** Ta izdelek vsebuje svetlobni vir energijskega razreda D **(HR)** Ovaj proizvod sadrži izvor svjetlosti energetske učinkovitosti klase D **(HU)** Ez a termék egy D energiahatékonysági osztályú fényforrást tartalmaz **(BG)** Този продукт съдържа източник на светлина с клас на енергийна ефективност: D **(AL)** Ky produkt përmban një burim drite të klasës së efikasitetit të energjisë D **(MK)** Овој производ содржи извор на светлина од класа на енергетска ефикасност D **(TR)** Bu ürün, enerji verimliliği sınıfı D olan bir ışık kaynağı içerir **(UK)** Цей продукт містить джерело світла класу енергоефективності D **(BA)(ME)(RS)** Ovaj proizvod sadrži izvor svjetlosti energetske klase D		4251911767858

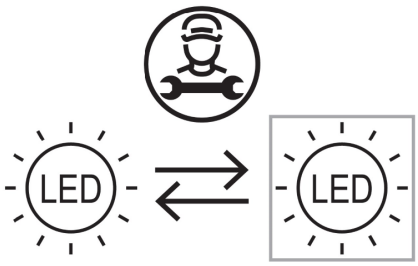	**(DE)** Durch einen Fachmann austauschbare Lichtquelle (nur LED). **(EN)** Replaceable (LED only) light source by a professional. **(FR)** Source de lumière remplaçable (LED uniquement) par un professionnel. **(NL)** Lichtbron (alleen led) te vervangen door een professional. **(PL)** Wymienne (tylko LED) źródło światła wykonane przez profesjonalistę. **(NO)** Utskiftbar (kun LED) lyskilde av en profesjonell. **(DK)** Udskiftelig lyskilde (kun LED), udskiftes af en elektriker. **(SE)** Ljuskälla (endast LED) utbytbar genom fackman. **(FI)** Ammattilainen voi vaihtaa vaihdettavan (vain LED) valonlähteen. **(IT)** Sorgente luminosa (solo LED) sostituibile da un professionista. **(ES)** Fuente de luz (solo LED) sustituible por un profesional. **(CZ)** Vyměnitelný (pouze LED) světelný zdroj odborníkem. **(PT)** Luz LED (apenas LED) substituível por um profissional. **(GR)** Η πηγή φωτός (μόνο LED) να αντικαθίσταται από επαγγελματία. **(SK)** Zdroj svetla (iba LED) vymeniteľný prostredníctvom odborníka. **(EE)** Spetsialisti poolt vahetatav valgusallikas (ainult LED). **(LV)** Speciālista maināms gaismas avots (tikai LED). **(LT)** Specialisto keičiamas šviesos šaltinis (tik LED). **(RO)** Sursă de lumină schimbabilă de către un specialist (doar LED). **(SI)** Svetlobni vir, ki ga lahko zamenja strokovnjak (samo LED). **(HR)** Izvor svjetlosti koji može zamijeniti stručnjak (samo LED). **(HU)** Szakember által cserélhető (csak LED) fényforrás. **(BG)** Светлинен източник, който може да се смени от специалист (само LED). **(AL)** Burim drite i zëvendësueshëm (LED vetëm) nga një profesionist. **(MK)** Изворот на светлина (само LED) се заменува од професионалец. **(TR)** Değiştirilebilir (yalnızca LED) ışık kaynağı bir profesyonel tarafından değiştirilir. **(UK)** Замінний (тільки LED) джерело світла замінюється фахівцем. **(BA)(ME)(RS)** Zamjenjiv (samo LED) izvor svjetlosti zamjenjuje profesionalac.

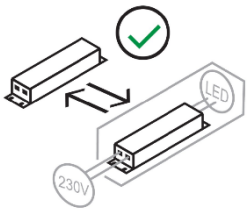	**(DE)** Durch einen Endverbraucher austauschbares Betriebsgerät. **(EN)** Replaceable control gear by an end-user. **(FR)** Contrôleur remplaçable (LED uniquement) par le consommateur. **(NL)** Voorschakelapparatuur te vervangen door consument. **(PL)** Wymienny osprzęt sterujący przez użytkownika końcowego. **(NO)** Utskiftbar kontrollutstyr av en sluttbruker. **(DK)** Udskiftelig igangsætter, kan udskiftes af slutbrugeren. **(SE)** Styrdon utbytbart genom slutkonsument. **(FI)** Loppukäyttäjän vaihdettavat ohjauslaitteet. **(IT)** Dispositivo di controllo sostituibile da un utente finale. **(ES)** Dispositivo de control sustituible por un usuario final. **(CZ)** Vyměnitelný předřadník koncovým uživatelem. **(PT)** Dispositivo de controlo substituível por um utilizador final. **(GR)** Ο εξοπλισμός ελέγχου να αντικαθίσταται από τον τελικό χρήστη. **(SK)** Predradník vymeniteľný prostredníctvom koncového používateľa. **(EE)** Asendatav juhtseade lõppkasutaja poolt. **(LV)** Aizstājams vadības aprīkojums lietotāja puse. **(LT)** Keičiamas valdymo įrenginys naudotojo. **(RO)** Echipament de comandă înlocuibil de către utilizatorul final. **(SI)** Zamenljiva krmilna oprema s strani končnega uporabnika. **(HR)** Zamjenjiva upravljačka oprema od strane krajnjeg korisnika. **(HU)** Cserélhető vezérlőberendezés a végfelhasználó által. **(BG)** Заменяемо управляващо оборудване от крайния потребител. **(AL)** Pajisje kontrolli e zëvendësueshme nga përdoruesi përfundimtar. **(MK)** Заменлива контролна опрема од корисникот. **(TR)** Son kullanıcı tarafından değiştirilebilir kontrol donanımı. **(UK)** Замінний керуючий пристрій від кінцевого користувача. **(BA)(ME)(RS)** Zamjenjiva kontrolna oprema od strane krajnjeg korisnika.