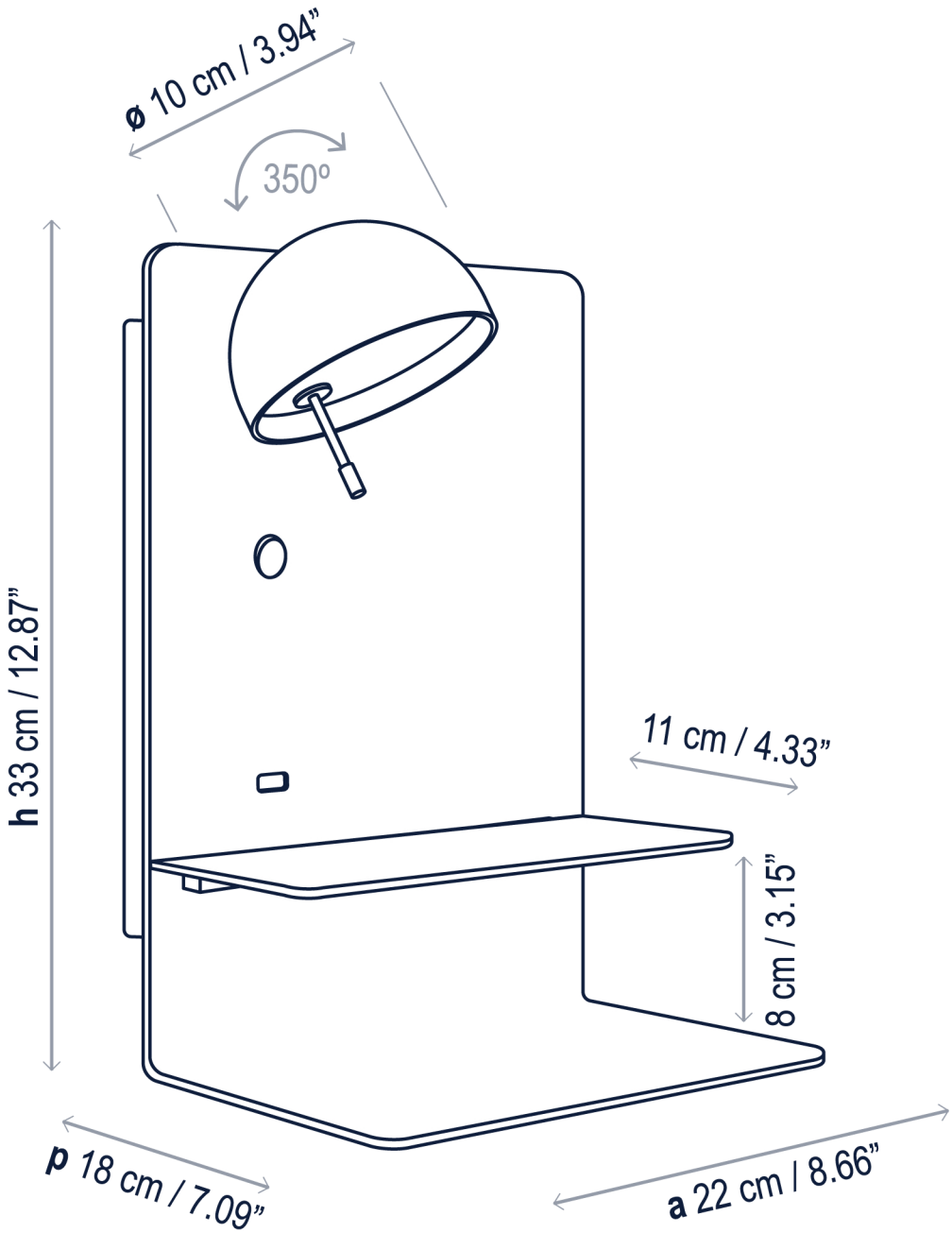
ø 10 cm / 3.94”
350º
h 33 cm / 12.87”
11 cm / 4.33”
8 cm / 3.15”
p 18 cm / 7.09”
a 22 cm / 8.66”