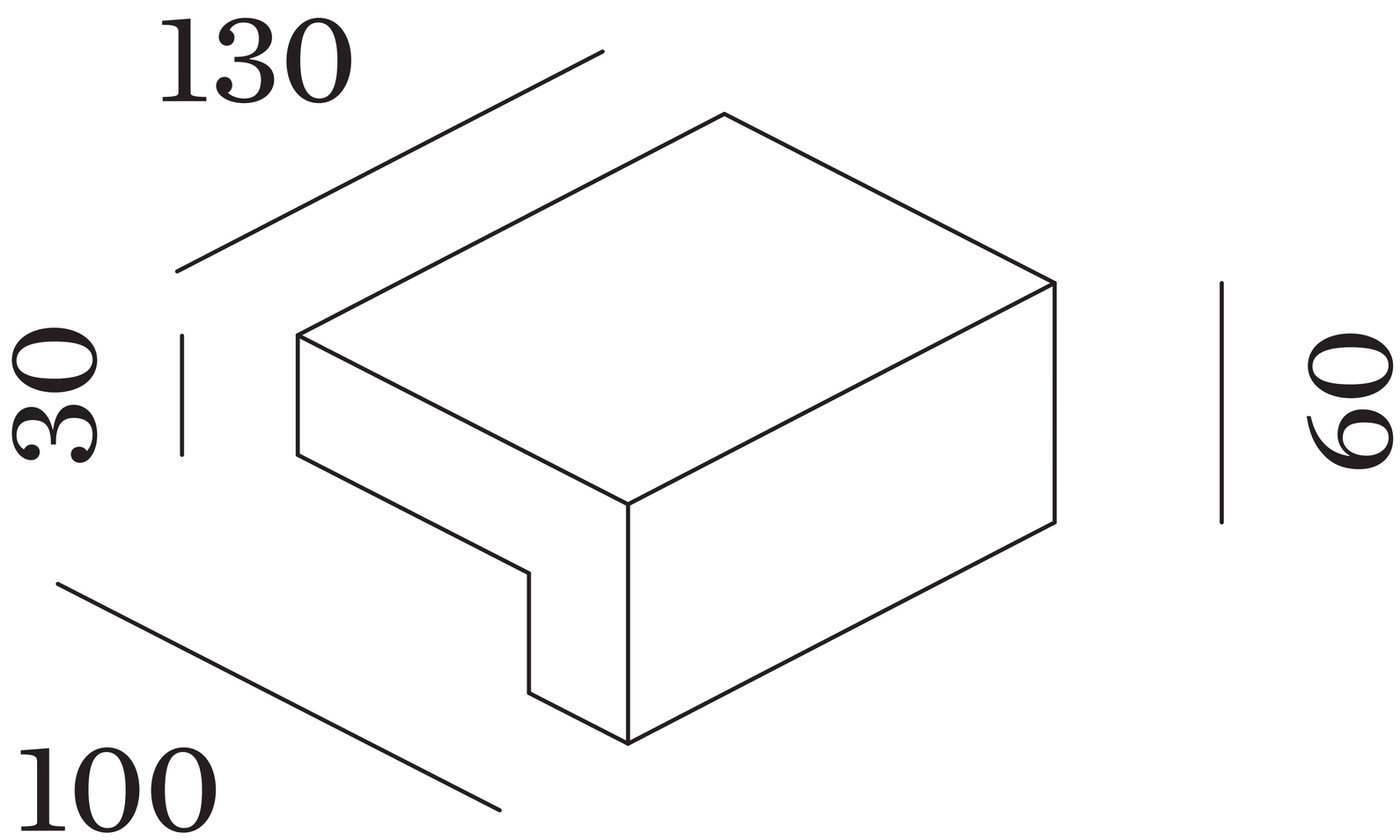
130
30
60
100