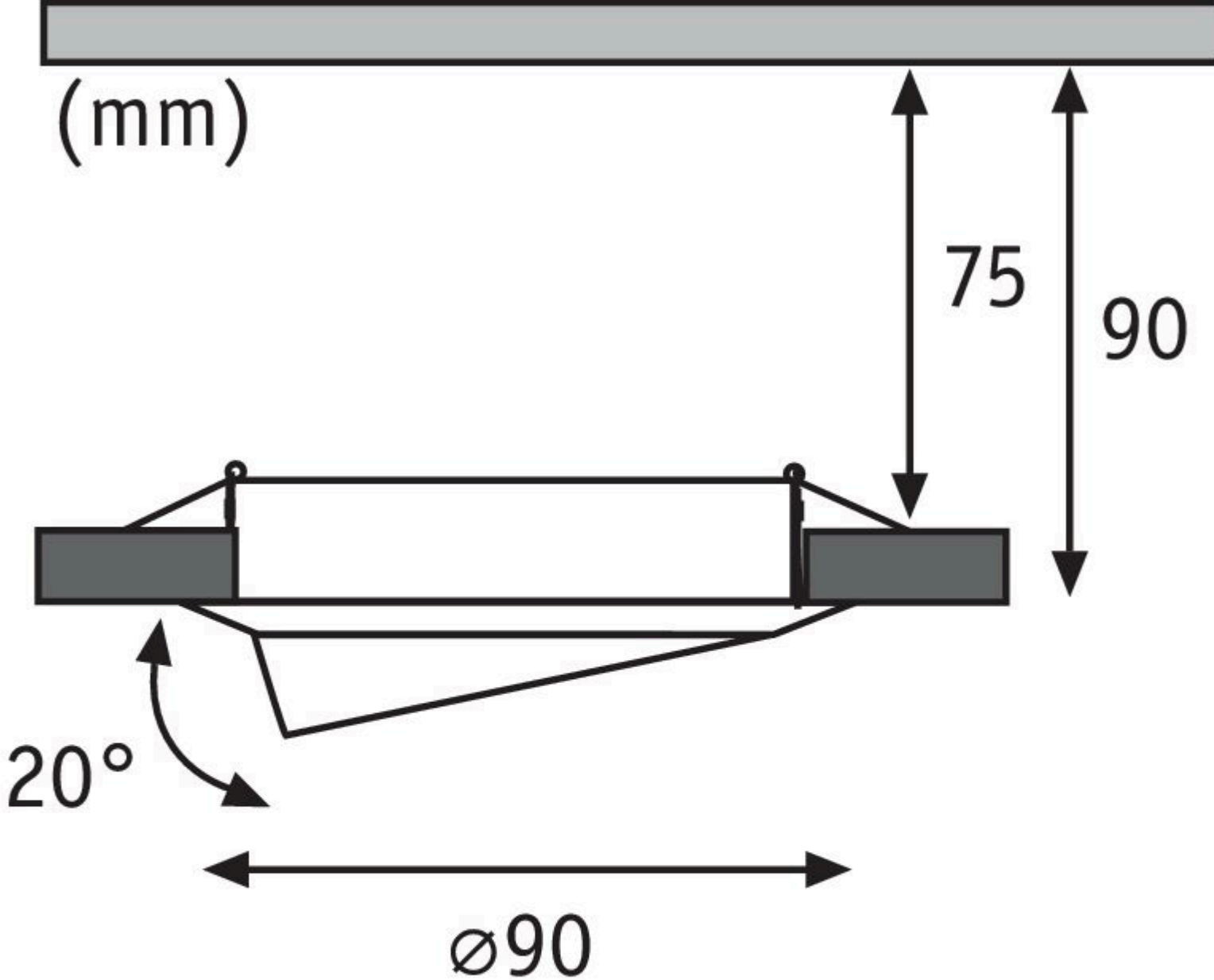
(mm)
75
90
20°
⌀90

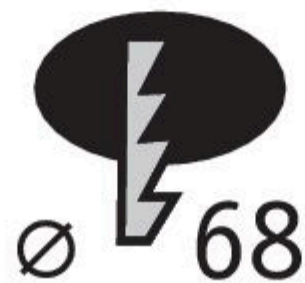
⌀ 68