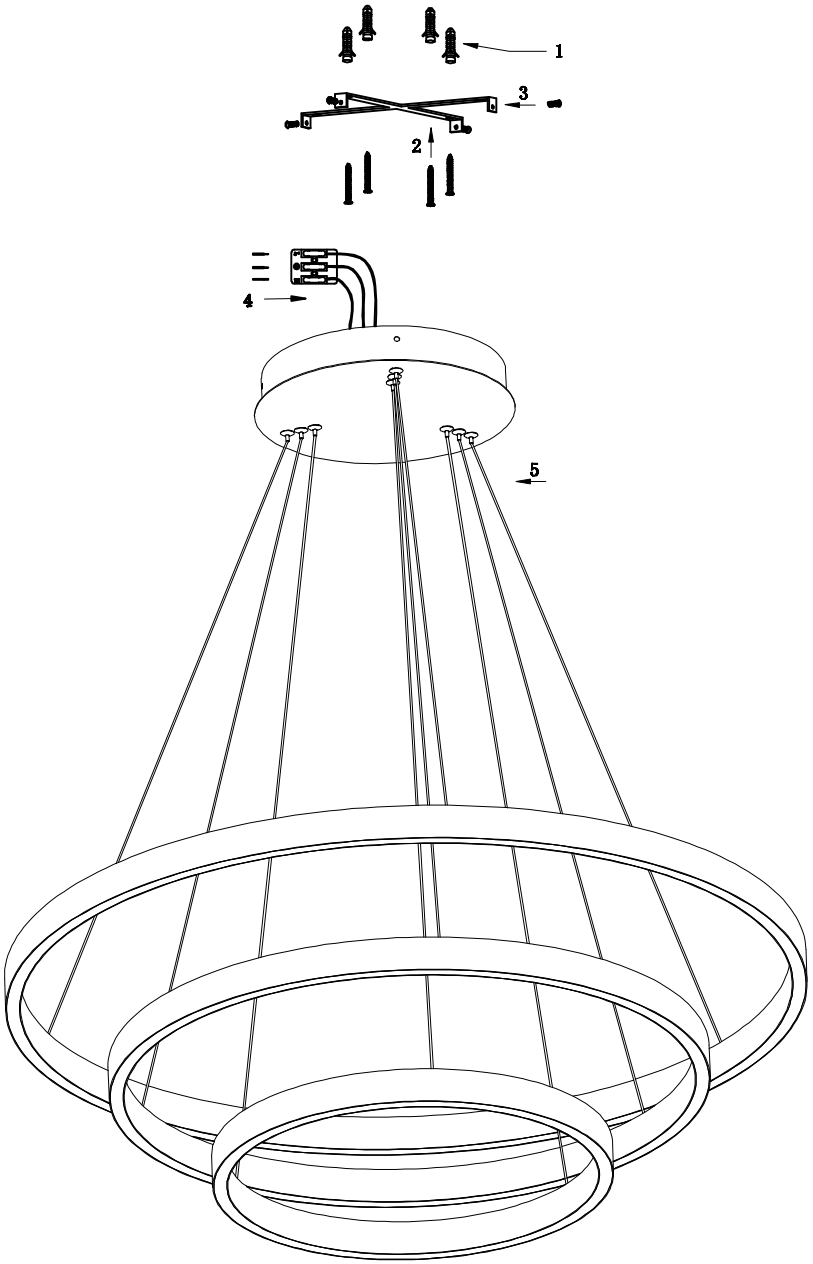
1
3
2
4
5

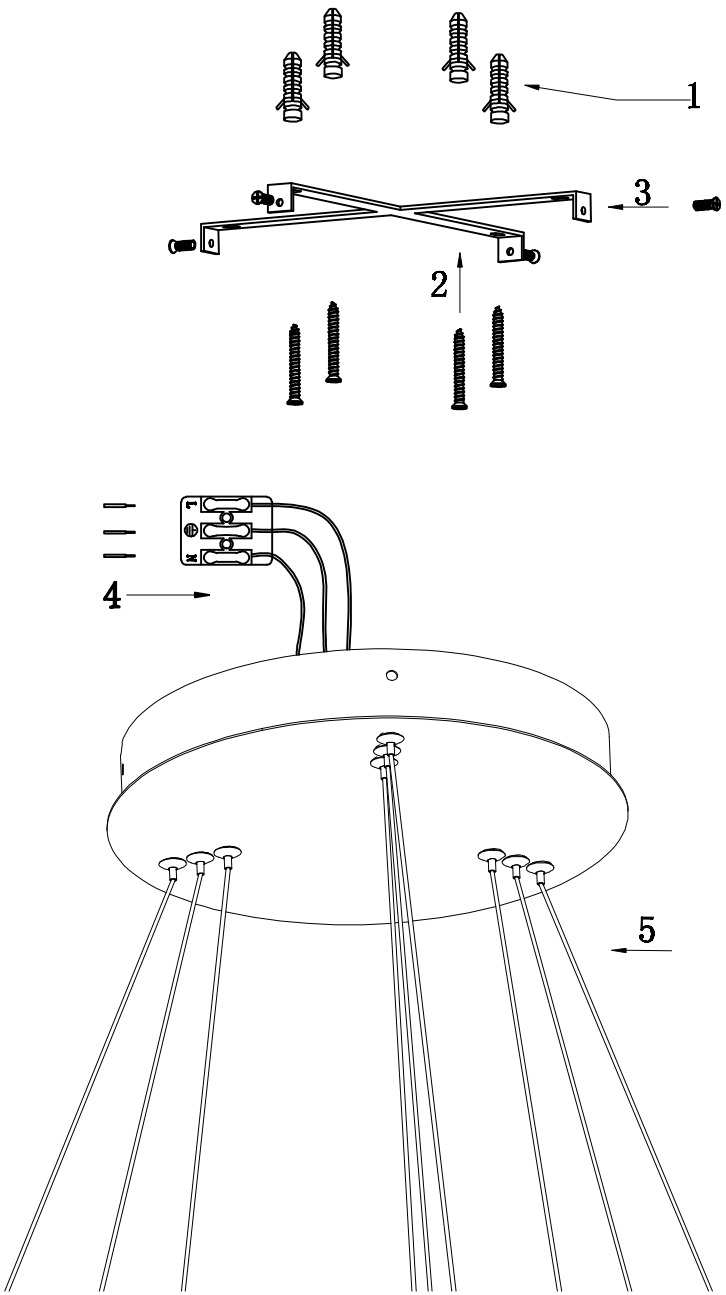
1
3
2
4
5