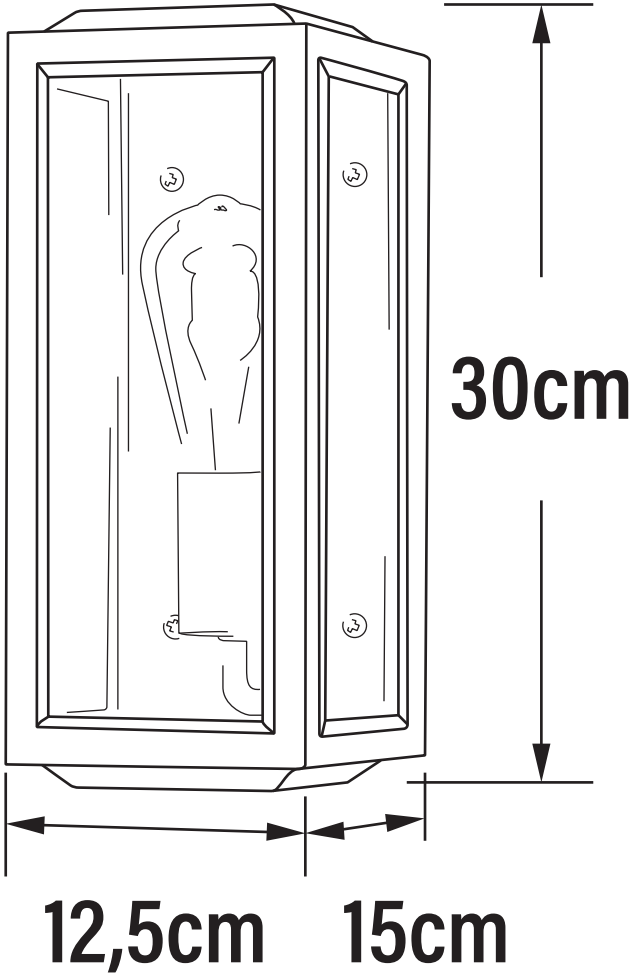
30cm
12,5cm
15cm