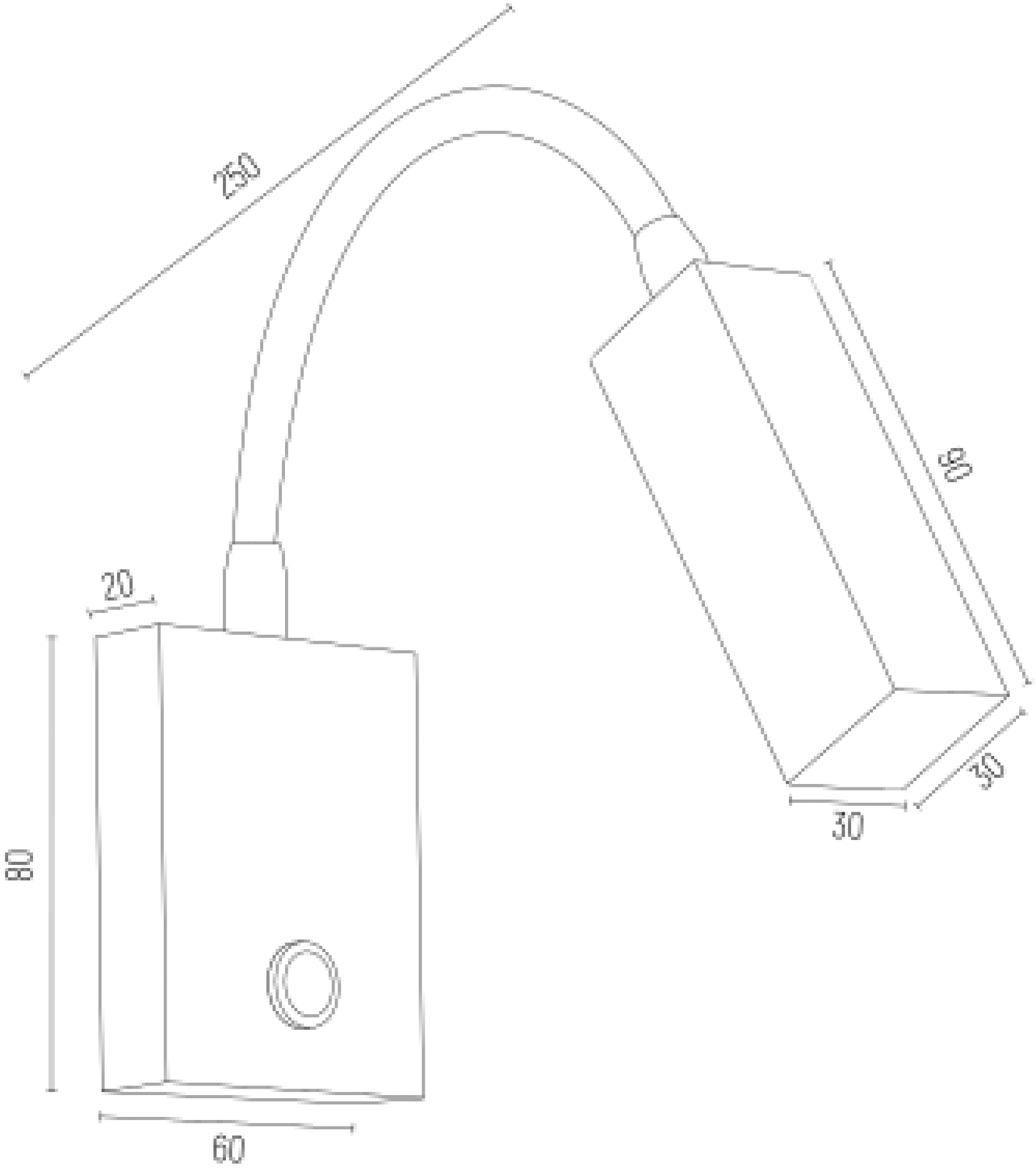
250
20
80
60
90
30
30