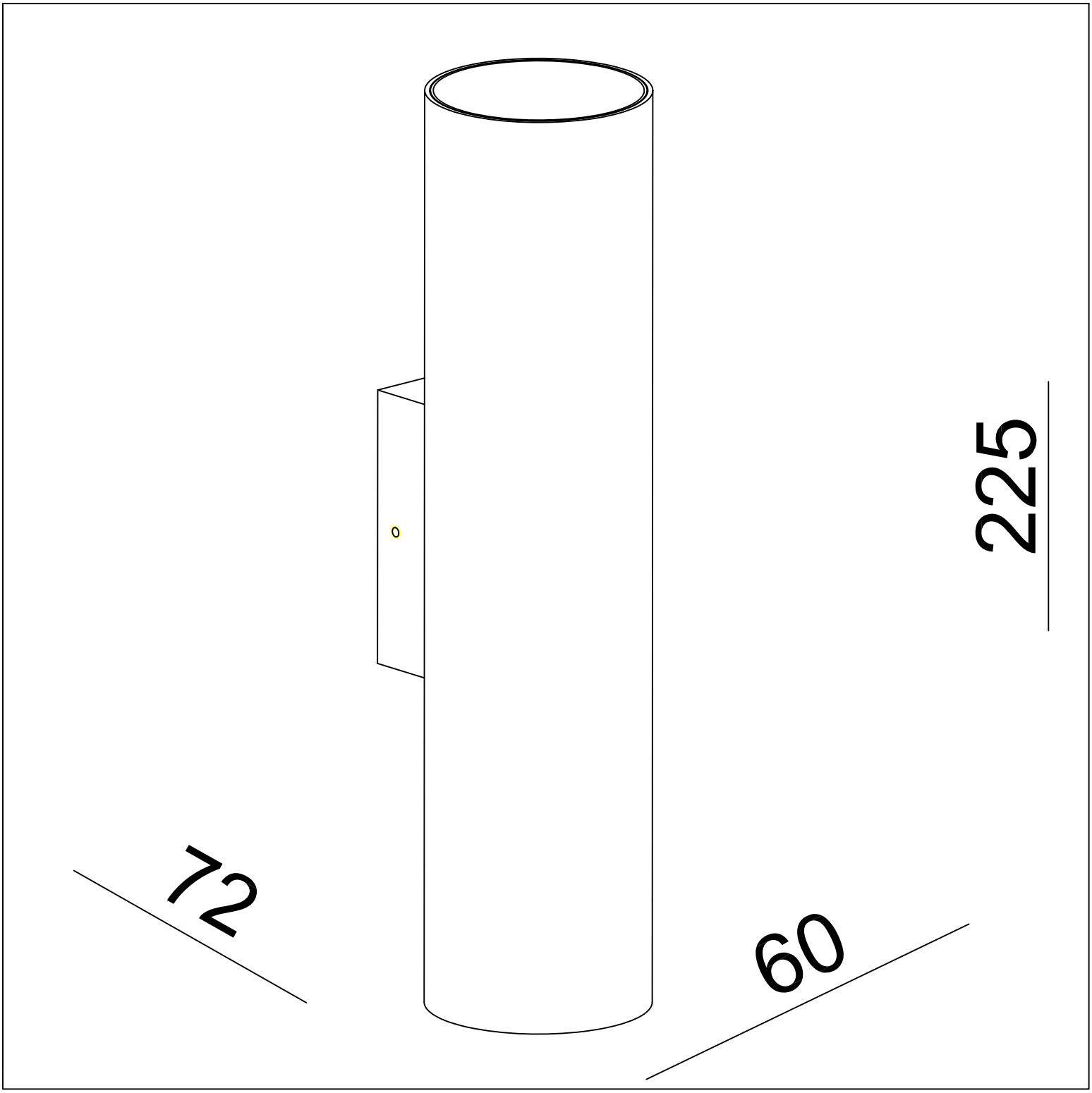

ARCCHIO

9928044