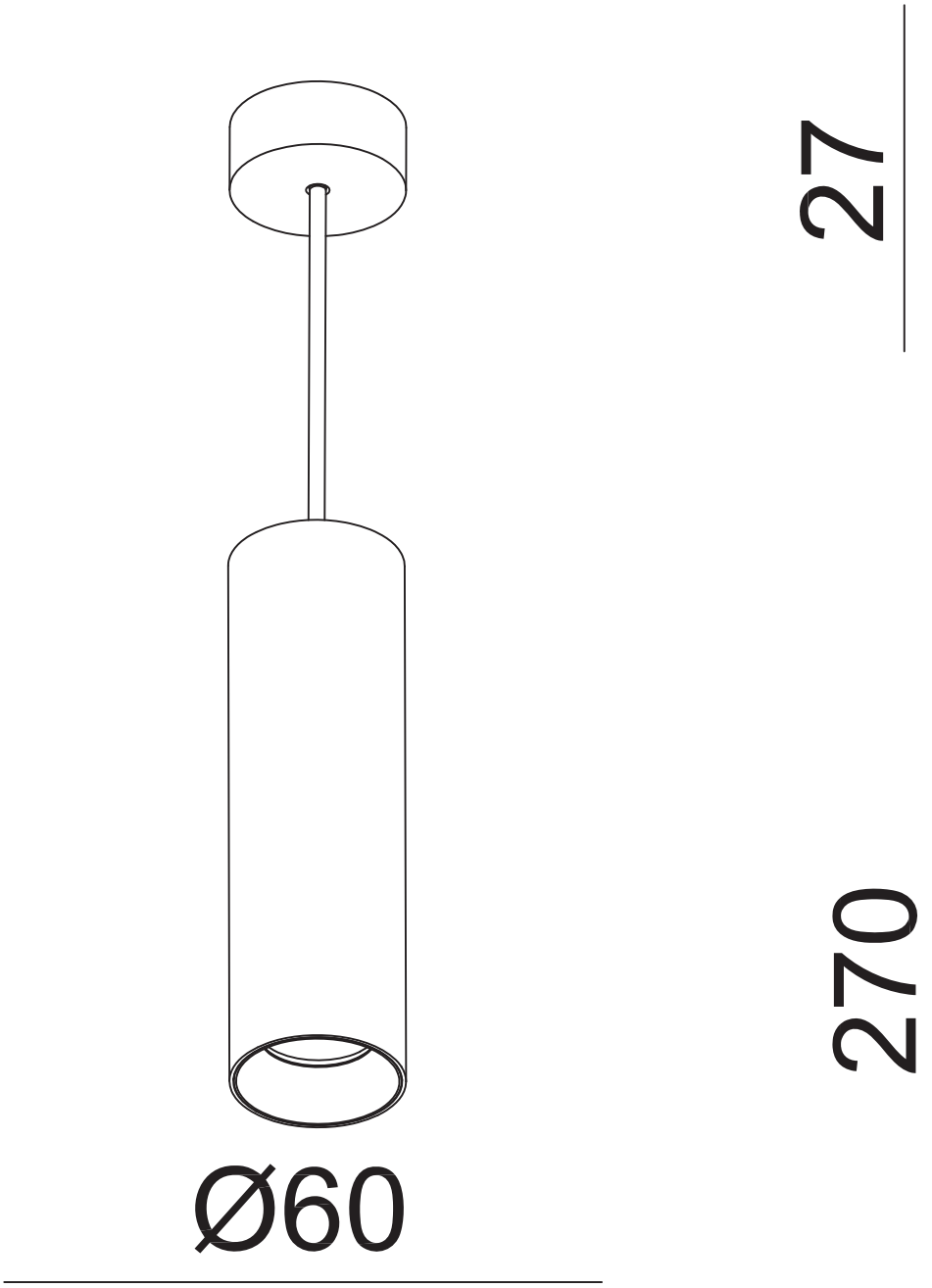

ARCCHIO

9928048