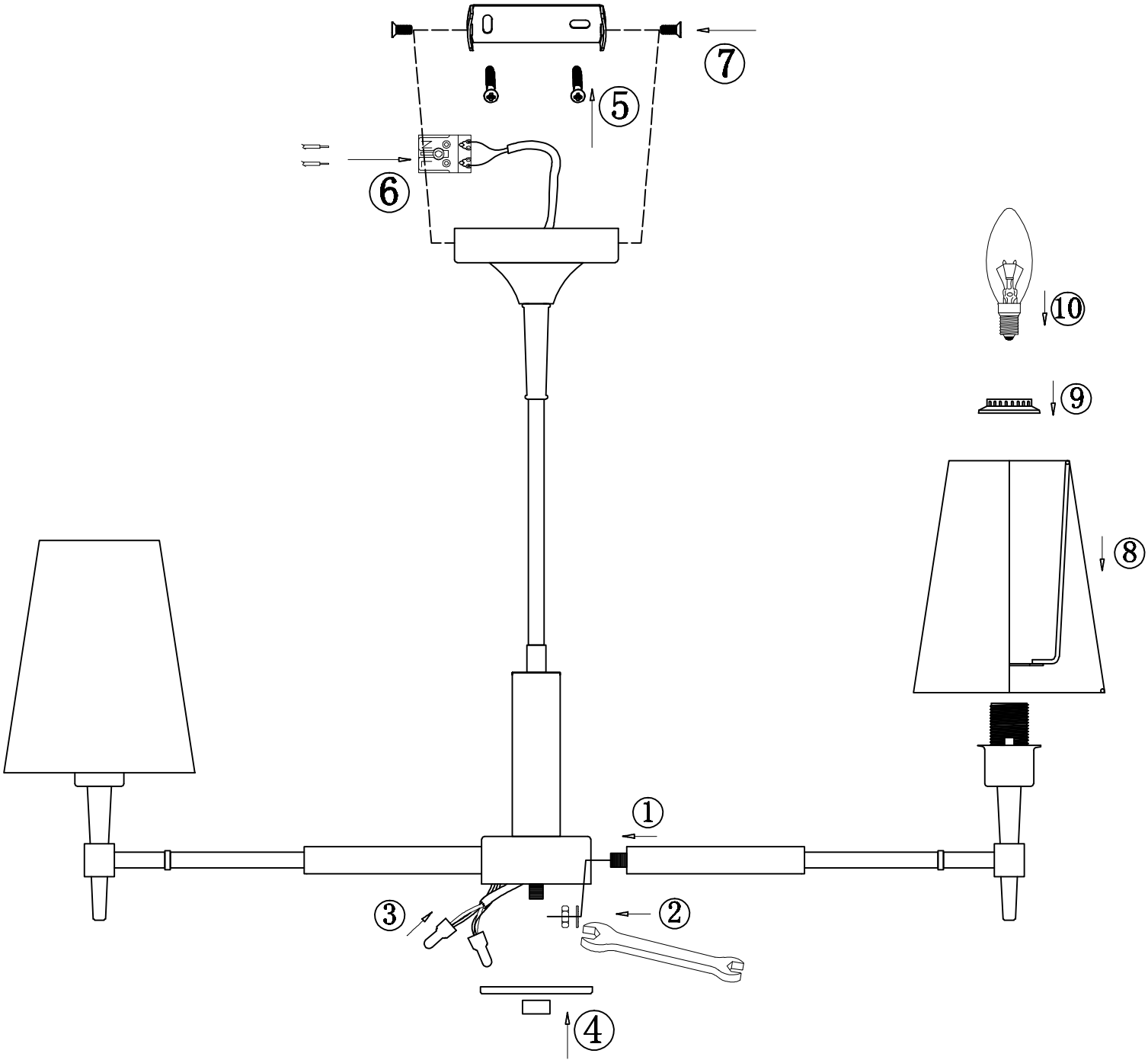
7
5
6
10
9
8
1
3
2
4