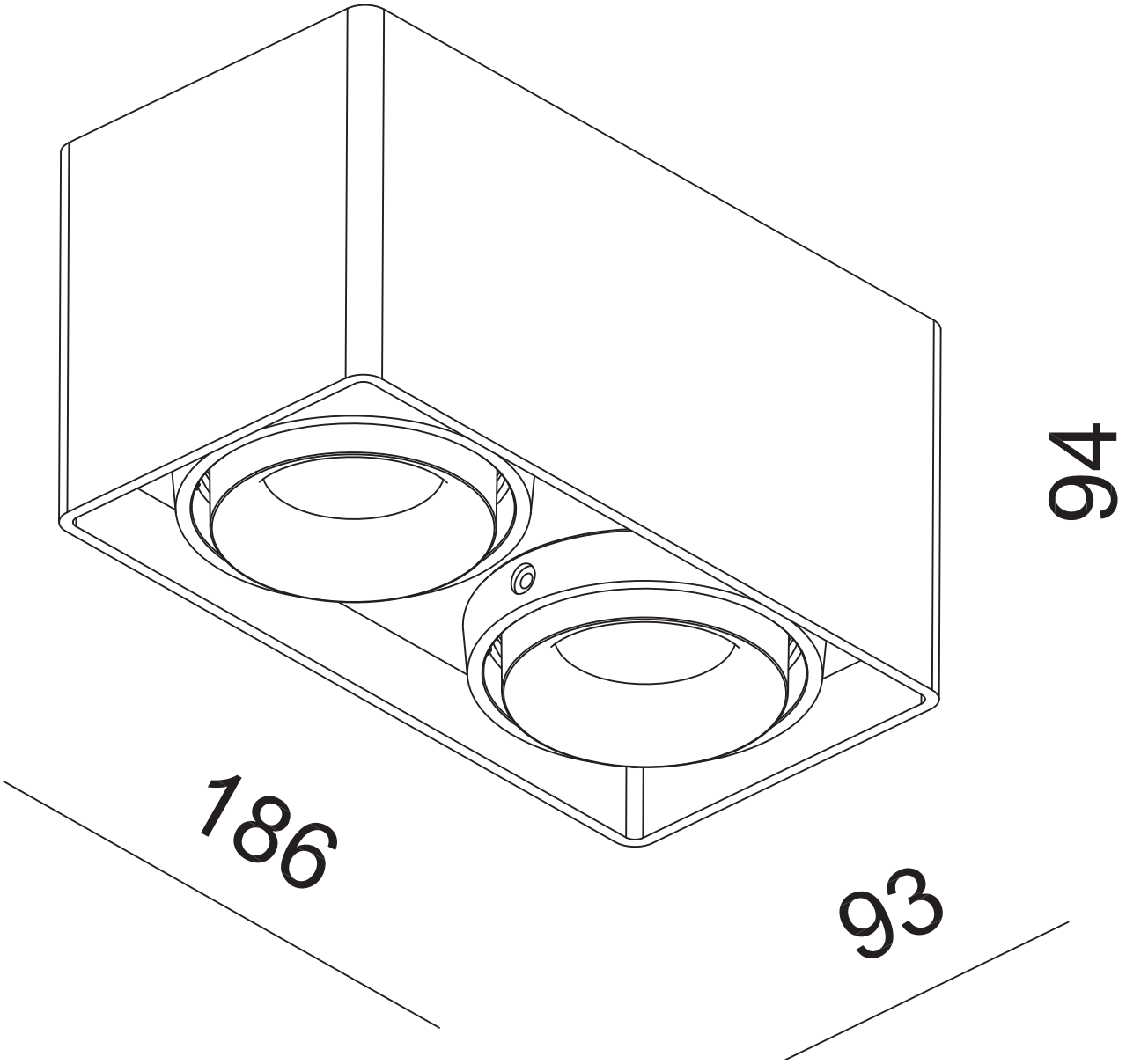

ARCCHIO

9928031