faro
BARCELONA

INSTRUCCIONES

INSTRUCTIONS • INSTRUCTION • INSTRUÇÕES • ANWEISUNGEN
INSTRUCTIES • INSTRUZIONI • ΟΔΗΓΊΕΣ • ИНСТРУКЦИИ

MANUALE
MANUEL
MANUAL
εγχειρίδιο

MANUAL

MANUAL
HANDBUCH
HANDLEIDING
Руководство

Mod: ECO INDUS
Refs: 33005

- LEGGERE E CONSERVARE LE ISTRUZIONI
- LIRE ET CONSERVER CES INSTRUCTIONS

LEA Y GUARDE ESTAS INSTRUCCIONES

- READ AND SAVE THESE INSTRUCTIONS
- LEIA E GUARDE ESTAS INSTRUÇÕES

- BITTE AUFMERKSAM LESEN UND AUFBEWAHREN
- GELIEVE DEZE INSTRUCTIES TE LEZEN EN TE BEWAREN

ATENCIÓN / ATTENTION / ATTENCION / OPGELET/ ATTENZIONE ATENÇÃO / ACHUNG / ΠΡΟΣΟΧΗ / ВНИМАНИЕ

Protección clase I: El aparato tiene toma de tierra. El cable de toma de tierra (amarillo / verde) debe ser conectado al clip marcado con el símbolo
Protection class I: The fitting has an earthing connection: The earth wire wire (yellow / green) has to be connected to the clip marked with
Protection de classe I: L'équipement a une conexion à la prise de terre. Le câble de terre (jaune et vert) doit éter connecté au clip marqué d'une croix
Beschermklasse I: het armatuur is uitgerust met een aardklem en moet dus worden geaard. Sluit de aardleiding (geelgroene ader)aan op de met gemarkeerde klem
Protezione in classe I: l'apparecchio ha una connessione di presa a terra. Il cavo di terra (giallo/verde) deve essere collegato alla vite segnata con una
Protecçâo classe I: O material tem uma ligaçao Terra. O fio Terra (amarelo e verde) tem que ser conectado com o clip marcado com um
Schutzklasse I: Diese Leuchte hat einen Schutzleiteranschluss. Der Schutzleiter muß an die mit,gekennzeichnete Erdungsschraube angeschlossen Werden
Προστασία κλάσης I: Η συσκευή έχει γείωση. Το καλώδιο γείωσης (κίτρινο / πράσινο) πρέπει να συνδεθεί στο κλιπ που φέρει το σύμβολο
Защита класса I: прибор имеет заземление. Провод для заземления (желтый / зеленый) должен быть подсоединен к зажиму, маркированному символом

Este aparato solamente puede ser instalado en habitaciones donde el contacto directo con el agua sea imposible
This fitting should only be installed in rooms where direct contact with water is impossible
Cet équipement doit être installé dans des pièces hors de toute projection d'eau
Installeer her amatuur enkel in ruimten waar direct contact met water onmogelijk is
Questo apparecchio di alluminazione deve essere installato solamente in locali in cuil el conttato diretto con l'acqua è impossible
Este material só deve ser instalado em divisoes onde o contacto com a água seja imposívvel.
Diese Leuchte darf nur in Räumen verwendet werden, in denen bei ordnungdgemäßer Verwendung ein direkter mit wasser nicht möglich ist
Η συσκευή αυτή μπορεί να εγκατασταθεί μόνο σε εσωτερικό χώρο όπου είναι αδύνατη η άμεση επαφή με το νερό
Можно устанавливать только в помещениях, где невозможен прямой контакт с водой

F

El aparato puede ser instalado en superficies normalmente inflamables
The fitting is suitable for fixing to normal flammable surfaces
L'équipement peut être installé sur des surfaces normalement inflammables
Het armatuur is geschikt voor bevestiging/plaatsing aan/op normaal ontvlambare materialen/oppervlakten
E' adatto per essere installato su normali facciate infiammabili
Material próprio para fixar em superfícies inflamáveis normais
An dieser Leuchte befinden sich Bauteile die bei Benutzung der Leuchte heiß warden
Η συσκευή μπορεί να εγκατασταθεί σε εύφλεκτες επιφάνειες.Οι εντοιχισμένοι λαμπτήρες δεν πρέπει σε καμία περίπτωση να καλύπτονται με μονωτικό ή παρόμοιο υλικό
Прибор можно устанавливать на поверхностях без риска воспламеняемости. Встроенные светильники ни в коем случае нельзя накрывать изоляционным или аналогичным материалом

función inversa / reverse function / fonction inverse / função inversa / Inverse Funktion
Omgekeerde functie / funzione inversa / αντίστροφη /λειτουργία обратная функция

garantia de motor 15 años / motor guarantee 15 years / garantie de moteur 15 ans / garantia do motor 15 anos/ Motorgarantie 15 Jahre /
15 jaar garantie op de motor / garancia del motore 15 anni / εγγύηση κινητήρα 15 / χρόνια гарантия двигателя 15 лет
garantía de ventilador 2 años / fan guarantee 2 years / garantie de ventilateur 2 ans / garantia do ventilador 2 anos /Ventilatorgarantie 2 Jahre
2 jaar garantie op de ventilator / garancia del ventilatore 2 anni / εγγύηση κινητήρα 2 χρόνια / гарантия вентилятора 2 года

Consumo en w,según velocidad del motor / Consumptiom in w, according to the speed of the motor / Consommation em w, selon la vitesse du moteur
Consumo en w, de accordo com a velocidade do motor / Stromverbrauch in W / Verbruik in w / Consumo in W secondo la velocita del motore
Κατανάλωση σε βατ, σύμφωνα με την ταχύτητα του μοτέρ / Потребление в Вт, в зависимости от скорости мотора

16/26.4/48

Revoluciones por minuto / Revolutions per minute / Tours minute / Voltas minuto / Undrehungen pro Minute
Omwentelingen per minuut / Giri al minuto / Στροφές ανά λεπτό / Обороты в минуту

150/225/322

PRECAUCIONES ■ ESPAÑOL■

PRECAUCIONES

▪ Lea todo este manual cuidadosamente antes de comenzar la instalación y guarde estas instrucciones.
▪ Para evitar un posible choque eléctrico, antes de instalar su ventilador desconecte la electricidad, apagando los interruptores de circuito o disyuntores que alimentan la caja eléctrica donde se va a instalar al ventilador y el interruptor de pared asociado.
▪ Todo el cableado y las conexiones se deben hacer de acuerdo con los códigos eléctricos nacional y local.
▪ Para reducir el riesgo de lesiones personales, fije el ventilador directamente a la estructura de soporte de la casa o edificio de acuerdo con estas instrucciones y use solamente los herrajes suministrados.
▪ El ventilador deberá estar instalado a 80 cm de las paredes o de cualquier estructura vertical.
▪ Las palas deben quedar a 2,30 m del suelo como mínimo.
▪ No instalar ventilador en área con posibilidad de mucha humedad.
▪ Siga las instrucciones de conexión eléctrica de este manual. Si no conoce bien la forma de hacer la instalación eléctrica, deberá usar los servicios de un electricista cualificado.
▪ Algunos motores son sensibles a las señales de los controles de velocidad variable de estado sólido. NO USAR este tipo de control.
▪ Para reducir el riesgo de lesiones personales, no doble el sistema de fijación de las palas cuando instale, equilibre o limpie el ventilador.
▪ Nunca inserte objetos extraños entre las palas del ventilador cuando este girando.
▪ Nunca intente parar las palas del ventilador cuando esta en funcionamiento.

NORMAS DE SEGURIDAD IMPORTANTES

ADVERTENCIAS:
Antes de instalar el ventilador y/o las luces opcionales, desconecte la alimentación eléctrica, ya sea retirando los fusibles o desconectando el interruptor automático de su vivienda.
Con el fin de reducir el riesgo de incendio, descarga eléctrica o lesiones personales, monte el ventilador exclusivamente sobre una caja “homologada para la fijación de un ventilador”.
Si se ha decidido por un control de pared, utilice un dispositivo de control de la velocidad del ventilador apropiado para evitar el riesgo de incendio, descarga eléctrica o daños personales. NO UTILICE UN DIMER PARA BOMBILLAS INCANDESCENTES O UN DISPOSITIVO DE CONTROL DE LA VELOCIDAD DE ESTADO SOLIDO (Solid State).
Con el fin de reducir el riesgo de sufrir lesiones, no doble las fijaciones de las aspas al instalarlas, equilibrarlas o limpiarlas. No coloque objetos entre las aspas cuando el ventilador está funcionando.

NOTA:
Las instrucciones y las normas de seguridad contenidas en el presente manual no pueden prevenir todas las condiciones y situaciones que pudieran presentarse. Por razones obvias, el presente manual no puede incluir factores como la precaución y el cuidado. Estos factores deberán ser asumidos por la(s) persona(s) que instalan, mantienen y utilizan el producto.

DESEMBALAJE DEL VENTILADOR

A. Desembale el ventilador y controle si el contenido está completo. No tire el cartón, ya que en caso de un reemplazo o de una reparación durante el plazo de garantía, el ventilador debe ser enviado dentro del embalaje original. Retire del embalaje todas las piezas. No deposite el motor en el suelo de lado, ya que podría doblar o dañar su carcasa decorativa.
B. Controle todas las piezas, que deberían ser las siguientes:

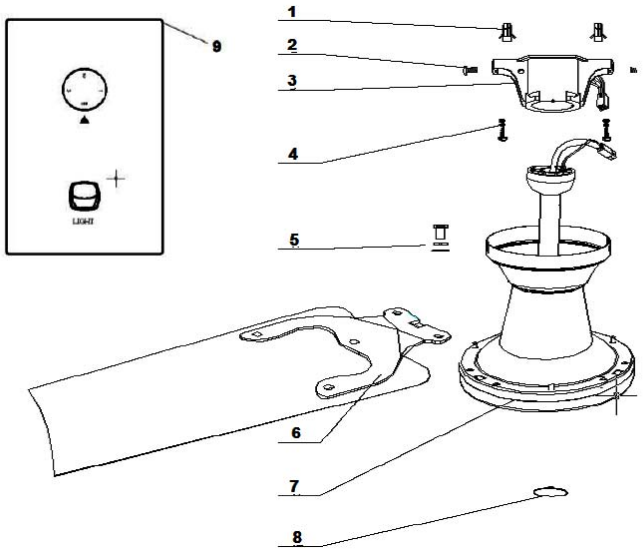

HERRAMIENTAS Y MATERIALES REQUERIDOS

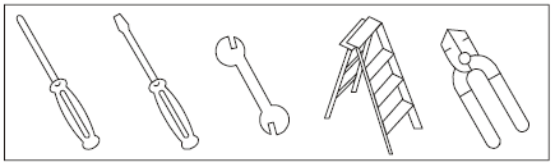

- Destornillador de cruz
- Destornillador para los tornillos de fijación de las aspas
- Llave o tenazas
- Escalera
- Alicates para cortar cables
- Accesorios para el cableado prescritos por la reglamentación vigente

FIJACIÓN DE LAS ASPAS DEL VENTILADOR:

1. Introduzca las aspas en las ranuras que se encuentran al lado del motor y haga coincidir los orificios de las aspas con los del motor (si los orificios no coinciden, el aspa está al revés).
2. Introduzca los tornillos de las aspas con sus respectivas arandelas de fibra en los orificios. NO APRIETE LOS TORNILLOS ANTES DE HABER INTRODUCIDO AMBOS TORNILLOS. Haga lo mismo con las demás aspas.
3. Apriete los tornillos de las aspas con la fuerza suficiente para asegurar una marcha tranquila y exenta de vibraciones del ventilador.

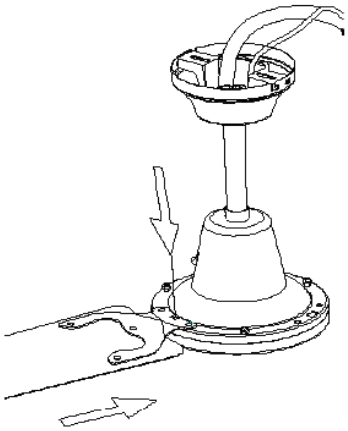

FIG. 2

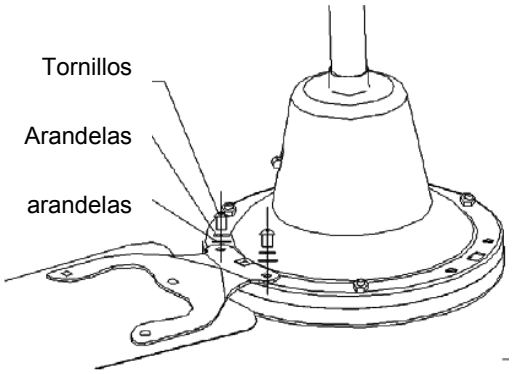

INSTALACIÓN DEL SOPORTE PRINCIPAL

Atención: Con el fin de evitar descargas eléctricas, asegúrese de que el suministro eléctrico ha sido previamente desconectado. La instalación eléctrica deberá hacerse de acuerdo con la reglamentación vigente, conectando el ventilador a tierra como precaución contra eventuales descargas eléctricas.

1. Determine la viga del techo a la que se montará el ventilador. Asegúrese de que la ubicación del ventilador cumple con las exigencias sobre las distancias mínimas de la sección de seguridad de la guía. Las vigas de madera deben estar en condiciones de soportar una carga adicional de aprox. 30 kg.
2. Si no existe, monte primero una caja de fijación “homologada como soporte de un ventilador” según las instrucciones suministradas con la caja de fijación. La caja de fijación también debe soportar una carga mínima de aprox. 30 kg.)
3. Fije el soporte principal del ventilador a la caja de fijación mediante los dos tornillos suministrados conla caja de fijación

aprox. 30 kg

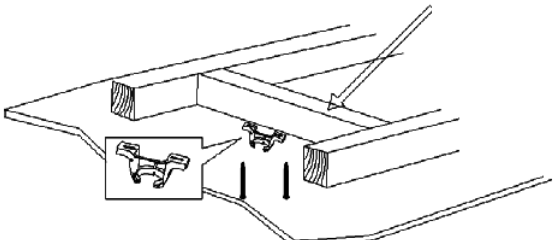

NOTA: El dibujo no representa el soporte actual

INSTALACIÓN

1. Fijar firmemente al techo el gancho suministrado.
2. Colgar el ventilador en dicho gancho.
3. Montar las palas en el motor del ventilador con los tornillos suministrados.
4. Efectuar las conexiones que hay en el techo con la regleta de empalme que va en la parte superior de la tija. Si en su casa hay instalada toma de tierra conectarla también en dicha regleta. Si no la hay dejar el cable verde/amarillo sin conectar. Una vez hecho esto subir el florón superior y fijarlo a la tija.
5. para instalar el interruptor-regulador del ventilador puede escoger dos opciones, o bien sustituir el interruptor en la pared por el regulador o bien independientemente.

NOTAS:

- No apretar los tornillos que sujetan la tija al motor ya que al apretarlos podría desequilibrar el ventilador y este vibraría demasiado, estos tornillos ya llevan un pasador que impiden que los mismos se suelten de la tija.
- Cuando fije el florón inferior vigile que este no toque en el motor ya que al ponerse en marcha rozará y puede estropearse el mismo.
- Si después de efectuar la instalación del ventilador observa que funciona con cualquier anomalía no lo manipule ya que la garantía no cubre ni la manipulación del ventilador por personal no autorizado por B-58087479, ni una instalación defectuosa del mismo. Le sugerimos lo lleve al establecimiento donde lo compro.

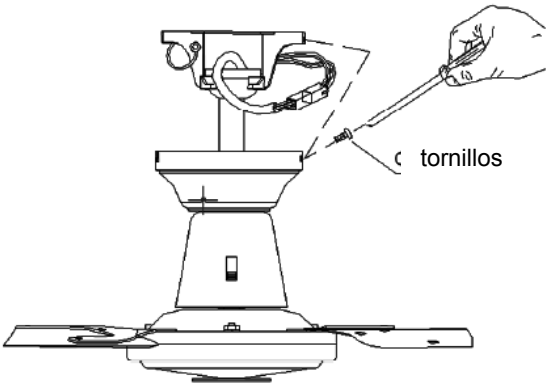

CONEXIONES ELÉCTRICAS

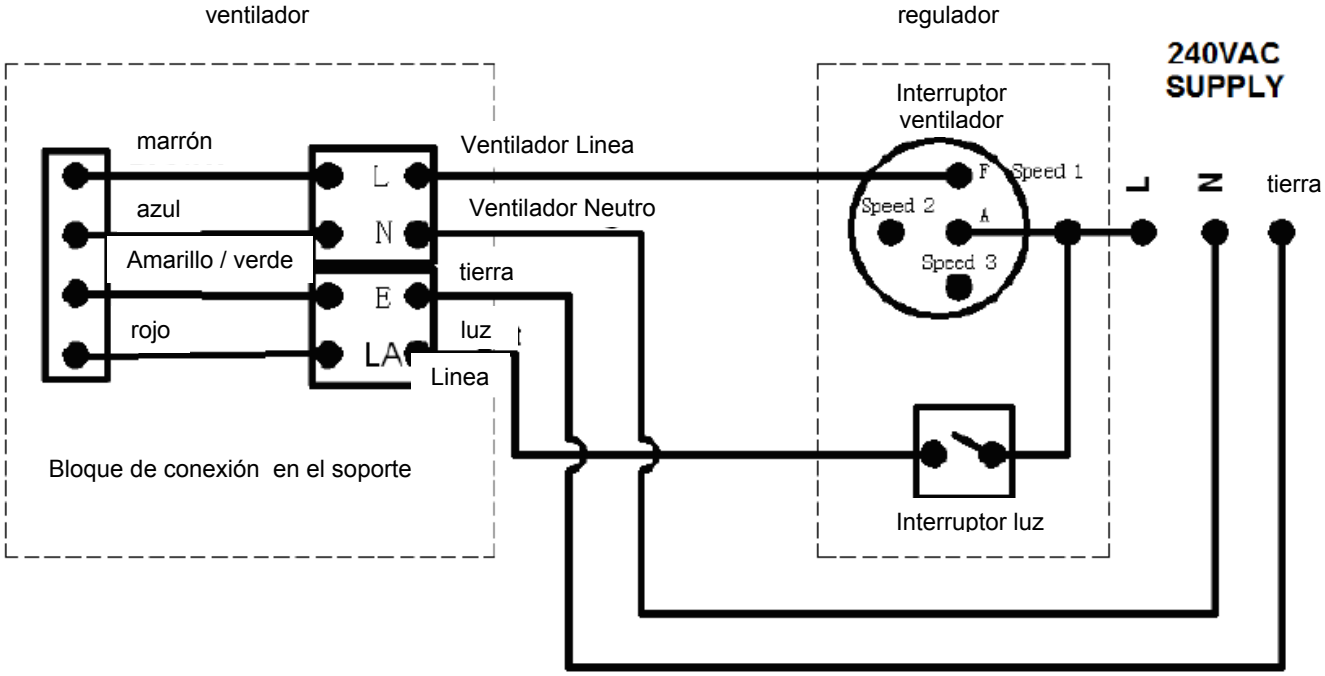

INSTALACIÓN DEL REGULADOR

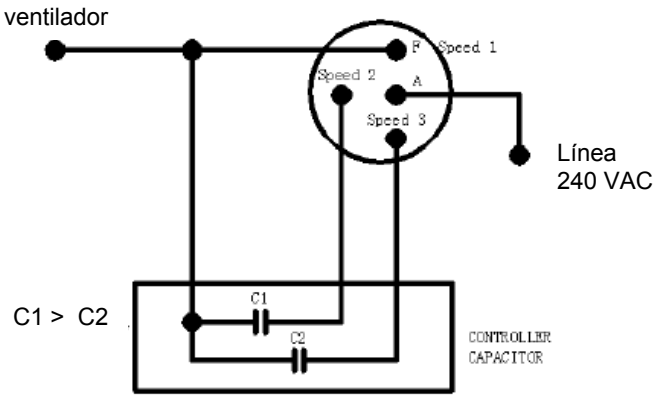

FUNCIONES DEL REGULADOR

posición	función
OFF	OFF: ventilador parado
1	1: velocidad alta
2	2- velocidad media
3	3- velocidad baja
	LIGHT SWITCH: no dispone de kit de luz.

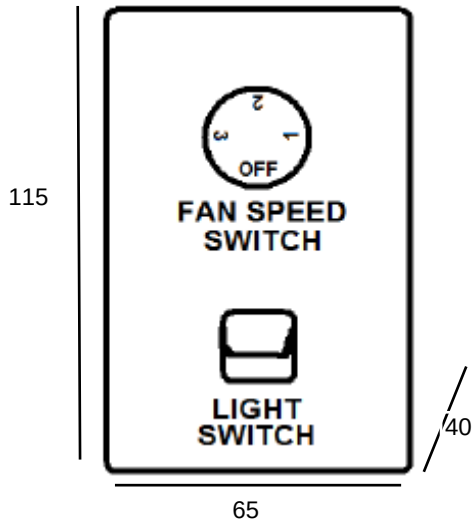

FUNCIÓN INVERSA

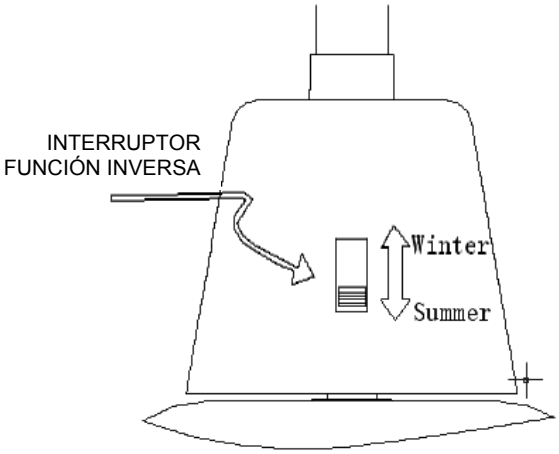

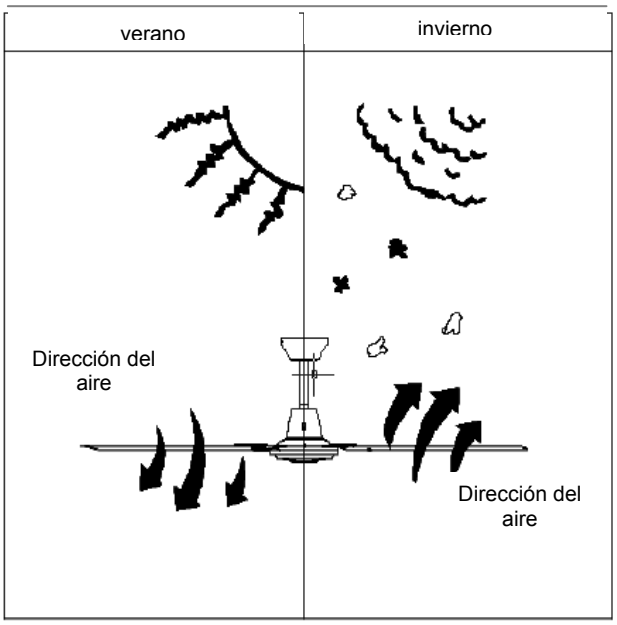

MANTENIMIENTO

1. Debido al movimiento natural del ventilador, algunas conexiones podrían soltarse. Revisar las conexiones de soporte, los soportes y las fijaciones de las palas dos veces al año. Asegurar que estén firmes.
2. Limpiar el ventilador para ayudar a mantener su apariencia de nuevo por años. No usar agua para limpiar; se puede dañar el motor, o la madera, o posiblemente causar electrochoque.
3. Usar solamente un paño suave para evitar rayar el acabado. El cromado esta sellado con una capa de laca para minimizar la decoloración o deslustre.
4. No es necesario engrasar el ventilador. El motor tiene rodamientos lubricados permanentemente.

GUÍA DE LOCALIZACIÓN DE AVERÍAS

El ventilador no arranca

1. Revisar los fusibles o interruptor de circuitos principales y secundarios.
2. Revisar las conexiones del bloque de terminales según lo indicado en la instalación.
   ATENCIÓN : Asegurar de cortar la electricidad principal.
3. Asegurar que el interruptor deslizante esté firmemente en la posición de arriba o abajo. El ventilador no funciona cuando el interruptor está en la mitad.
4. Asegurar que se quitaron las lengüetas estabilizadoras del motor.
5. Si el ventilador todavía no funciona, llamar a un electricista cualificado. No tratar de reparar las conexiones eléctricas internas sin tener experiencia para hacerlo.

El ventilador hace ruido

1. Asegurar que todos los tornillos en la caja del motor estén apretados.
2. Asegurar que los tornillos que fijan el soporte de la paleta al motor estén apretados.
3. Si se usa un conjunto de luces opcional, asegurar que los tornillos que sujetan las pantallas de vidrio estén apretadas a mano. Asegurar que la bombilla esté bien firme en el receptáculo y que no este tocando la pantalla de vidrio. Si la vibración persiste, sacar la pantalla e instalar una bande de caucho de ¼" en el cuello de la pantalla de vidrio para que actúe de aislante. Reponer la pantalla y apretar los tornillos contra la banda de caucho.
4. Algunos motores son sensibles a las señales de los controles de velocidad variable de estado sólido. NO USAR este tipo de control.
5. Permitir un periodo de asentamiento de 24 horas. La mayoría de los ruidos asociados con un ventilador nuevo desaparecen después de este periodo.

El ventilador se bambolea

Todas las palas están contrapesadas y agrupadas por peso. Las maderas naturales varían en densidad, lo cual puede causar el bamboleo del ventilador aunque las palas estén emparejadas por peso. Los procedimientos siguientes deben eliminar la mayoría del bamboleo. Revisar el bamboleo después de cada paso.

1. Revisar que todas las palas estén firmemente atornilladas en los soportes de las palas.
2. Asegurar que todos los soportes de las palas estén firmemente sujetos al motor.
3. Asegurar que el escudete y los soportes de montaje estén firmemente apretados a la viga del techo.
4. La mayoría de los problemas de bamboleo del ventilador se deben a que los niveles de las palas están desiguales. Comprobar este nivel seleccionando un punto en el techo encima de la punta de una de las palas. Medir esta distancia como se muestra en la figura 1. manteniendo la medida dentro de 1/8", girar el ventilador hasta que la próxima pala quede en posición para medida. Repetir con cada pala. Si no todos los niveles son iguales, se pueden ajustar de la siguiente manera. Para ajustar la punta de una pala hacia abajo, insertar una arandela (no suministrada) entre la pala y el soporte de la pala en el tornillo más cerca del motor . Para ajustar la punta de una pala hacia arriba, insertar la arandela (no suministrada) entre la pala y el soporte de la pala en los dos tornillos más lejos del motor .

Si el bamboleo de la pala todavía es notorio, intercambiar dos palas adyacentes para redistribuir el peso y posiblemente lograr un funcionamiento más suave.

PRECAUZIONI ■ ITALIANO ■

- Per garantire una corretta installazione leggere attentamente le istruzioni e guardare i disegni prima di iniziare.
- Per evitare il rischio di scosse elettriche togliere l'alimentazione elettrica prima di collegare i cavi.Tutte le connessioni elettriche devono essere realizzate in conformità con i regolamenti locali, le Ordinanze e/o i regolamenti nazionali. In caso di dubbi sulla modalità di installazione di un apparecchio elettrico, chiedere assistenza a un elettricista qualificato e autorizzato e a un técnico in grado di verificare la tenuta dei supporti a soffitto e la corretta installazione e connessione.
- Accertarsi di montare la ventola in un punto in cui le pale, girando, non possano entrare in contatto con altri Oggetti. Le pale devono trovarsi a un'altezza di almeno 2,10 metri dal pavimento quando la ventola è in funzione.
- Se possibile, montare la ventola su una trave del soffitto: la trave deve essere in grado di sostenere il movimento e il peso della ventola. Se la ventola sarà montata su una scatola di distribuzione a soffitto, è necessaria una scatola ottagonale di METALLO di 10 x 5,5 cm di profondità, con approvazione UL per la sicurezza come "supporto per ventola". La scatola e i relativi accessori di supporto devono essere in grado di sostenere il peso della ventola in Movimento (almeno 16 kg). La scatola non deve poter girare o muoversi. NON USARE SCATOLE DI PLASTICA. Per l'installazione su soffitti di cemento chiedere assistenza al personale qualificato.
- Le pale devono essere montate dopo che l'alloggiamento del motore sia stato appeso in posizione. Per proteggere l'alloggiamento del motore, tenerlo nel cartone finché non sia pronto per essere installato. In caso di installazione di più ventole, assicurarsi di non mischiare i componenti.
- Dopo aver effettuato le connessioni elettriche, i conduttori con impiombatura devono essere girati verso l'alto e inseriti con cura nella scatola di distribuzione. I cavi devono essere tenuti separati Dal conduttore di terra, e il conduttore di terra del dispositivo deve stare sul lato opposto della scatola rispetto al filo caldo.
- Gli schemi elettrici sono raffigurati solo come riferimento.I dispositivi di illuminazione non forniti in dotazione con la ventola devono avere l'approvazione UL ed essere installati secondo lerelative istruzioni.
- Una volta completata l'installazione della ventola, assicurarsi che tutte le connessioni siano ben salde per evitare che la ventola cada provocando danni o lesioni.
- La ventola può essere messa in funzione subito dopo l'installazione. I cuscinetti sono adeguatamente ingrassati in modo che, in condizioni d'uso normale, non sia necessaria un'ulteriore lubrificazione.
- Spegnere e fermare la ventola prima di cambiare la direzione di rotazione.

IMPORTANTI PRECAUZIONI PER LA SICUREZZA

Grazie per aver acquistato una ventola da soffitto FARO. Avete scelto il prodotto migliore! Questa ventola è stata progettata per durare negli anni e offrire le massime prestazioni.

AVVERTENZE:
• Escludere la corrente staccando il fusibile o direttamente dal quadro elettrico prima di installare la ventola e/o la lampada.
• Per ridurre il rischio di incendi, scosse elettriche o danni personali, montare solo su una scatola di distribuzione approvata come supporto per ventole.
• Se si sceglie il comando a parete, usare un dispositivo di controllo della velocità appositamente progettato per le ventole a soffitto, al fine di evitare rischi di incendi, scosse elettriche o danni personali. NON USARE UN SEMPLICE VARIATORE DI INTENSITÀ LUMINOSA O UN DISPOSITIVO DI CONTROLLO DELLA VELOCITÀ A STATO SOLIDO.
• Per ridurre il rischio di danni personali, non piegare i supporti delle pale durante l'installazione, il bilanciamento o la pulizia della ventola. Non inserire corpi estranei tra le pale in rotazione.
NOTA:
Le precauzioni, le avvertenze e le istruzioni importanti riportate in questo manuale non coprono tutte le possibili condizioni e situazioni di pericolo. È necessario anche l'uso del buon senso e della dovuta attenzione da parte di chi si occupa dell'installazione, della manutenzione e dell'uso della ventola.

DISIMBALLAGGIO DELLA VENTOLA
A. Aprire la confezione e verificare il contenuto. Non buttare la scatola: in caso di sostituzione o riparazione in garanzia la ventola deve essere restituita nella confezione originale. Togliere dalla confezione tutte le parti e i componenti. Non appoggiare l'alloggiamento del motore su un lato onde evitare di piegarlo o danneggiarlo.
B. Esaminare tutte le parti. Devono essere presenti i seguenti pezzi:

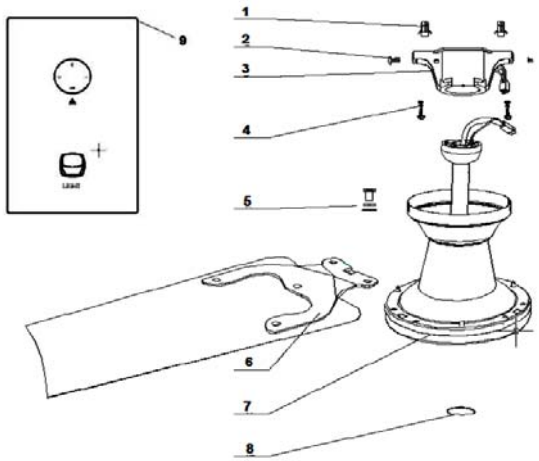

STRUMENTI E MATERIALI NECESSARI

• Cacciavite a stella
• Cacciavite piatto
• Chiave inglese o pinze
• Scala a pioli
• Tagliafili
• Dispositivi elettrici richiesti dai regolamenti locali

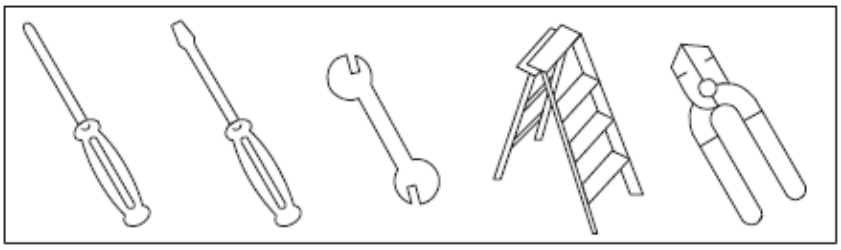

FISSARE LE PALE:
1- togliere il cappuccino delle viti.
2- Inserire le pale nelle scanalature sul lato del motore della ventola e allineare i fori delle pale con i fori del motore. (Se i fori non si possono allineare significa che le pale sono al contrario.)
3- Inserire le viti delle pale con le rondelle in fibra in ogni foro. SERRARLE SOLO DOPO AVERLE INSERITE ENTRAMBE. Ripetere l'operazione per ogni pala.
4- Serrare bene tutte e le viti delle pale per garantire la sicurezza e la stabilità della ventola.
5- mettere il cappuchio

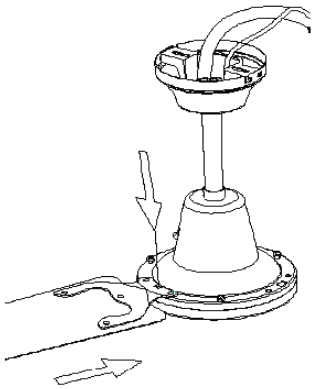

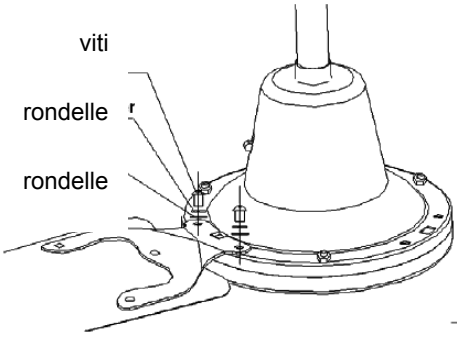

INSTALLAZIONE DEL SUPPORTO A SOFFITTO:

Attenzione:
Al fine di evitare il rischio di scosse elettriche, escludere la corrente dal quadro elettrico prima di iniziare il cablaggio. Le connessioni devono essere effettuate in conformità con i regolamenti nazionali e locali sugli impianti elettrici. La ventola a soffitto deve essere collegata a terra per evitare il rischio di scosse elettriche.
1. Scegliere il punto in cui montare la ventola, assicurandosi di rispettare la distanza minima necessaria Da pareti e altri oggetti. Se si monta la ventola su una trave, accertarsi che questa sia solida e di dimensioni tali da poter sostenere almeno 30 kg di peso.
2. Montare una scatola di distribuzione con marchio UL adatta come supporto per ventole, seguendo le relative istruzioni. La scatola di distribuzione deve essere in grado di sostenere un peso di almeno 30kg.
3. Fissare la staffa di supporto alla scatola di distribuzione usando 2 viti per legno fornite in dotazione con la scatola di distribuzione

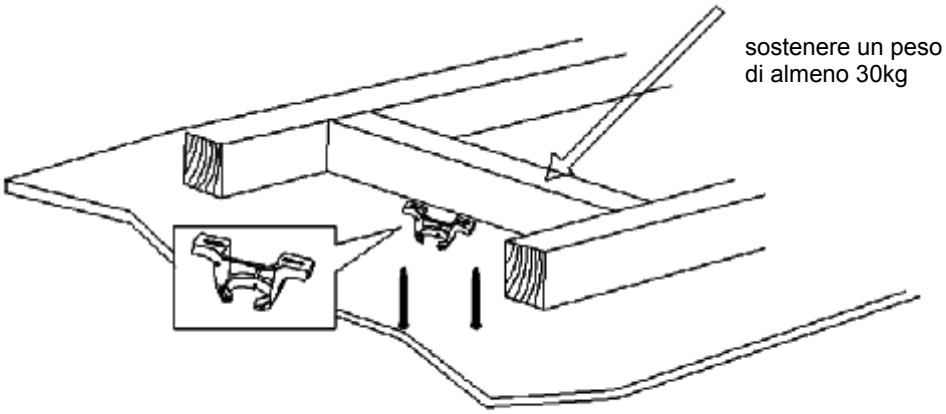

Nota: il disegno non rappresenta l'attuale sostegno

INSTALLAZIONE

1. Fissare saldamente il gancio al soffitto.
2. Appendere il ventilatore al gancio.
3. Fissare con le viti le pale al motore del ventilatore.
4. Effettuare le connessioni presenti sul soffitto mediante la morsettiera da inserire nella parte superiore dell´albero. Se l´impianto di casa è dotato di una presa di terra, collegare quest´ultima alla morsettiera. Se la presa di terra è assente, lasciare scollegato il cavo verde/giallo. Sollevare quindi la placca superiore e fissarla all´albero.
5. Per installare l´interruttore-regolatore del ventilatore, è possibile scegliere fra due opzioni: sostituire l´interruttore a parete con il regolatore, oppure consentirne il funzionamento indipendente.

NOTE:

- Non serrare le viti che fissano l´albero al motore per evitare di sbilanciare il ventilatore ed un´eccessiva vibrazione. Le viti sono dotate di una coppiglia che impedisce l´allentamento dall´albero.
- Durante la fase di montaggio, la placca inferiore non deve entrare in contatto con il motore. Il contatto fra i due elementi potrebbe provocare la rottura del motore durante il funzionamento.
- Se dopo l´installazione del ventilatore si osserva una qualsiasi anomalia, non maneggiare: la garanzia non copre né la manipolazione del ventilatore eseguita da personale non autorizzato da B-58087479, né un´installazione difettosa dello stesso.
- In caso di anomalia, suggeriamo pertanto di rivolgersi direttamente presso il rivenditore.

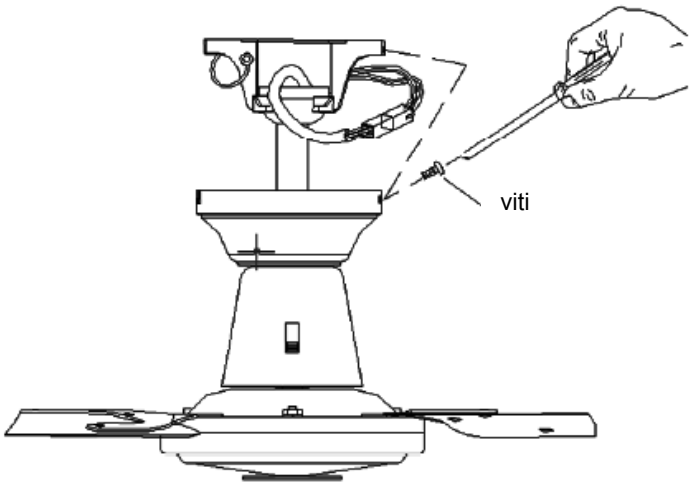

CONNESSIONI ELETTRICHE

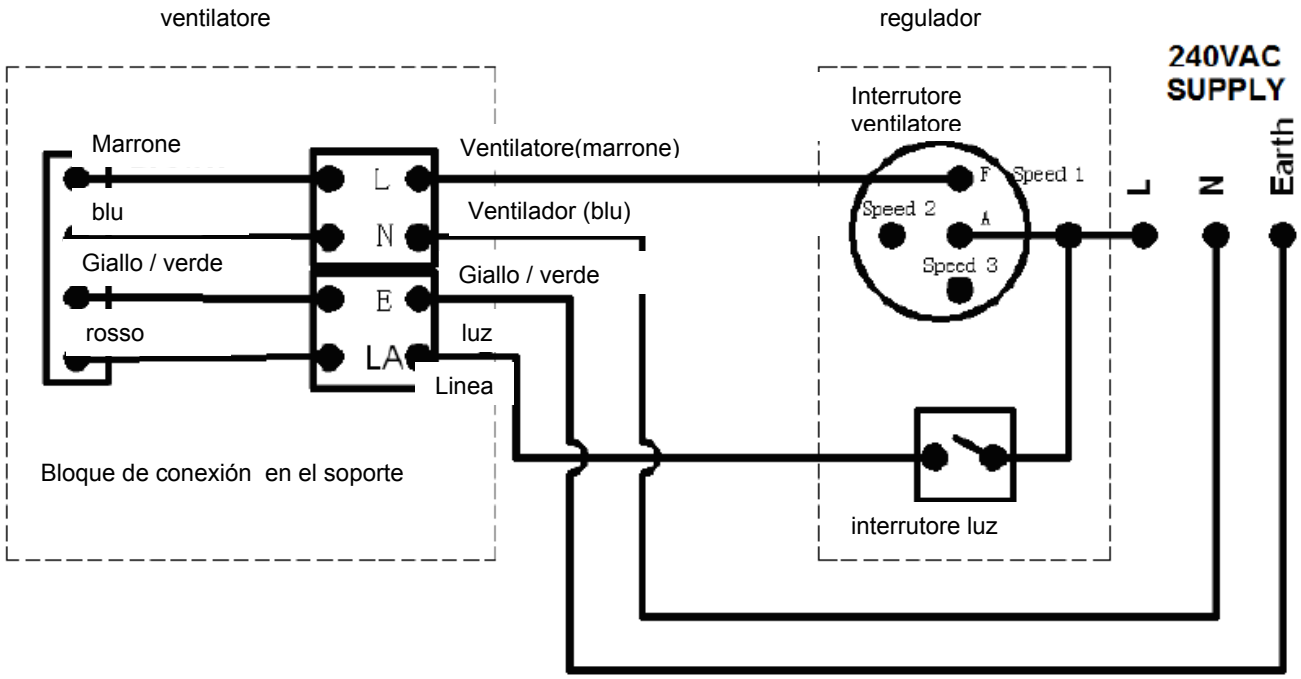

INSTALLAZIONE REGOLATORE

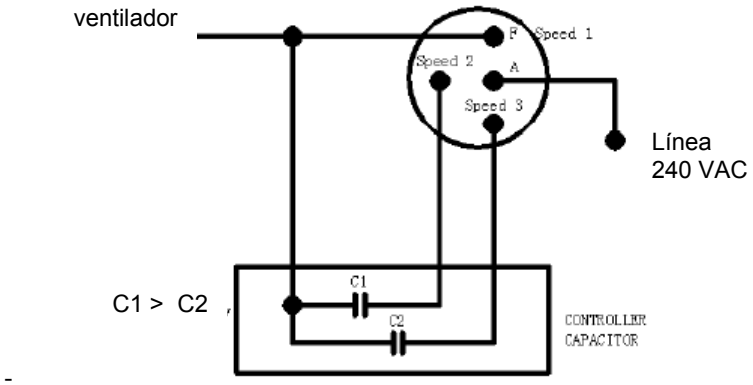

-

FUNCIONES DEL REGULADOR

posizione	descrizione
OFF	OFF: stop
1	1: veloce da un
2	2- velocità media
3	3- slow speed
	LUCE: n. kit luce.

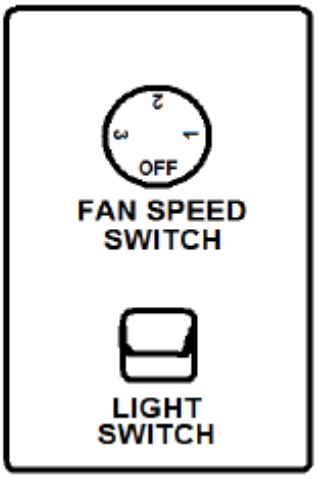

FUNZIONE INVERSA

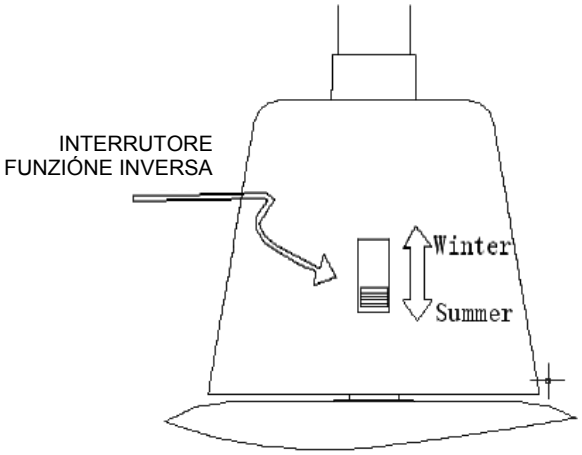

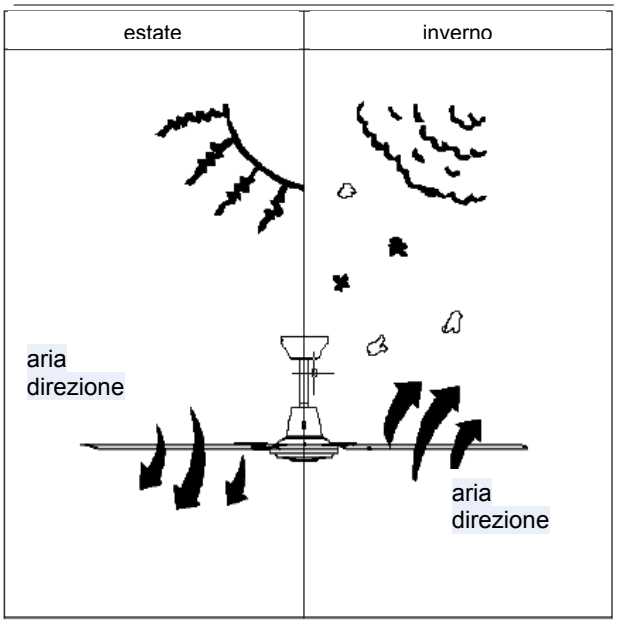

MANUTENZIONE

1. Dato il movimento naturale del ventilatore, alcune connessioni potrebbero allentarsi. Verificare le connessioni di supporto, i supporti e il fissaggio delle pale due volte all'anno. Accertarsi del corretto fissaggio.
2. Pulire il ventilatore per evitare i segni d'usura e conservarne un aspetto nuovo. Durante le operazioni di pulizia, non utilizzare acqua per evitare scosse elettriche nonché danni al motore o alle componenti in legno.
3. Utilizzare un panno morbido per evitare rigature. La cromatura è fissata mediante uno strato di lacca che riduce il rischio di scolorimento e di opacizzazione.
4. Non lubrificare il ventilatore. I cuscinetti del motore sono lubrificati a vita.

GUIDA ALLA LOCALIZZAZIONE GUASTI

Il ventilatore non si aziona

1. Controllare i fusibili o l'interruttore di circuito principale o secondario.
2. Verificare le connessioni della morsettiera secondo quanto descritto nel manuale di installazione.
   ATTENZIONE : Disinserire la corrente principale.
3. Accertarsi che l'interruttore a slitta sia correttamente posizionato verso l'alto o verso il basso. Il ventilatore non funziona se l'interruttore è in posizione intermedia.
4. Accertarsi che le linguette di fissaggio del motore siano state rimosse.
5. Se il ventilatore continua a non funzionare, rivolgersi ad un elettricista qualificato. Evitare di riparare le connessioni elettriche se non si possiede un'adeguata competenza.

Il ventilatore è rumoroso

1. Accertarsi che le viti nella cassa del motore siano ben serrate.
2. Verificare che le viti di fissaggio del supporto al motore siano ben serrati.
3. Se si utilizza un gruppo luminoso alternativo, accertarsi che le viti di fissaggio dei paralumi siano ben serrate. Assicurarsi che la lampadina sia stabile all'interno dell'alloggio e che non entri in contatto con il paralume. Se la vibrazione persiste, rimuovere il paralume e applicare una guarnizione in gomma da ¼" sul collo del paralume. Collocare nuovamente il paralume e fissare le viti sulla guarnizione.
4. Alcuni motori sono sensibili ai segnali di controllo della velocità variabile. NON UTILIZZARE questo tipo di controllo.
5. Consentire un periodo di assestamento di 24 ore. Dopo questo periodo molti rumori scompaiono.

Il ventilatore dondola

Le pale sono bilanciate e raggruppate in base al loro peso. Il legno naturale varia a seconda della densità; ciò può provocare l'oscillazione del ventilatore, benché le pale siano raggruppate in base al peso. La maggior parte delle oscillazioni vengono eliminate seguendo le istruzioni sotto riportate. Verificare l'oscillazione dopo ogni singola verifica.

1. Controllare che le pale siano ben fissate ai loro supporti.
2. Verificare che i supporti delle pale siano ben fissati al motore.
3. Assicurarsi che l'innesto e i supporti di montaggio siano ben fissati alla trave del soffitto.
4. La maggior parte dei problemi legati all'oscillazione del ventilatore sono causati da uno squilibrio dei livelli delle pale. Verificare il livello selezionando un punto del soffitto al di sopra di una delle pale. Misurare la distanza come descritto nella figura 1, mantenendosi entro gli 1/8", ruotare il ventilatore fino al posizionamento della pala successiva. Ripetere l'operazione per tutte le pale del ventilatore. Se i livelli non sono omogenei, è possibile intervenire come indicato qua di seguito. Regolare la punta di una pala verso il basso collocando una rondella (non fornita in dotazione) fra la pala ed il supporto nella vite più vicina al motore. Regolare la punta di una pala verso l'alto collocando una rondella (non fornita in dotazione) fra la pala ed il supporto nelle viti più distanti dal motore.

Se l'oscillazione persiste, interscambiare le due pale adiacenti in modo tale da distribuire il peso ed ottenere un funzionamento più fluido.

PRÉCAUTIONS ■ FRANÇAIS ■

MISES EN GARDE IMPORTANTES:

1. Pour assurer une pose optimale, veuillez lire attentivement le mode d'emploi et consulter les graphiques avant de commencer.
2. Pour éviter une électrocution éventuelle, vérifiez que le courant électrique est coupé au niveau du boîtier disjoncteur avant le câblage. Tous les raccordements électriques doivent être effectués selon les codes et les normes locales et/ou le Code Electrique National. Si vous ne vous sentez pas à l'aise avec les méthodes d'installation de câblage et de produits électriques, demandez les services d'un électricien qualifié et agréé ainsi qu'une personne qui peut vérifier la résistance des éléments de soutien du plafond et réaliser l'installation(s) et les raccordements appropriés.
3.Vérifiez que l'emplacement destiné à la pose a un dégagement suffisant pour que les pales du ventilateur ne rentren t pas en contact avec un objet. Les pales doivent être à une distance minimale de 2 mètres du sol lorsqu'il est en fonctionnement.
4.Si possible, montez le ventilateur de plafond sur une solive qui doit pouvoir supporter le mouvement et le poids du ventilateur en fonctionnement. Si le ventilateur est monté sur un boîtier extérieur octogonal de 10 cm x 8 cm (environ) en METAL approuvé par l'UL et figurant sur la liste des 'supports adaptés aux ventilateurs'. Ce boîtier et ses éléments de soutien doivent pouvoir supporter le poids en mouvement du ventilateur. Le boîtier ne doit pas pivoter ou se desserrer. NE PAS UTILISER DE BOITIER EN PLASTIQUE. L'installation sur un plafond en béton doit être effectuée par du personnel qualifié.

5. Les pales seront fixées une fois que le boîtier du moteur aura été suspendu et mis en place. Afin de protéger la finition du boîtier du moteur, il doit être conservé dans son carton d'emballage jusqu'au moment de son installation. Si vous installez plus d'un ventilateur, vérifiez que vous ne mélangez pas les ventilateurs entre eux.
6. Après avoir opéré les raccordements électriques, les conducteurs de mise à la terre épissés doivent être tournés vers le haut et insérés soigneusement dans la boîte de prise de courant.
7. Les diagrammes électriques sont indiqués à titre de référence uniquement. Les kits d'éclairage qui ne sont pas livrés avec le ventilateur doivent être approuvés par l'UL et installés selon les instructions d'installation du kit d'éclairage.
8. Une fois la pose du ventilateur terminée, vérifiez que tous les raccordements sont correctement fixés pour empêcher la chute du ventilateur et/ou causer des dommages et des blessures.
9. Le ventilateur peut être opéré immédiatement après l'installation. Les roulements ont été suffisamment graissés pour que, dans des conditions normales, aucune lubrification ne soit nécessaire.
10. Le ventilateur doit être mis hors tension et arrêter avant d'inverser le sens de ventilation.

CONSIGNES DE SECURITE IMPORTANTES

AVERTISSEMENT :

- Coupez le courant en enlevant les fusibles ou en coupant le disjoncteur avant d'installer le ventilateur et/ou un éclairage supplémentaire.
- Pour réduire le risqu e d'incendie, d'électrocution ou de blessures sur personne, ne montez le ventilateur que sur un boîtier externe marqué 'convient au support de ventilateurs'.
- Si vous optez pour une commande murale, utilisez un dispositif de contrôle de vitesse destiné à l'utilisation de ventilateurs de plafond afin de réduire le risque d'incendie, d'électrocution ou de - blessures sur personne. NE PAS UTILISER UN SIMPLE VARIATEUR DE LUMIERE A INCANDESCENCE OU UN DISPOSITIF DE CONTROLE DE VITESSE A SEMI-CONDUCTEURS.
- Pour réduire le risque de blessures sur personne, ne tordez pas les supports de pales en les installant, en équilibrant les pales ou en nettoyant le ventilateur. N'insérez aucun objet entre les pales
- rotatives du ventilateur.

NOTE :

Les précautions, mises en garde et consignes importantes contenues dans ce manuel ne sont pas destinées à couvrir toutes les conditions et situations qu'il est possible de rencontrer. Il faut bien comprendre que le bon sens, la prudence et l'attention sont des notions qui ne peuvent être comprises dans cet appareil. Ces notions doivent être utilisées par la(les) personne(s) qui installent, entretiennent et utilisent cet appareil.

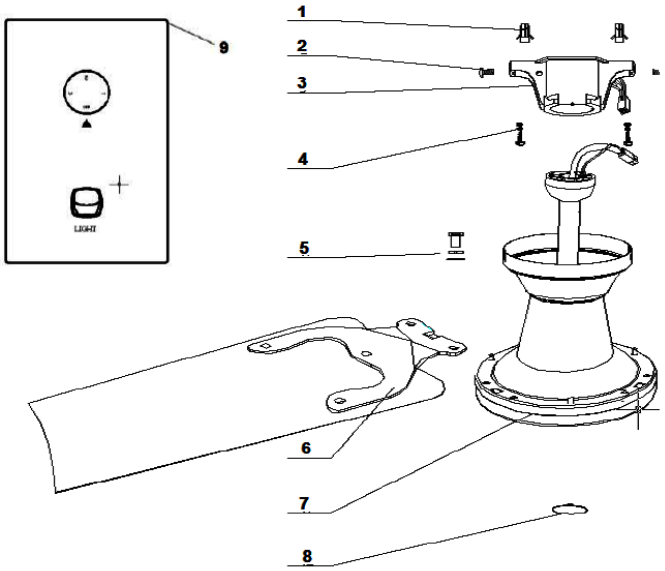

DEBALLAGE DU VENTILATEUR

A. Videz votre carton d'emballage et vérifiez le contenu. Ne jetez pas le carton. Si la garantie de remplacement ou de réparation est nécessaire, le ventilateur doit être renvoyé dans son carton d'emballage d'origine. Enlevez toutes les pièces et le matériel. Ne laissez pas le boîtier du moteur en position latérale car la partie décorative peut être pliée ou endommagée.

B. Examinez toutes les pièces. Vous devez avoir :

OUTILS ET MATERIEL REQUIS
- Tournevis
- Tournevis plat
- Clé ou pince
- Echelle
- Pince coupante
- Câblage comme requis par le code de l'électricité

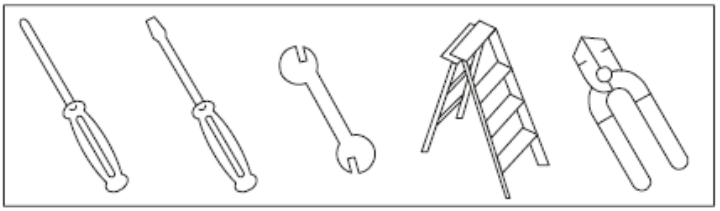

FIXATION DES PALES
1. Insérez les pales dans les emplacements à l'intérieur du moteur du ventilateur et alignez les trous des pales avec les trous du moteur. (Si les trous ne sont pas alignés, les pales sont à l'envers).
2. Placez les vis des pales dans chaque trou à l'aide des rondelles. NE PAS VISSER TANT QUE LES DEUX VIS NE SONT PAS PLACEES. Répétez l'opération pour les autres pales.
3. Vissez solidement et de façon uniforme les vis des pales pour assurer un fonctionnement silencieux et sans tremblement de votre ventilateur.

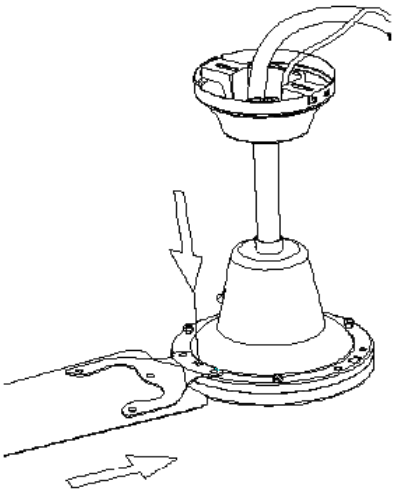

FIG. 2

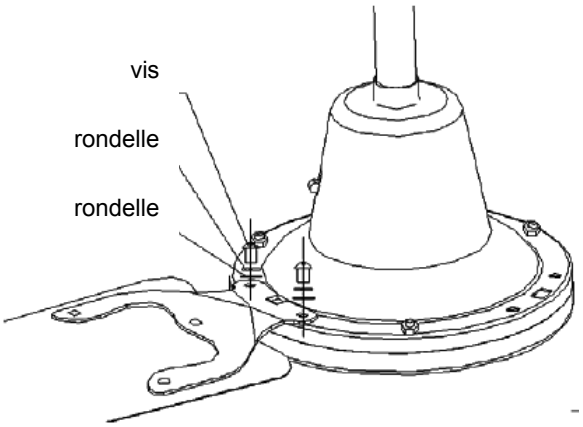

POSE DU VENTILATEUR
Fixation de la tige de montage, de la plaque de fixation et du cache embase
SUSPENSION DU VENTILATEUR
1. Vérifiez que vos supports de montage sont correctement fixés. Tout le poids du ventilateur sera suspendu à ces supports.
2. Soulevez le montage ventilateur/tige/rotule vers l'ouverture du support de suspension. NOTE : La patte en face du support de suspension doit rentrer dans la rainure de la rotule
3. Effectuez les raccordements des fils (consulter la section « Raccordements électriques »). Le ventilateur peut fonctionner à partir d'un boîtier de commande mural OU avec la télécommande fournie.

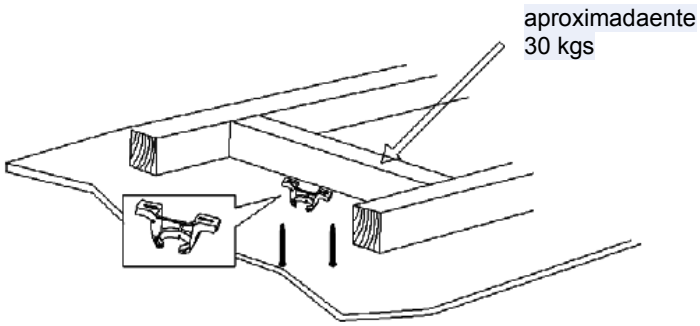

Note: L'image ne représente pas le soutien actuel

INSTALLATION

1. Fixer fermement au plafond le crochet fourni.
2. Accrocher le ventilateur de ce crochet.
3. Fixer les pales au moteur du ventilateur avec les vis fournies.
4. Faire les connexions du plafond avec la planche à bornes qui va dans la part supérieure de la tige. Si au plafond il y a une prise de terre, connecter-la aussi à la planche. Sinon, laisser le câble vert/jaune sans connecter. Une fois fini les connexions monter la calotte supérieure et fixer-la à la tige.
5. Pour installer l'interrupteur - régulateur du ventilateur il y a deux options : remplacer l'interrupteur au mur avec le régulateur ou le placer séparément.

NOTES:

- Ne pas serrer les vis qui fixent la tige au moteur car en les serrant, ceci pourrait déséquilibrer le ventilateur et celui-ci oscillerait trop. Ces vis ont une goupille de verrouillage qui permet une bonne fixation.
- En plaçant la calotte inférieure, attention que celle-ci ne touche pas le moteur car en mettant le ventilateur en marche, la calotte frôlera et peut se briser.
- Si après d'effectuer l'installation du ventilateur, il ne fonctionne pas, ne pas manipuler puisque la garantie no couvre ni la manipulation du ventilateur par personne non autorisé par B-58087479, ni une mauvaise de celui-ci. Nous recommandons de l'apporter à l'établissement où vous l'avez acheté.

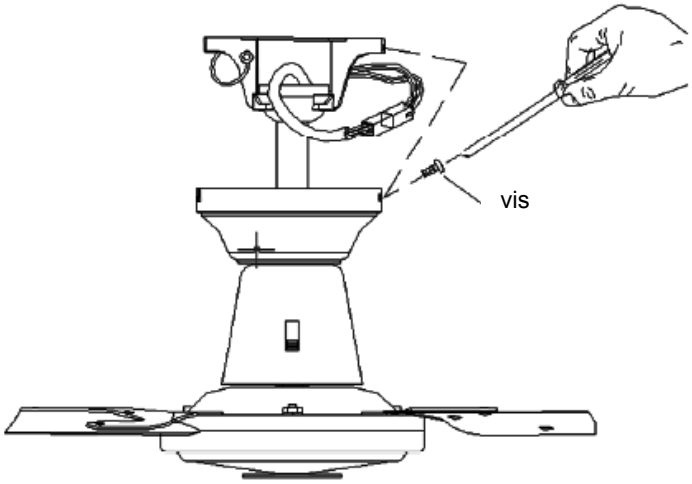

RACCORDEMENTS ELECTRIQUES

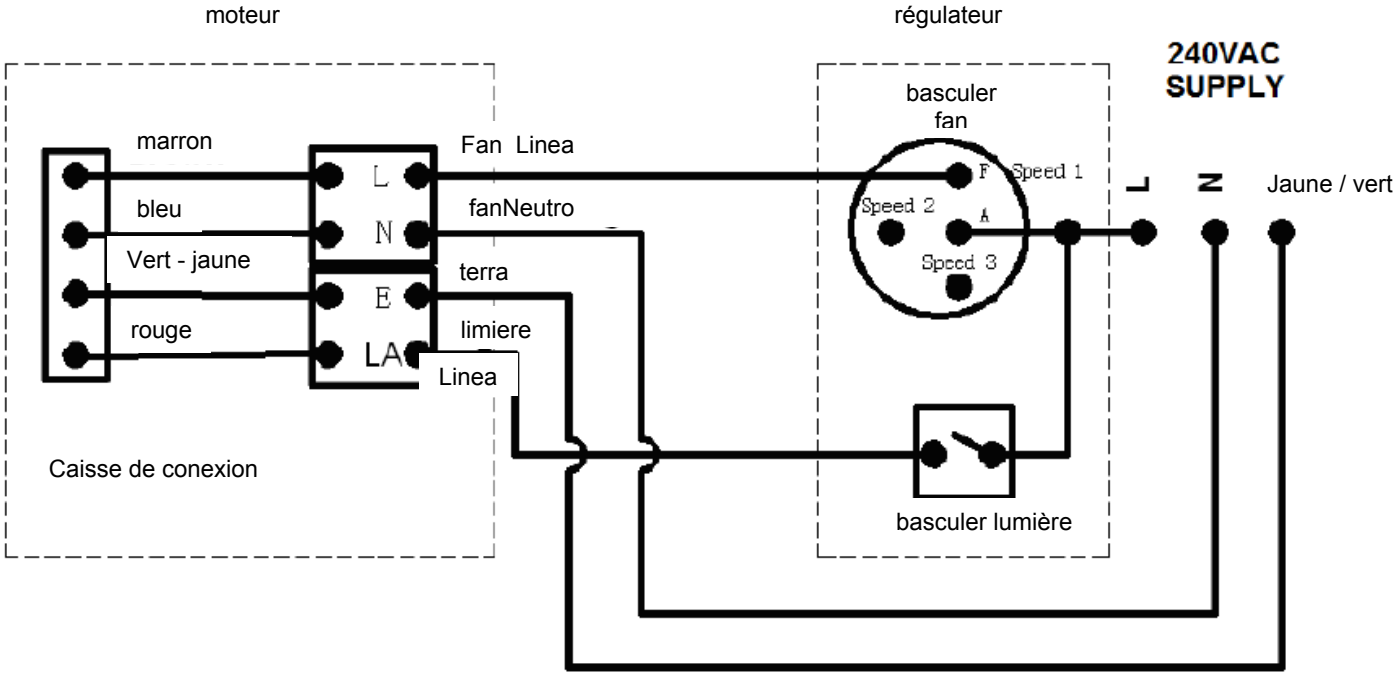

INSTALLATION DU RÉGULATEUR

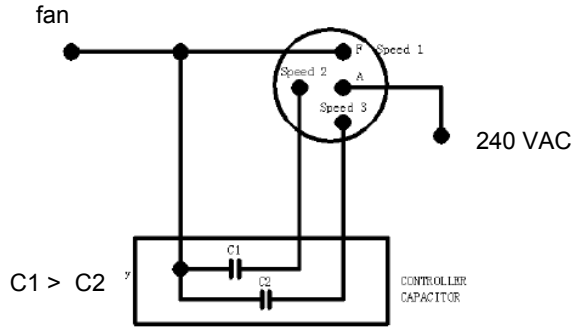

FUNCIONES DEL REGULADOR

position	description
OFF	OFF: stop
OFF	1: haute vitesse
OFF	2- vitesse moyenne
OFF	3- basse vitesse
	LIGHT SWITCH: aucune trousse de lumière

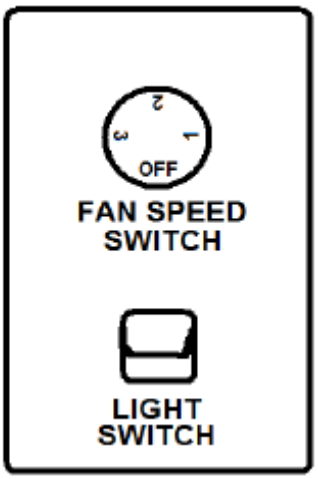

FONCTION INVERSE

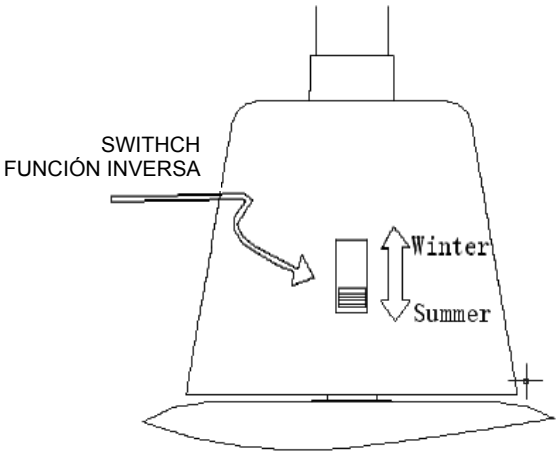

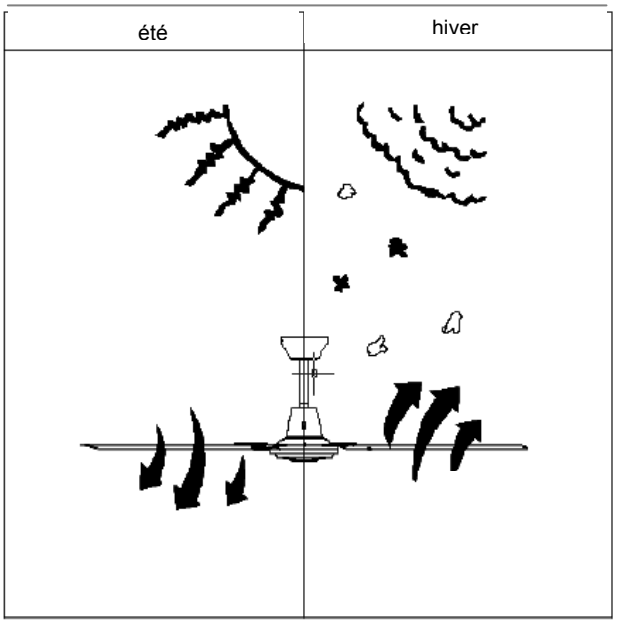

ENTRETIEN

1. En raison du mouvement naturel du ventilateur, certaines connexions peuvent se desserrer. Vérifier les connexions du support, les supports et les fixations de pale deux fois par an. S'assurer qu'elles soient fermement serrées.
2. Nettoyer périodiquement le ventilateur pour bien maintenir¡r son aspect au fil des ans. Ne pas nettoyer à l'eau. Ceci pourrait endommager le moteur, ou le bois ou même causer une électrocution.
3. N'utiliser qu'une brosse souple ou un chiffon non pelucheux pour éviter de rayer le fini. Le plaquage est scellé avec une couche de laque pour mi8nimiser les décolorations ou le ternissement.
4. Inutile d'huiler votre ventilateur. Le moteur a des roulements lubrifiés à vie.

GUIDE DE DÉPANNAGE

Le ventilateur ne démarre pas

1. Vérifier le fusible principal et les fusibles secondaires ou les disjoncteurs.
2. Vérifier les connexions de la planche à bornes.
   ATTENTION : S'assurer que l'alimentation principale est coupée.
3. S'assurer que le commutateur à glissière soit fermement en position haute ou basse. Le ventilateur ne fonctionne pas lorsque le commutateur est au milieu.
4. S'assurer que les languettes de blocage pour l'expédition aient été retirées du moteur.
5. Si le ventilateur ne démarre toujours pas, contacter un électricien qualifié. Ne pas essayer de réparer les connexions électriques soi-même.

Le ventilateur fait trop de bruit.

1. Vérifier que toutes les vis du boîtier du moteur soient bien serrées (ne pas trop serrer).
2. Vérifier que les vis qui fixent le support de pale de ventilateur au moteur soient serrées.
3. Dans le cas d'utilisation d'un ensemble optionnel d'éclairage, vérifier que les vis bloquant la verrerie soient serrés aux doigts. Vérifier que l'ampoule soit bien vissée dans la douille et qu'elle ne touche pas l'abat-jour en verre.
4. Certains moteurs de ventilateur sont sensibles aux signaux de commandes de vitesse variable à semi-conducteurs. Ne pas utiliser de commande à vitesse variable à semi-conducteurs.
5. Compter une période de rodage de 24 heures. La plupart des bruits associés à un nouveau ventilateur disparaissent au bout de ce temps.

Le ventilateur oscille

Toutes les pales sont pesées et groupées par poids. Les bois naturels varient en densité ce qui peut faire osciller le ventilateur même si les pales sont associées par poids.

1. Vérifier que toutes les pales soient fermement vissées dans les supports de pale.
2. Vérifier que tous les supports de pale soient fermement vissés sur le moteur.
3. S'assurer que la calotte et le support de fixation soient fermement fixés au plafond.
4. La plupart des problèmes d'oscillation de ventilateur sont causés par des inégalités de niveaux de pales. Vérifier ce niveau en choisissant un point sur le plafond au-dessus de l'extrémité de l'une des pales. Mesurer cette distance. En maintenant la mesure à 3mm près, faire tourner le ventilateur jusqu'à ce que la pale suivante soit positionnée pour la mesure. Répéter pour chaque pale. Pour régler une extrémité de pale vers le bas, insérer une rondelle (non fournie) entre la pale et le support de pale à la vis la plus proche du moteur. Pour régler une extrémité de pale vers le haut insérer une rondelle (non fournie) entre la pale et le support de pale aux deux vis les plus loin du moteur.
5. Si les oscillations de pale se voient encore, échanger deux pales adjacentes pour redistribuer le poids et éventuellement entraîner un fonctionnement sans à-coup.

Si le luminaire ne fonctionne pas

1. Vérifier que le connecteur molex du boîtier de commutateur soit connecté.
2. Vérifier que les ampoules électriques ne soient pas défectueuses.
3. Si l'ensemble d'éclairage ne fonctionne toujours pas, contacter un électricien qualifié.

CAUTIONS ■ ENGLISH ■

SAFETY PRECAUTIONS

The information contained in the following pages has been prepared to ensure you of trouble-free operation of your Ceiling Fan .

1. To ensure the successful installation be sure to read the instructions and study the diagrams thoroughly.
2. For your safety, all electrical connection and disconnection must be performed by a Licensed Electrician.
3. All electrical work should only be undertaken after disconnection of the power by removing fuses or turning off the circuit breaker to ensure all pole isolation of the electrical supply. If you are in any doubt the services of a qualified electrician should be sought to ensure that all work is carried out in accordance with the local regulations, current good practice and other national and local electrical codes.
4. Make sure that your installation location will not allow the rotating fan blades to come into contact with any object and that there is a minimum clearance of 30cm from the blade tip to the wall or nearest object. Please note that the bigger this clearance is the better the airflow from your fan will be. Ensure the blades are mounted at a minimum height of 2.1 meters from the floor when the fan is installed.
5. The fixing point for the fan must be able to support a weight of at least 30kg. If you are mounting the fan to a ceiling junction box, the box and it's fixing must be able to support the moving weight of the fan and must not twist or work loose.
6. The fan must be earthed.
7. Do not connect the fan motor to a dimmer switch. This may give an unsatisfactory performance (motor hum) and cause damage to the motor. Only use the supplied wall controller.
8. It is not recommended that ceiling fans and gas appliances be operated in the same room at the same time.
9. The fan must be turned off and stopped completely before reversing the fan direction. This will prevent any damage to the motor of the unit or controller (if installed).
10. Do not insert anything into the fan blades while the fan is operating, as this may cause person injury, damage the blades, and upset the balance of the unit causing the unit to wobble.
11. After the fan is completely installed make sure that all connections are secured and tightened to prevent any problems.
12. Because of the fan's natural movement, some connections may loosen. Check the support connections, brackets and blade attachments twice a year to make sure they are all secured. If they are loose, tighten with a screwdriver.

Note: The important safeguards and instructions given in this manual are not meant to cover all possible conditions and situations that may occur. It must be understood that common sense, caution and care are factors, which cannot be built into any product. The persons caring for and using the unit must supply these factors.

For installation advice, or in the unlikely event of damaged or missing parts please consult a licensed Electricians

IMPORTANT NOTES

FAN CONTROL
Your warranty will be void if a solid-state dimmer type fan controller or other band wall controller is used. ONLY use the wall controller supplied.
With these controllers there is a strong possibility that the ceiling fan motor will produce an unpleasant load humming noise.

FAN INSTALLATION
Under the warranty terms, this ceiling fan must be installed by a licensed electrician. Improperly installed ceiling fans can be dangerous and expensive to repair. This voids warranty too. This fan is designed for indoor use only, mounting where the fan is subject to water or moisture can be dangerous and also void the warranty.

FAULT FINDER
Always check the “Trouble Shooting Checklist” included in this booklet before calling for service. Unnecessary calls are inconvenient for all and can attract a service charge.

MECHANICAL NOISE MAY BE NOTICED ON INSTALLATION-ALLOW AT LEAST 8 HOURS SETTLING-IN PERIOD. SOME FANS WOBBLE MORE THAN OTHERS—EVEN IN THE SAME MODEL; IT DOES NOT MEAN THE FAN IS FAULTY.

WARNING
This appliance is not intended for use by persons (including children) with reduced physical, sensory or mental capabilities, or lack of experience and knowledge, unless they have been given supervision or instruction concerning use of the appliance by a person responsible for their safety.
Children should be supervised to ensure that they do not play with the appliance.
The fan must be installed so that the blades are at least 2.1 meters above the floor.
The important safeguards and instruction appearing in this manual are not meant to cover all possible conditions and situation that may occur. It must be understood that common sense, caution and care are factors, which cannot be built into any product. These factors must be supplied by the person(s) caring for and operating the unit.

BEFORE INSTALLATION
Unpack your ceiling fan carefully. Remove all parts and hardware. Place fan motor on a cloth or soft surface to avoid damaging the finish.
Verify that all parts are present before starting assembly. And check the packaging carefully for missing parts.
Examine all parts. You should have the following:

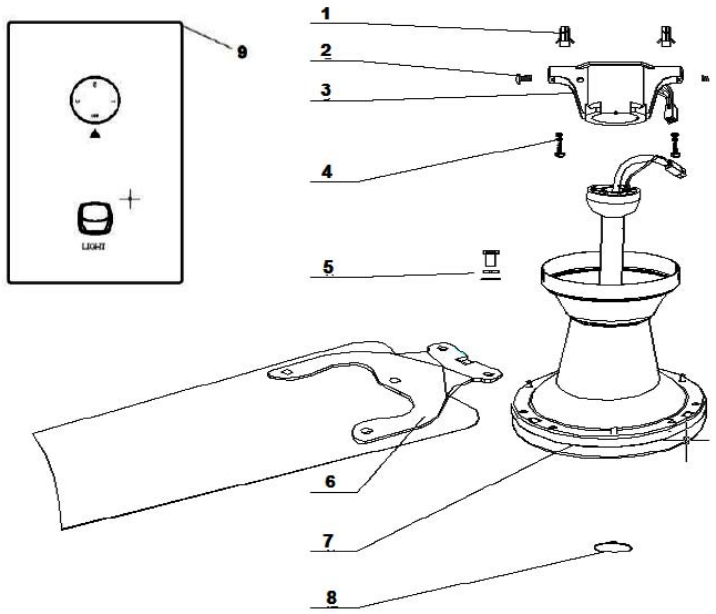

1. Wall plugs for bracket screws x 2
2. Canopy screw x 4
3. Hanger Bracket x 1
4. Screw for Hanger bracket x 2
5. Extra blade screws and washer x 1 set
6. Blade with Blade holder x 3
7. Pre-assembled Fan Motor, down rod and canopy x 1
8. Decorative Cover x 1
9. Wall controller x 1

INSTALLATION INSTRUCTIONS

FAN ASSEMBLY
- Phillips head screw driver
- Flat head screw driver
- Pair of pliers
- Adjustable Spanner
- Step ladder
- Wire cutter
- Wiring, supply cable as required by AS/NZS 3000 wiring code.

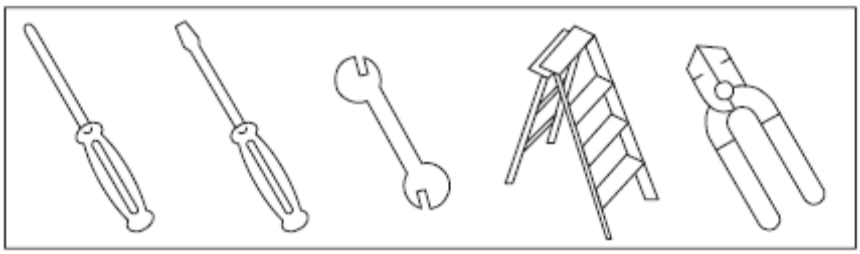

NOTE: MECHANICAL NOISE MAY BE NOTICED ON INSTALLATION-ALLOW AT LEAST 8 HOURS SETTLING-IN PERIOD. SOME FAN WOBBLES MORE THAN OTHER—EVEN IN THE SAME MODEL.

NOTE: It is recommended that you attached the blades to the motor housing BEFORE mounting the motor to the ceiling.

When installing more than one fan, ensure that the blades sets are not mixed up as each set is dynamically balanced.
The AIRFUSION Series ceiling fan is packaged with the motor, down rod and canopy pre-assembled. Before installation, please check to ensure all screws and nuts are re-tightened as they may become loose during transportation.

BLADE ATTACHMENT:
1. Before installing the blades, remove the blade screws and washers that is pre-screwed to the motor housing.
2. Align and hook blade at the blade holder end into the square hole of motor enclosure. The hooking mechanism holds the blade to aid the blade assembling process.
3. Secure the blade onto the motor via tightening 2 blade screws and washers.
4. Ensure that the 2 blade screws are tightened at the same time. Do not tighten on screws first, and do not over tighten the screws as this can damage the blades. Repeat this process for all blades.

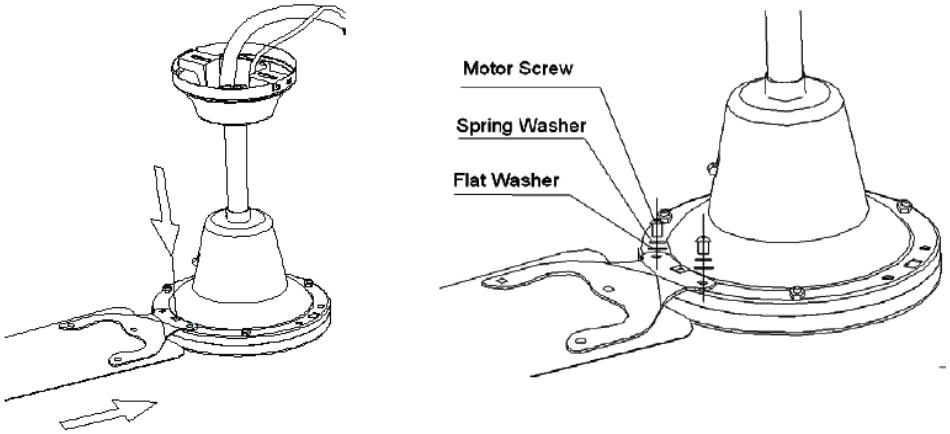

INSTALLING THE FAN
The ceiling must be installed in a location so that the blades are at least 2.1 meters above the floor, and 300mm spacing from the tip of the blade to the nearest objects or walls.
2. Secure the hanging bracket to the ceiling joist or structure that is capable of carrying a load of at least 30KG, with two long screws provided. Ensure at least 30mm of the screw is threaded into the support.

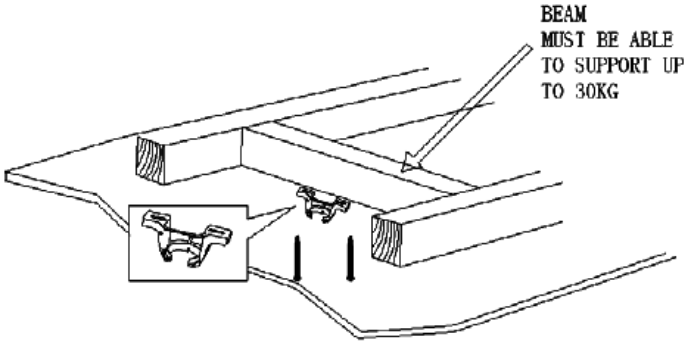

NOTE:PICTURE IS FOR REPRESENTA TION ONLY AND DO NOT REPRESENT THE ACTUAL BRACKET.

FIG. 3

3. Carefully lift the fan and seat the down rod ball assembly into the spacing allocated in the mounting bracket and lock the ball into place.
4. Refer to the wiring diagram provided for Electrical Connection/installation.(NEXT PAGE)

WARNING: To prevent electrical shock or risk of fire, do not attempt to perform the electrical connection wiring yourself. All Electrical connections must be carried out by a qualified Licensed Electrician.
NOTE: An additional all pole disconnection switch MUST be included in the fixed wiring.

5. After completing the electrical wiring at mounting bracket terminal and connecting the ceiling and fixed wiring via the quick connector, cover the mounting bracket with the canopy cover. Ensure all electrical wirings are tucked inside the canopy cover and that they are not damaged during this step, and secure with screws.

NOTE: The bracket screw provided is for use with wooden structure only. For structures other than wood, the appropriate screw type MUST be used.

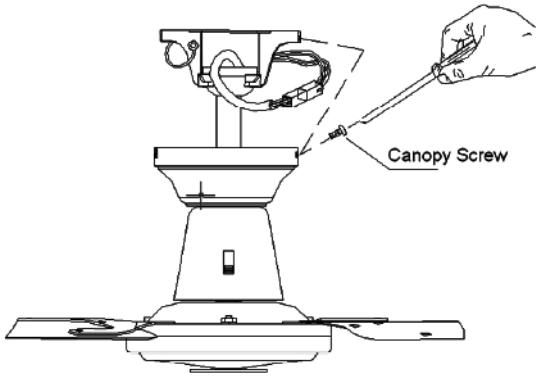

FIG. 4

ELECTRICAL WIRING DIAGRAM (AIRFUSION CEILING FAN)

WARNING: FOR YOUR SAFETY ALL ELECTRICAL CONNECTIONS MUST BE UNDERTAKEN BY A LICENCED ELECTRICIAN

NOTE: AN ADDITIONAL ALL POLE DISCONNECTION SWITCH MUST BE INCLUDED IN THE FIXED WIRING.

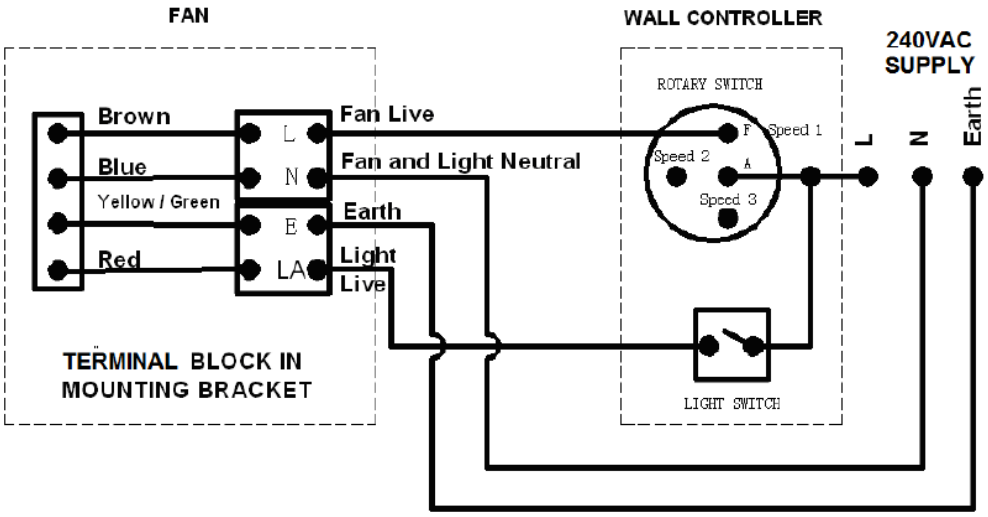

FIG. 5

NOTE: Wiring diagram includes the light kit wiring. The light wiring diagram and switch is omitted when no light kit is use with the ceiling fan.

Rotary switch and capacitor wiring diagram.

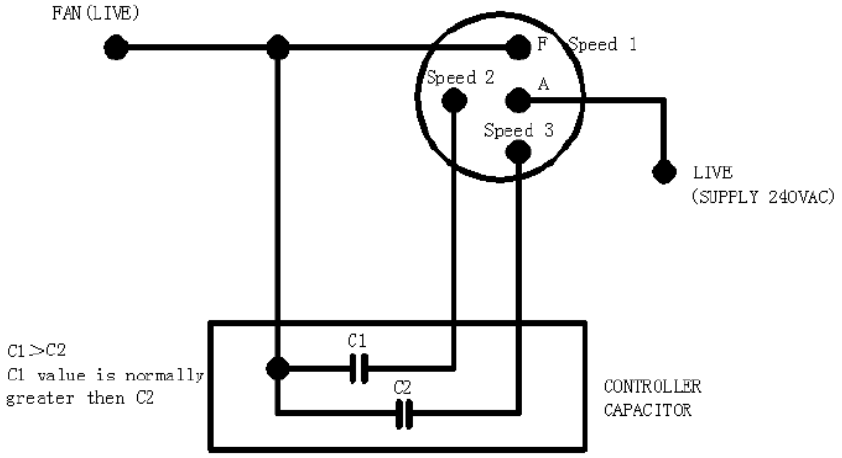

FIG. 6

USING YOUR CEILING FAN

FAN WALL CONTROL

Your ceiling fan is controlled via the rotary switch (fan) and rocker switch (light) via the wall controller. Refer to below figures:

SWITCH POSITION	DESCRIPTION
OFF	OFF – FAN IS OFF
1	1 – FAN IS "ON", SPEED = HIGH
2	2 – FAN IS "ON", SPEED = MEDIUM
3	3 – FAN IS "ON", SPEED = LOW
	LIGHT SWITCH – Toggle to switch ON/OFF the light (The light switch can only be use with the ceiling fan light kit)

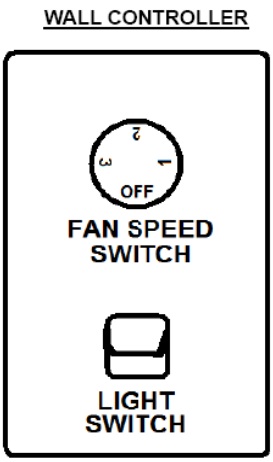

FIG. 7

Fan Wall Controller

REVERSING SWITCH

Your ceiling can operate either in fan mode or reverse fan mode.

SUMMER Mode: The reverse switch shall be in "down" (SUMMER) position to make the fan rotate in the anticlockwise direction. The airflow will be directed downwards, for cooling in summer.

WINTER Mode: The reverse switch shall be "up" (WINTER) position to make the fan rotate in clockwise direction. The airflow will be directed upwards, for energy conservation in winter.

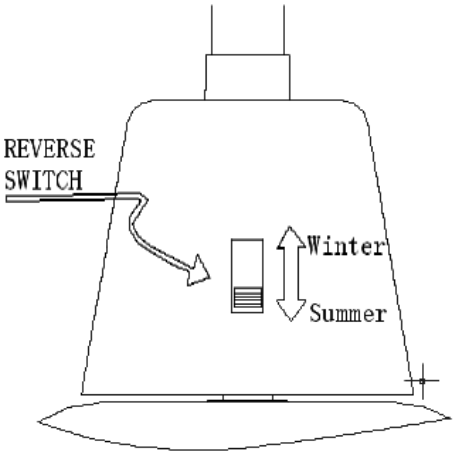

FIG. 8

Reverse Switch

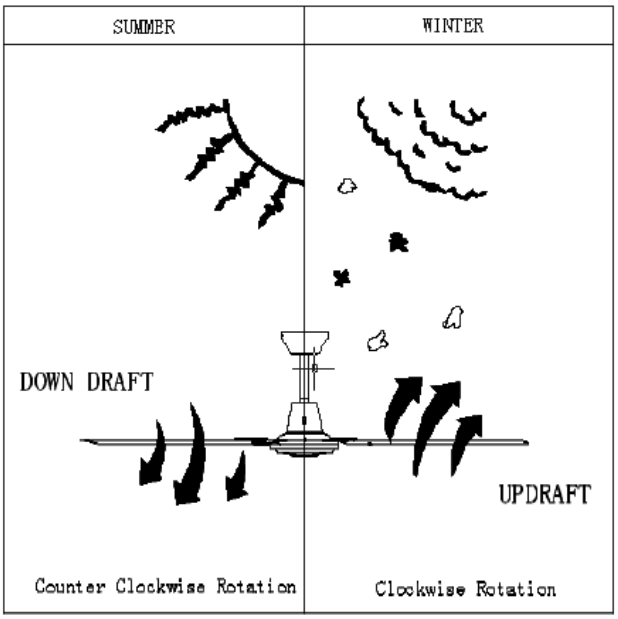

NOTE: MECHANICAL NOISE MAY BE NOTICED ON INSTALLATION-ALLOW AT LEAST 8 HOURS SETTLING-IN PERIOD. SOME FAN WOBBLES MORE THAN OTHER—EVEN IN THE SAME MODEL.

BALANCING / WOBBLYING TROUBLE SHOOTING

Please note that all ceiling fans are not the same, even in the same model—some may move more or less than others. Movement of a couple of centimeters is quite acceptable and does not suggest the fan will fall down.

Even all blades are weighted and grouped by weight, it is impossible to eliminate wobble altogether and should not be considered a problem. Ceiling fan tend to move during operation due to the fact that they are not generally rigidly mounted

You may do the following action to reduce the wobbling
1) Check all the blade mounting screws are tightened and securely.
2) Wobbling problems may result from inconsistent blade level. To check blade level, measure the distance from each blade tip to the ceiling.
Note: If measurements are inconsistent: check blade mount screw are not over tighten or loose which can cause the blade tip not to be all leveled;
If measurements are still inconsistent, adjustments of the bracket will be required, by bending the inconsistent metal blade carefully so that it is leveled with the other blades.
Blade tracking may be checked simply by use of a household yardstick as shown in Figure 10. Place the yardstick vertically against the ceiling and even with the outside leading edge of a blade. Note the distance of the edge of a blade is the same as others. Turn the blade slowly by hand to check the remaining blades. If a blade is not in alignment, the blade is either out of shape / warped or the blade screws are not evenly tightened or are loose.

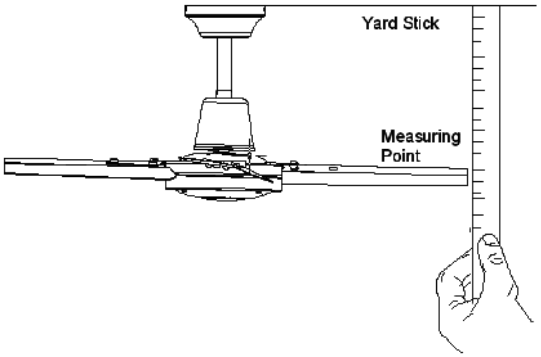

FAN CARE AND WARRANTY INFORMATION
CARE & CLEANING
Periodic cleaning of your ceiling fan is the only maintenance required. Use a soft brush or lint free cloth to avoid scratching the paint finish. Please turn off electricity power when you do so.
Do not use water when cleaning your ceiling fan. It could damage the motor or the wooden blades and create the possibility of an electrical shock.
The motor has permanently lubricated ball bearing. No need to oil

WARRANTY SERVICE
The manufacturer warranty covers actual faults that may develop, but NOT minor complaints, e.g. noise from motor run—ALL ELECTRIC MOTORS ARE AUDIBLE TO SOME EXTENT.

WOBBLE
Ceiling fans tend to move during operation due to the fact that they are not generally rigidly mounted—if they were, they could generate excessive ceiling vibration and stress on their mountings.
Movement of a couple of centimetres is quite acceptable and does not suggest the fan will fall down.
Ceiling fans are mounted very securely on steel brackets with rubber cushioning or with ball-joints to allow free movement.
Please note that all ceiling fans are not the same, even in the same model—some may move more or less than others.

NORMAL WEAR AND TEAR
Threaded components that are slightly loose or blade carriers that have slightly bent due to vigorous cleaning or bumping can cause extra wobble and noise. THIS IS NOT COVERED UNDER WARRANTYbut a little care and maintenance can reduce or prevent this problem.

BUMP-IN-THE NIGHT
This is the biggest cause for service calls, which are outside the manufacturer's warranty. If a fan has a fault, it will be noticeable at all times. Naturally, when everything is quiet at night, you will be more inclined to hear small noises, which may not be noticeable at other times. Even slightly power fluctuations, and mains frequency signals superimposed in your electricity supply for off-peak hot water control may cause a change in fan motor noise. This is normal.

WARNING
The fan must be installed so that the blades are more than 2.1 meters above the floor.
According to law in Australia, all electrical connections must be installed by a licensed electrician.
This ceiling fan is within this requirement
According to our warranty terms, only the fans installed by licensed electrician get warranty service covered.

NOTES TO INSTALLERS
All electric motors, including fans make some noise and may feel hot if touched—this is not a fault.
Some fan wobble more than other—even in the same model.
Fan lights can rattle, but are not covered under warranty
Fan wall controller make slight buzz and get warm especially on lower setting.
These occurrences are not covered by the manufacturer's warranty.

TROUBLE-SHOOTING CHECKLIST

TROUBLE	PROBABLE CAUSES	SUGGESTED REMEDY
1. Fan will not start (Warning: THE ceiling must be switched OFF, and the assistance of a licensed electrician maybe required.**)**	A. Fuse or circuit breaker blown.	Check main and branch circuit fuses or circuit breakers.
	B. Loose power line connections to the fan.	Check line wire connections to fan
	C. Speed controller not in correct position.	Check speed controller's position.
2. Fan Wobbles (Refer to Wobble section of the manual for further information.)	A. Fan blades are not horizontal to ceiling.	Refer to "wobbling fixing" section of manual. - The blade may require adjustment at the blade mounting screws; - The blade is out of shape, thus causing wobbling. New blades set will require to be replaced. Contact your local Beacon Lighting store.
	B. Blade screws are loose.	Make sure all screws are securely fastened.
	C. Blade/s are out of shape	Remove blade and lay on a flat surface to check if blades are out-of-shape. Contact agent or manufacturer for replacement blades.
3. Fan sound noisy	A. Top canopy touching ceiling.	Lower Canopy from ceiling to ensure minimum 3 mm clearance.
	B. Loose fan blade screws.	Re-tighten all screws on fan blades but never over-tighten.
	C. Ceiling fan not secured against ceiling.	Re-tighten all screws in the hanging bracket or plate.
	D. Incorrect speed controller.	Change the controller to the one supplied.
4. Mechanical Noise	A. Allow at least for 8 hours settling-in period.	
5. Light will not turn ON (Optional light kit only)	The globe/lamp has failed.	Replace globe/lamp

WARNING: THE CEILING MUST BE SWITCHED OFF, BEFORE TROUBLE SHOOTING ARE PERFORMED.

WARRANTY CONDITIONS

This product is guaranteed against electrical defects in material or manufacturing workmanship for faults when under normal domestic conditions for a certain period of time (Please refer to the warranty card for duration.) from the date of purchase. This warranty covers parts and labour costs for the motor subject to the following conditions:

1. Installation being performed by a qualified licensed Electrician.
2. This warranty will not apply if the ceiling fan is installed by other than a Licensed electrician. Problems arising from incorrect installation are not covered by warranty. The cost of repairs and/or service call where the defect is due to the installation and not due to faulty material or workmanship, in accordance with wholesaler and their authorised agent, will be payable at time of repair.
3. The correct controller being fitted to the fan. Only use the controller supplied with the fan or a genuine replacement. Using solid-state dimmer type or non-genuine controllers will void the warranty. Use of non-genuine controllers may cause the fan to operate with a loud hum and at altered speeds. Where controllers are supplied complete with light switch – do not use this switch to operate the fan. Fans connected using this switch to turn the fan on/off, will not be covered by warranty.
4. Repair work being carried out by a licensed electrician only after authorisation by the wholesaler or their authorized agent to complete the repair and is subject to the supply of dated proof of purchase and installing electricians details.
5. The serviceable area governing in-home service to be as defined by the wholesaler and their authorised agent.
6. The exclusion from warranty of any changes to ceiling fan blade, plated and/or painted finishes due to climatic conditions or after 6 months from the date of purchase or other circumstances deemed to be beyond the control of wholesaler or their authorized agents.

7. The warranty service does not cover:

a. Travelling costs incurred where service is requested at premises, or areas deemed to be outside the agent's service zone, or at times outside normal servicing hours, as defined by the wholesaler or their authorised agent.

b. Transportation and in-transit insurance costs, if the product or parts have to be returned for repair of replacement to Beacon Lighting retail stores or their authorised agent.

c. Repair of defects caused by accident, fire, misuse, alterations modification, negligence, incorrect or incomplete installation/operation, any unauthorized person attempting to repair the ceiling fan, or acts of God.

d. Claims or damage to furniture, carpet, wall, ceiling foundations or any other consequential loss either direct or indirectly resulting from a faulty ceiling fan.

WARRANTY CONDITIONS

8. Except in the case of pre-packed light complete models, light fittings attached to the fan are not covered by this warranty. Where the fan is pre-packed complete with a light, the light fitting will be covered by warranty to electrical defect. Tarnishing caused by climatic conditions and breakage of glasses is not covered by warranty. Globes/lamps are also not covered by warranty. We recommend any light fitting attached to the fan be installed by a qualified licensed Electrician ensuring such attachments are complete and do not affect the fan's performance. Light fittings will often accentuate noises and vibrations, which can be traced to loose glasses or fittings and are not covered by warranty. Broken glass as supplied in the pre-packed light complete models is not considered an item requiring a warranty service call. Notification within 48 hours of installation is required where glasses have found to be broken on unpacking.

9. The warranty applies to actual faults which may develop. Minor running noises are not covered. All electrical motors have some audible noise. Allow at least eight hours of operation to allow the bearings to properly seat. The fan, especially when set on low, may feel warm to touch – this is not a fault. If excessive heat is generated a service call may be required. Fan noises can vary due to slight power fluctuations and mains frequency signals for off – peak-controlled appliances. These changes are most noticeable in the quiet of night.

10. Threaded components such as blade nuts can work slightly loose during normal operation. These should be tightened regularly to ensure the fan doesn't develop operation noises. If noises do develop, check this aspect before requesting service. This is not covered by warranty.

11. Minor variation of speed may be evident between different fans, even in the same model and is not a product fault and not covered by warranty.

12. Blades are not covered by warranty against defect in material. The replacement of the blades is not covered by the in home warranty service call, Notification within 48 hours of installation is required where blades have found to be broken on unpacked, contact Beacon Lighting retail store or their authorized agent who will send you the spare part. Blades affected by climatic conditions and by maintenance are not covered by this warranty.

This warranty applies only to Australian states and it's mainland territories. The benefits of this warranty are in addition to any benefits offered under state or territory law.

For under warranty service, contact Beacon Lighting retail stores or their authorized agent and advise: the model number and style, the nature of the fault, date and place of purchase. Service cannot be arranged without this information.

Prior to requesting service, please consult the Trouble-shooting checklist.

- All electric motors, including fans, make some noise and may feel hot to touch – this is not a fault.
- Some fans wobble more than others – even the same model.
- Blades are weighed to be within tolerance to minimize wobbling. In multiple installations do not mix blades from fans.
- Fanlights can rattle and are not covered by warranty.
- Finish to the fan, including blades and light complete models, are covered by 2 Years warranty.
- Blade and glass replacement are not covered by in home servicing.

KEEP THIS MANUAL IN A SAFE PLACE FOR FUTURE REFERENCE

PRECAUÇÕES ■ PORTUGUÊS ■

INSTALAÇÃO GERAL & INSTRUÇÕES DE OPERAÇÃO

SALVAGUARDAS IMPORTANTES :

1. Para assegurar o sucesso da instalação, certifique-se que lê as instruções e revê os diagramas cuidadosamente antes de começar.
2. Para evitar um possível choque eléctrico, certifique-se que a corrente está desligada no quadro central Antes de fazer ligações. Todas as conexões eléctricas devem ser feitas de acordo com os códigos locais, portarias e / ou Código da Energia Nacional. Se não estiver familiarizado com os métodos de instalação de cablagens e produtos eléctricos, assegure os serviços de um electricista qualificado e devidamente licenciado bem como alguém que pode verificar a força das partes de suporte do tecto e que faça as adequadas instalações e conexões.
3. Certifique-se que a sua instalação, não vai permitir que as pás rotativas da ventoinha, entrem em contacto com nenhum objecto. As pás deveriam estar pelo menos a 7 pés (foot = 0.3048), ou seja a 2,1336 metros do chão quando estiver a funcionar.
4. Se possível, monte a ventoinha de tecto numa viga secundária ou numa trave. A viga secundária ou a trave deve ser capaz de suportar o movimento e o peso da ventoinha. Se a ventoinha for montada numa caixa de saída do tecto, uma caixa de metal em forma de um octógono com a medida 4” x 21/8” de profundidade, é necessária, um “UL” (Dispositivo para testar e comprovar os requisitos de segurança) como “adequado para suporte de ventoinha. A caixa e os seus membros de suporte devem ser capazes de suportar o peso de movimento da ventoinha (pelo menos 35 Lbs, (Libra de Amesterdão = 494.1 g). A caixa não pode funcionar solta nem pode rodar sobre si mesma. NÃO USE CAIXAS EM PLÁSTICO. A instalação num tecto em betão deve ser executada por pessoal qualificado.
5. As pás devem ser fixadas após a carcaça do motor estar suspensa e no lugar. Para proteger o seu acabamento, a carcaça do motor da ventoinha deveria ser mantido no cartão até estar pronto para ser instalado. Se estiver a fazer a instalação de mais do que uma ventoinha de tecto, certifique-se que não mistura os conjuntos de pás das ventoinhas.
6. Depois de ter feito as conexões eléctricas, os condutores de junção deveriam ser virado para cima e empurrados com cuidado para cima para a caixa de saída. Os fios deveriam ser esticados à parte com o condutor de terra e o condutor de terra do equipamento num lado da caixa de saída e o fio quente do outro lado.
7. Os diagramas eléctricos são apenas para referência : Os kits de luzes não estão embalados com a ventoinha e deveriam ser “UL” (Dispositivo para testar e comprovar os requisitos de segurança) e deveriam ser instalados de acordo com as instruções de instalação dos kits de luzes.
8. Depois da ventoinha estar completamente instalada, verifique para ter a certeza que todas as conexões estão seguras para evitar que a ventoinha caia e / ou cause danos ou ferimentos.
9. A ventoinha pode funcionar imediatamente após a instalação os rolamentos estão carregados apropriadamente com gordura para que em condições normais não seja necessária mais lubrificação.
10. A ventoinha deve ser desligada e parada, antes de se mudar a direcção de rotação.

IMPORTANTES PRECAUÇÕES DE SEGURANÇA

Avisos :

Desligue a corrente ou retirar o fusível ou ao desligar o disjuntor de circuito antes de instalar a ventoinha e / ou luz opcional.

Para reduzir o risco de incêndio, choque eléctrico ou ferimentos pessoais, monte apenas numa caixa de saída marcada com “aceitável para suporte de ventoinha”.

Se escolher um controlo de parede, use um dispositivo de controlo de velocidade concebido para ser usado com ventoinhas de tecto para reduzir o risco de incêndio, choque eléctrico ou ferimentos pessoais. NÃO USE UM SIMPLES REDUTOR DE LUZ INCANDESCENTE OU UM DISPOSITIVO DE CONTROLO DE VELOCIDADE TRANSISTORIZADO.

Para reduzir o risco de ferimentos pessoais, não dobre os suportes das pás quando estiver a instalar os mesmos, a balançar as pás ou a limpar a ventoinha. Não insira nenhuns objectos entre as pás rotativas da ventoinha.

Nota :

As precauções importantes, as salvaguardas e as instruções que aparecem neste manual não significam que cobrem todas as possíveis condições e situações que podem ocorrer. Tem que se compreender que o senso comum, o cuidado e a atenção são factores que não podem ser construídos dentro deste produto. Estes factores devem ser fornecidos pela pessoa ou pessoas que vão fazer a instalação, que vão cuidar e operar a ventoinha.

DESEMBALAR A SUA VENTOINHA

A. Desembale a sua ventoinha e verifique o conteúdo. Não deite fora a caixa de cartão. Se ao abrigo da garantia uma substituição ou uma reparação vier a ser necessária, a ventoinha tem de ser devolvida na embalagem original.

Retire todas as peças. Não ponha a carcaça do motor de lado. A carcaça decorativa pode dobrar ou danificar-se.

B. Examine as peças. Deve ter o seguinte

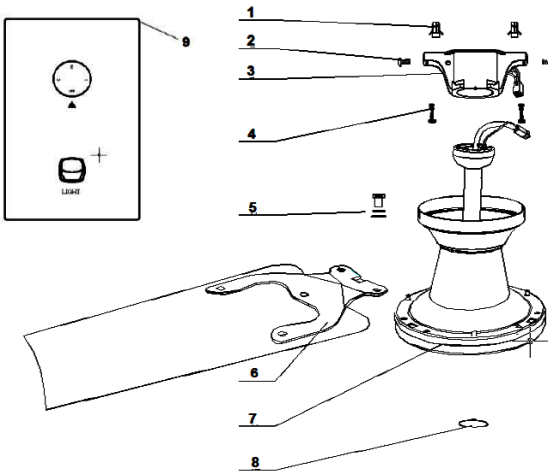

FERRAMENTAS E MATERIAIS NECESSÁRIOS

- Chave de cruz
- Chave de fendas
- Chave de lunetas ou alicate
- Escadote
- Corta fios
- Acessórios para fios como
- requerido pelo Código de Energia

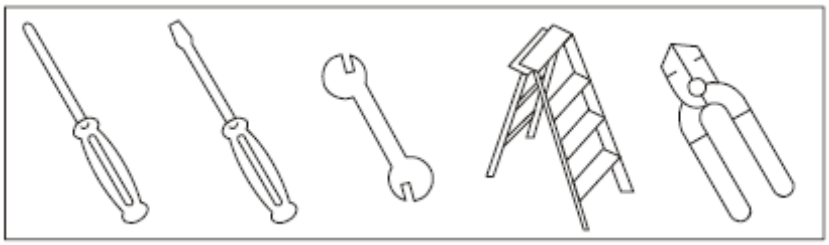

PRENDENDO AS PÁS :

1. Insira as pás através das fendas no lado do motor da ventoinha e alinhe os buracos das pás com os buracos do motor. (Se os buracos não alinharem é porque as pás estão viradas ao contrário).
2. Inicie os parafusos das pás com os parafusos de fibra em cada buraco. NÃO APERTE ATÉ AMBOS OS PARAFUSOS ESTAREM INICIADOS. Repita para as restantes pás.
3. Aperte todos os parafusos das pás de modo igual para assegurar uma operação sem oscilações da sua ventoinha.

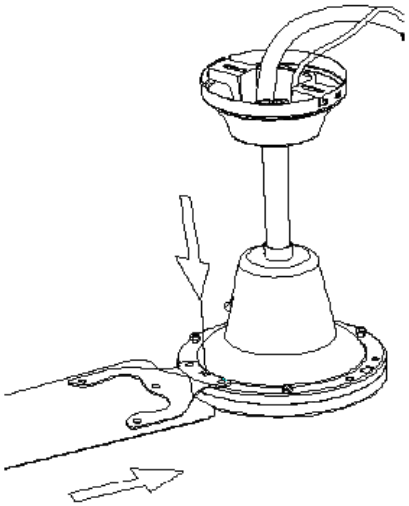

FIG. 2

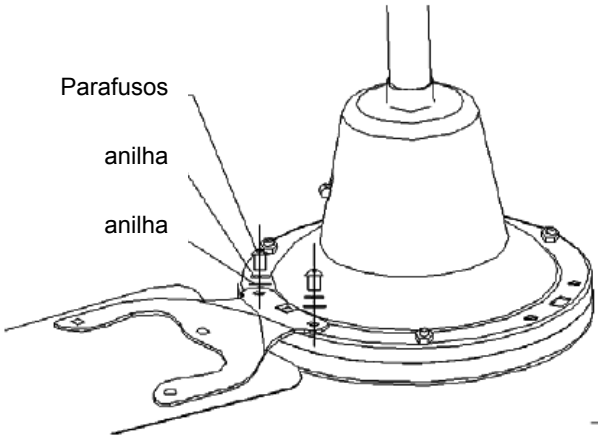

INSTALAR O SUPORTE DE MONTAGEM :

Cuidado :

Para evitar um possível choque eléctrico, certifique-se que a corrente está desligada na caixa central antes de montar a cablagem. Toda a cablagem deve estar de acordo com os Códigos de Energia locais e nacionais e a ventoinha de tecto deve ser ligada à terra como precaução contra um possível choque eléctrico.

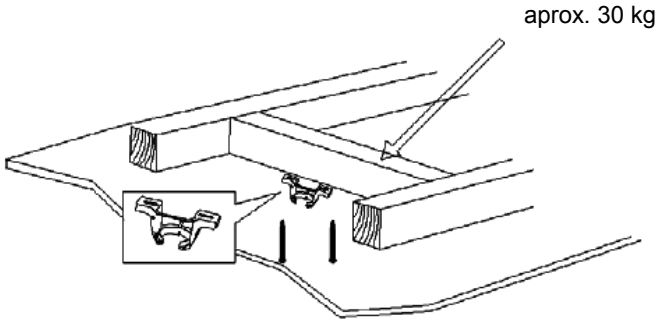

Nota: Imagem não representa o actual apoio

INSTALAÇÃO

1. Fixar firmemente ao tecto o gancho fornecido.
2. Pendurar o ventilador no dito gancho.
3. Montar as pás no motor do ventilador com os parafusos fornecidos.
4. Efectuar as conexões que há no tecto com a tira de empalme que vai na parte superior da haste. Se em sua casa houver uma instalação de terra conectá-la também na dita tira. Se não houver deixar o cabo verde / amarelo sem conectar. Uma vez feito isto subir a campânula superior e fixá-la à haste.
5. Para instalar o interruptor - regulador do ventilador pode escolher duas opções, ou substituir o interruptor na parede pelo regulador ou independentemente.

NOTAS :

- Não apertar os parafusos que prendem a haste ao motor visto que ao apertar poderia desequilibrar o ventilador e este vibraria demasiado, estes parafusos já têm um pino que impedem que estes se soltem da haste.
- Quando fixar a campânula inferior verifique que este não toca no motor visto que ao pôr-se a trabalhar roçará e pode mesmo estragar-se.
- Se após ter realizado a instalação do ventilador vir que trabalha com qualquer anomalia não o manipule dado que a garantia não cobre nem a manipulação do ventilador por pessoal não autorizado por B-58087479, nem uma instalação defeituosa da mesma. Sugerimos-lhe que o leve ao estabelecimento onde o comprou.

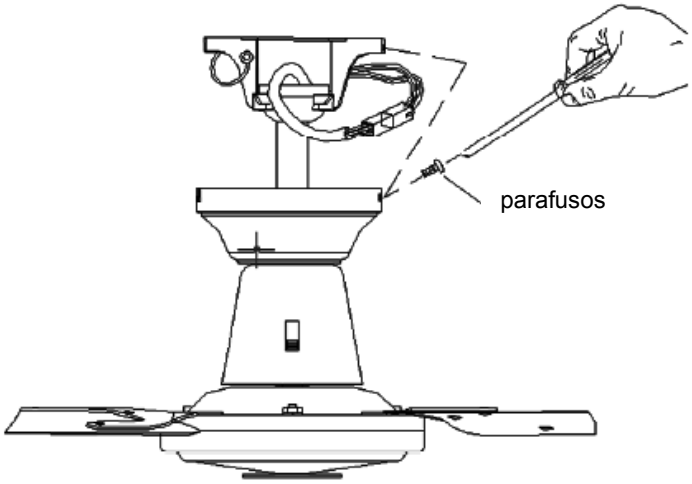

CONEXÕES ELÉCTRICAS

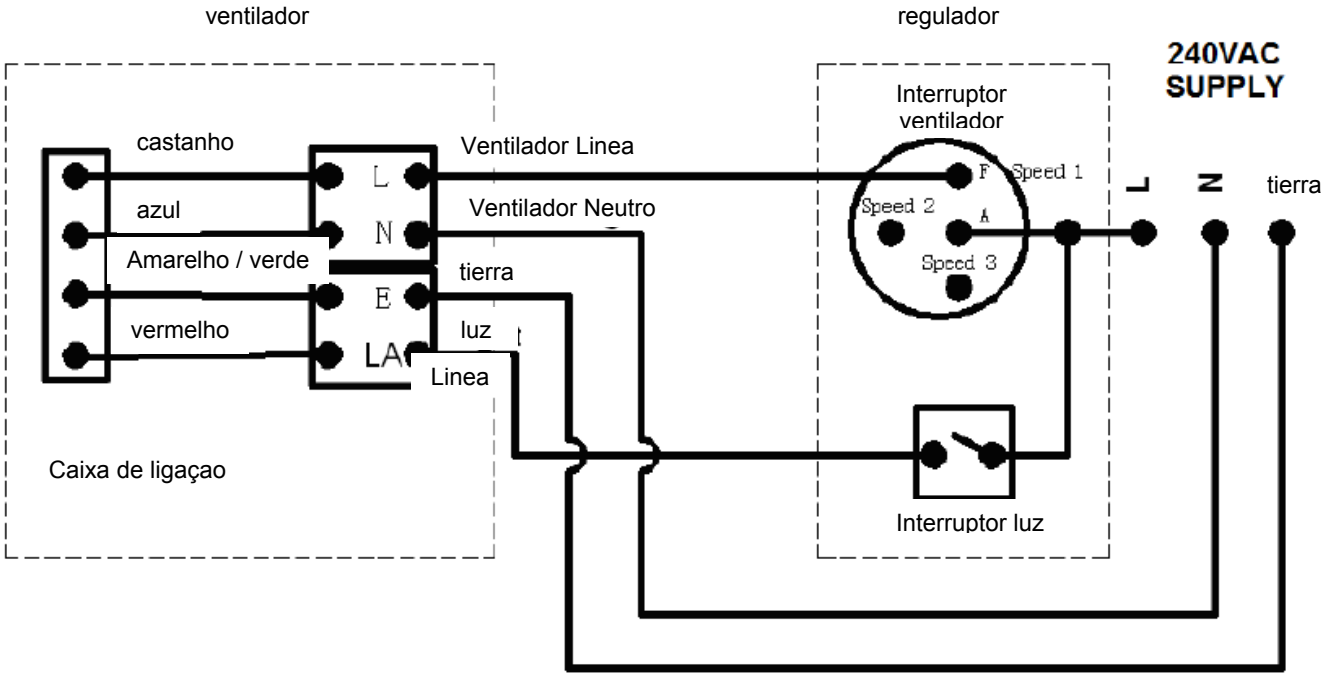

INSTALAÇÃO DO REGULADOR

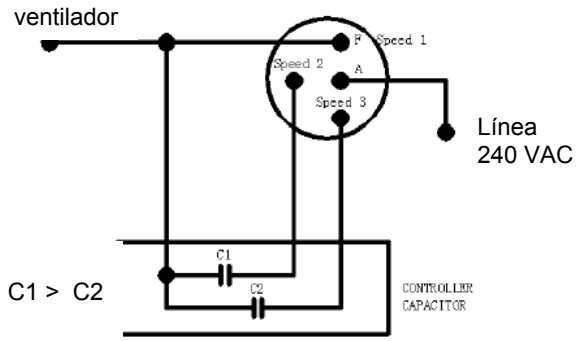

REGULADOR

posición	descripción
OFF	OFF: ventilador parado
1	1: velocidad alta
2	2- velocidad media
3	3- velocidad baja
	LIGHT SWITCH: no dispone de kit de luz.

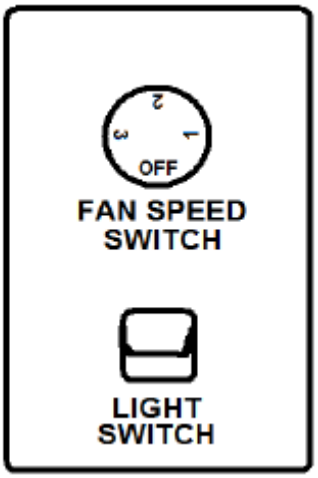

FUNÇÃO INVERSA

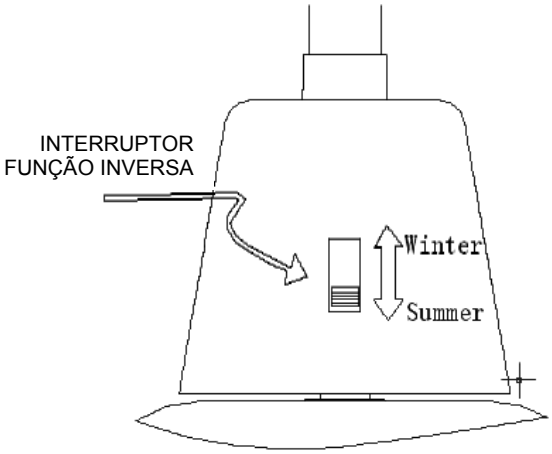

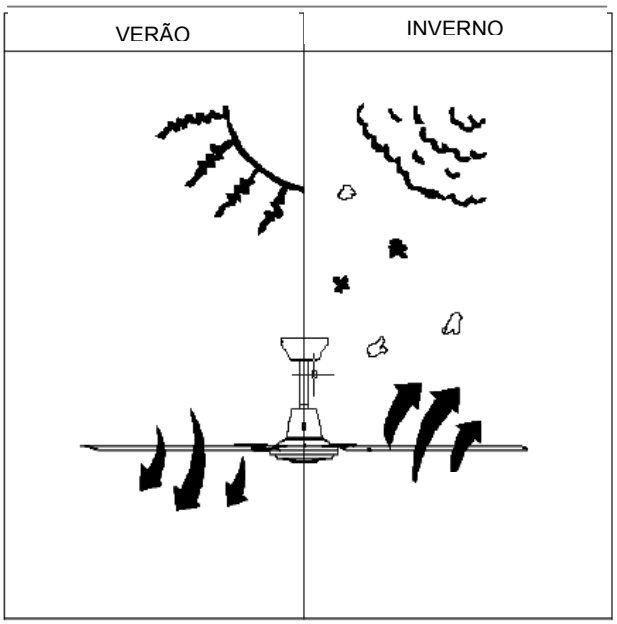

MANUTENÇÃO

1. Devido ao movimento natural do ventilador, algumas ligações poderiam soltar-se. Reveja as ligações de suporte, os suportes e as fixações das pás duas vezes por ano. Certifique-se de que estão firmes.
2. Limpe o ventilador para ajudar a manter o seu aspecto de novo durante muitos anos. Não use água para limpar; pode-se danificar o motor, ou a madeira, ou eventualmente provocar choque eléctrico.
3. Use apenas um pano mole para evitar riscar o acabamento. O cromado está protegido por uma camada de laca para minimizar a descoloração ou deslustre.
4. Não é necessário lubrificar o ventilador. O motor tem rolamentos permanentemente lubrificados.

GUIA DE LOCALIZAÇÃO DE AVARIAS

O ventilador não arranca

1. Reveja os fusíveis ou o interruptor do circuito principal e secundários.
2. Reveja as ligações do bloco de terminais, de acordo com o que se indica na instalação.
   ATENÇÃO: Não se esqueça de cortar a electricidade principal.
3. Certifique-se de que o interruptor deslizante se encontra firme na posição de cima ou de baixo. O ventilador não funciona quando o interruptor está a meio.
4. Certifique-se de que foram retiradas as linguetas estabilizadoras do motor.
5. Se mesmo assim o ventilador não funcionar, chame um electricista qualificado. Não trate de reparar as ligações eléctricas internas sem ter experiência para o fazer.

O ventilador faz ruído

1. Certifique-se de que todos os parafusos da caixa do motor estão bem apertados.
2. Certifique-se de que os parafusos que fixam o suporte da pazinha ao motor estão apertados.

3. Se usar um conjunto de luzes opcional, certifique-se de que os parafusos que fixam as telas de vidro estão apertados à mão. Certifique-se de que a lâmpada está bem firme no receptáculo e de que não está a tocar na tela de vidro. Se a vibração persistir, retire a tela e instale uma tira de borracha de ¼" na parte mais estreita da tela de vidro, para que funcione como isolador. Reponha a tela e aperte os parafusos contra a tira de borracha.
4. Alguns motores são sensíveis aos sinais dos controlos de velocidade variável de estado sólido. NÃO USE este tipo de controlo.
5. Permita um período de assentamento de 24 horas. A maior parte dos ruídos associados a um ventilador novo desaparecem depois deste período.

O ventilador oscila

Todas as pás estão contrapesadas e agrupadas por peso. As madeiras naturais variam em densidade, o que pode provocar a oscilação do ventilador, embora as pás estejam emparelhadas por peso. Os procedimentos seguintes devem eliminar a maior parte das oscilações. Reveja a oscilação depois de cada passo.

1. Reveja que todas as pás estão firmemente aparafusadas aos suportes das pás.
2. Certifique-se de que todos os suportes das pás estão firmemente fixos ao motor.
3. Certifique-se de que o escudete e os suportes de montagem do ventilador estão firmemente apertados contra a viga do tecto.
4. A maior parte dos problemas de oscilação do ventilador deve-se ao facto de os níveis das pás serem desiguais. Confirme este nível seleccionando um ponto no tecto acima da ponta de uma das pás. Meça esta distância como se mostra na figura 1, mantendo a medida dentro de 1/8", rode o ventilador até que a pá seguinte fique em posição para medição. Repita com todas as pás. Se nem todos os níveis forem iguais, podem-se ajustar da forma seguinte. Para ajustar a ponta de uma pá para baixo, insira uma anilha (não fornecida) entre a pá e o suporte da pá no parafuso mais próximo do motor (Figura 2). Para ajustar a ponta de uma pá para cima, insira a anilha (não fornecida) entre a pá e o suporte da pá, nos dois parafusos mais afastados do motor.
   Se a oscilação da pá não for notória, troque duas pás adjacentes para redistribuir o peso e eventualmente conseguir um funcionamento mais suave.

HINWEISE FÜR DIE SICHERHEIT ■ DEUSTCH ■

ALLGEMEINE INSTALLATIONS- UND BEDIENUNGSANLEITUNG DECKENVENTILATOREN

WICHTIGE SICHERHEITSHINWEISE:

1. Um eine erfolgreiche Installation vorzunehmen, lesen Sie aufmerksam die Anweisungen und sehen Sie sich die Diagramme an, bevor Sie beginnen.
2. Um elektrische Schocks zu vermeiden, vergewissern Sie sich, dass der Strom am Hauptsicherungskasten ausgeschaltet ist, bevor Sie die Verkabelung vornehmen. Alle elektrischen Verbindungen müssen nach den lokalen Vorschriften vorgenommen werden. Wenn Sie sich mit elektrischen Installationen nicht auskennen, bitten Sie einen qualifizierten und lizensierten Elektriker und jemanden, der die Festigkeit Ihrer Decke feststellen kann, und nehmen Sie dann die Installation vor.
3. Vergewissern Sie sich, dass die Blätter des Ventilators am vorgesehenen Ort nicht gegen irgendwelche Objekte schlagen können. Die Blätter sollten mindestens 2,15m vom Boden entfernt sein, wenn der Ventilator läuft.
4. Installieren Sie, wenn möglich, den Ventilator an einem Deckenbalken. Der Deckenbalken muss die Bewegung und das Gewicht des Ventilators aushalten. Wenn der Ventilator an einer Absatzbox der Decke montiert werden soll, ist eine 4“ x 2,18“ tiefe METALL Box notwendig; sie muss für eine Ventilatormontage geeignet sein. Die Box und die Halterungen müssen das bewegte Gewicht des Ventilators aushalten (mindestens 30Kg). Die Box darf sich nicht in sich verdrehen oder sich lösen. BENUTZEN SIE KEINE PLASTIKBOX. Die Installation an eine Betondecke sollte von qualifiziertem Personal vorgenommen werden.
5. Die Blätter sollten erst montiert werden, nachdem der Ventilator an seinem vorgesehenen Ort fest montiert ist. Um die Oberfläche zu schützen, sollte das Gehäuse in der Verpackung bleiben, bis es installiert warden kann. Wenn Sie mehr als einen Deckenventilator installieren, vergewissern Sie sich, dass Sie die Blättersätze nicht vertauschen.
6. Nachdem die elektrische Verbindung hergestellt ist, sollten die Kabelverbindungen vorsichtig in die Absatzbox verlegt werden. Die Kabel sollten getrennt werden, mit der Gehäusemasse und der Nullphase an der einen Seite und der Phasenleitung an der anderen Seite der Box.
7. Elektrische Diagramme dienen nur als Referenz. Beleuchtungssets, die nicht mit dem Ventilator verpackt sind, sollten für die entsprechende Montage geeignet sein und anhand der Anleitung der Beleuchtungssets montiert werden.
8. Wenn der Ventilator vollkommen installiert ist, prüfen Sie noch einmal, ob alle Verbindungen korrekt sitzen um zu vermeiden, dass der Ventilator von der Decke fällt und/oder Schaden anrichtet.
9. Der Ventilator kann nach der Montage sofort in Betrieb genommen werden die Lager sind mit ausreichendem Fett versehen. So ist unter normalen Umständen keine weitere Schmierung notwendig.
10. Der Ventilator muss ausgeschaltet und zum Stillstand kommen, bevor die Drehrichtung geändert wird.

WICHTIGE SICHERHEITSMASSNAHMEN DECKENVENTILATOREN

Wir danken Ihnen für Ihre Wahl eines FARO Deckenventilators. Sie haben das Beste ausgewählt. Ihr Deckenventilator wurde konzipiert, um Ihnen viele Jahre zu dienen und sie zu erfreuen.

WARNUNGEN:

• Schalten Sie den Strom ab, indem Sie die Sicherung entfernen oder den Schalter am Sicherungskasten ausschalten, bevor Sie den Ventilator und/oder die optionale Beleuchtung montieren.
• Um das Feuerrisiko, das Risiko eines elektrischen Schocks oder Personenschäden zu verringern, montieren Sie den Ventilator nur an eine Deckendose, die für eine Ventilatormontage geeignet ist.
• Wenn Sie eine Wandsteuerung als Geschwindigkeitssteuerung anbauen, benutzen Sie ein geeignetes Geschwindigkeitsgerät für Deckenventilatoren, um das Risiko von Feuer, elektrischen Schocks oder Personenschäden zu verringern. BENUTZEN SIE KEINEN EINFACHEN LICHTDIMMER ODER KONTAKTLOSES GESCHWINDIGKEITSGERÄT.
• Um Verletzungen zu vermeiden, biegen Sie die Blätter bei der Montage, dem Transport und der Reinigung nicht. Führen Sie keine Gegenstände in die rotierenden Blätter.

ANMERKUNG:
Die wichtigen Vorsichts-, Sicherheits- und Installationsanweisungen beinhalten nicht alle möglichen Konditionen und Situationen, die auftreten können. Der allgemeine Sinn sollte verstanden werden. Vorsicht und Achtsamkeit sind Faktoren, die nicht in dieses Produkt mit eingebaut werden können. Diese Faktoren müssen von der diese Einheit installierenden, wartenden oder pflegenden Person mitgebracht werden.

AUSPACKEN DES VENTILATORS DECKENVENTILATOREN
A. Nehmen Sie den Ventilator aus der Verpackung und prüfen Sie den Inhalt. Werfen Sie den Karton nicht weg. Bei einem Garantiefall oder Reparatur sollte der Ventilator in der Originalverpackung übergeben werden. Entfernen Sie alle Teile. Legen Sie das Motorgehäuse nicht auf die Seite das dekorative Gehäuse kann verbogen oder beschädigt werden.
B. Prüfen Sie, ob alle Teile vorhanden sind. Folgende Teile sollten vorliegen:

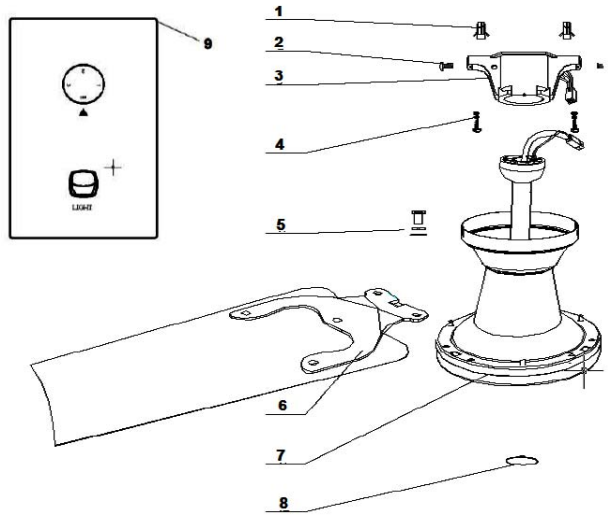

WERKZEUGE UND BENÖTIGTES MATERIAL DECKENVENTILATOREN
• Kreuz-Schraubendreher
• Schlitz-Schraubendreher
• Schraubenschlüssel oder Zange
• Klappleiter
• Kabelschneider
• Verkabelungsmaterial entsprechend der Verkabelungsrichtlinien

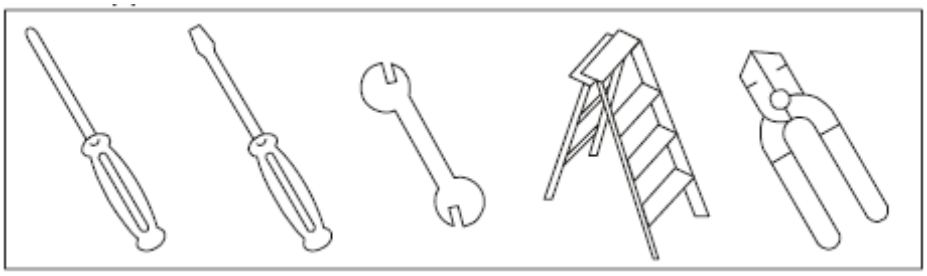

ANBRINGEN DER BLÄTTER:
1 Führen Sie die Blätter in die Nuten im Motor und bringen Sie die Löcher mit den Löchern im Motor übereinander.
(Wenn die Löcher nicht übereinander passen, ist das Blatt um 180º verdreht.)
2 Führen Sie die Schrauben mit Scheiben in jedes Loch. SCHRAUBEN SIE SIE NICHT FEST, BEVOR BEIDE SCHRAUBEN ANGESETZT SIND. Wiederholen Sie dies für alle Blätter.
3 Ziehen Sie alle Blattschrauben gleichmässig und gut fest, um eine gute, vibrationsfreie Funktion zu garantieren.

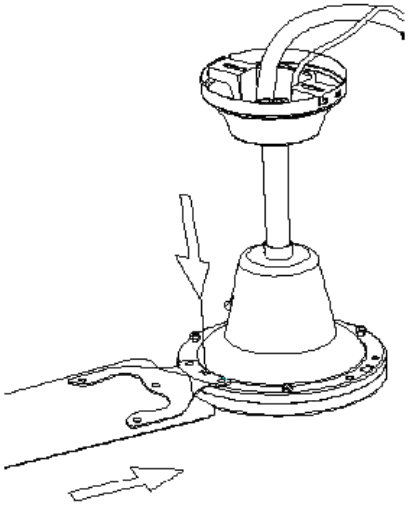

FIG. 2

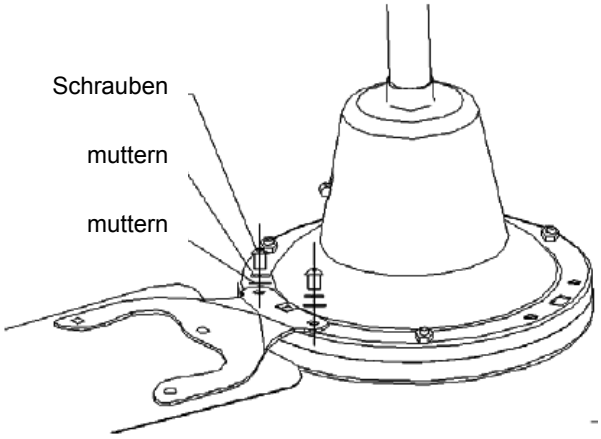

INSTALLIEREN DES MONTAGEHALTERS:
Vorsicht:
Um einen elektrischen Schock zu vermeiden, vergewissern Sie sich, dass der Strom am Hauptsicherungskasten ausgeschaltet ist, bevor Sie mit der Verkabelung beginnen. Die Verkabelung muss entsprechend der lokalen Vorschriften vorgenommen werden. Der Ventilator muss geerdet werden, um elektrische Schocks zu vermeiden.
1 Lokalisieren Sie den Deckenbalken, an dem der Ventilator angebracht werden soll. Vergewissern Sie sich, dass die minimalen Voraussetzungen in den Sicherheitsanweisungen vorhanden sind. Ein hölzerner Deckenbalken muss in gutem Zustand sein und von entsprechender Grösse, um eine 16 Kg Last Auszuhalten.
2 Wenn nicht bereits vorhanden, montieren Sie eine geeignete Deckendose die für die Montage eines Ventilators geeignet ist und folgen Sie den Montageanweisungen der Dose. Die Dose muss mindestens eine Last von 16 Kg sicher halten können.
3 Bringen Sie den Halter an der Dose an mit zwei Schrauben, die mit der Dose mitgeliefert werden

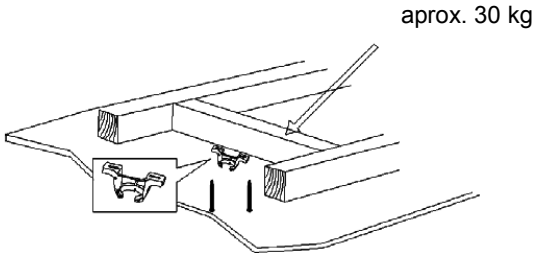

Hinweis: Bilder repräsentieren nicht die derzeitige Unterstützung

INSTALLATION
1. Den mitgelieferten Haken fest an der Decke fixieren.
2. Den Ventilator an diesem Haken aufhängen.
3. Mit den mitgelieferten Schrauben die Schaufeln am Motor des Ventilators montieren.
4. Mit der Anschlussleiste im oberen Teil des Schafts die Anschlüsse, die sich an der Decke befinden, herstellen. Wenn Sie über einen Erdschluss verfügen, so muss auch dieser an die erwähnte Anschlussleiste angeschlossen werden. Wenn es keinen Erdschluss gibt, das grüne/ gelbe Kabel in nicht angeschlossenem Zustand belassen. Danach die obere Rosette hochziehen und am Schaft befestigen.
5. Es gibt zwei Möglichkeiten für die Installation des Schalters-Reglers des Ventilators. Entweder kann der Schalter in der Wand durch den Regler ersetzt werden oder er kann unabhängig installiert werden.

ANMERKUNGEN:

- Die Schrauben, die den Schaft am Motor festhalten, nicht zu stark anziehen, da sonst der Ventilator seine Ausgeglichenheit verlieren und zu stark vibrieren könnte. Diese Schrauben sind bereits mit einem Sperrstift versehen, der es verhindert, dass sich die Schrauben vom Schaft loslösen.
- Wenn Sie die innere Rosette befestigen, achten Sie darauf, dass sie den Motor nicht berührt, denn wenn sie sich in Gang setzt, könnte sie diesen beschädigen.
- Sollten Sie nach der Installation des Ventilators feststellen, dass er nicht einwandfrei funktioniert, manipulieren Sie ihn nicht weiter, da die Garantie Schäden aufgrund der Manipulation durch Personal, welches nicht von B-58087479 dazu ermächtigt ist, oder aufgrund einer fehlerhaften Installation nicht deckt. Wir empfehlen Ihnen, den Ventilator zur Verkaufsstelle zurückzubringen, wo Sie ihn erworben haben.

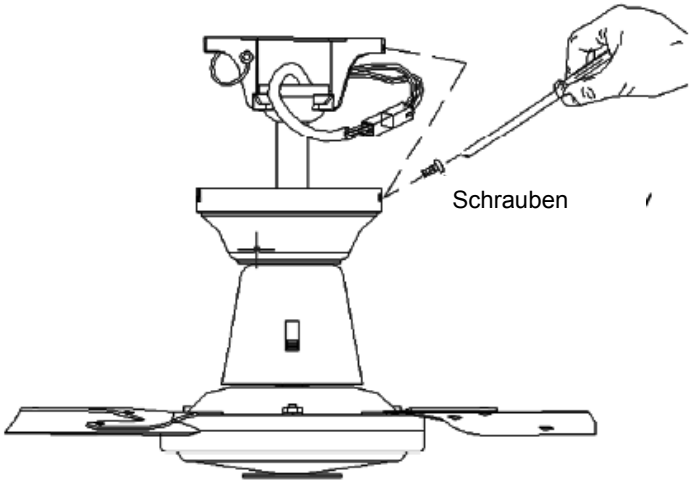

ELEKTRISCHE VERBINDUNGEN

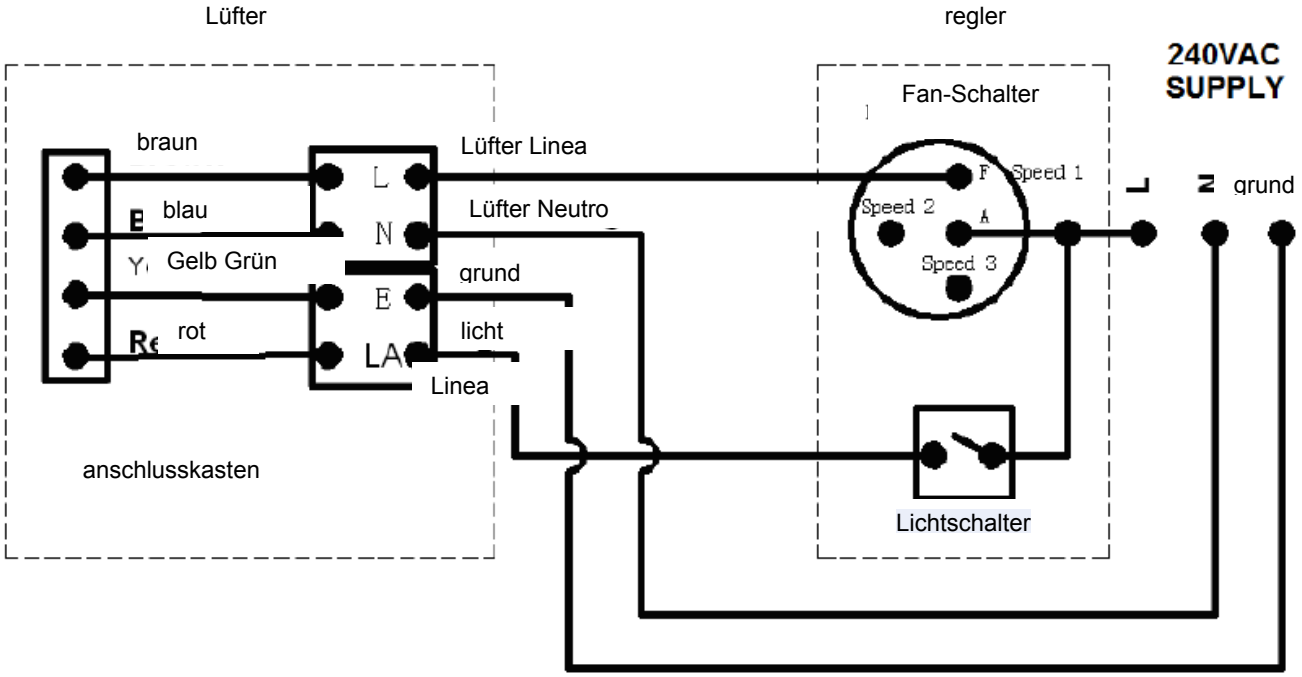

INSTALLATION DEN REGLER

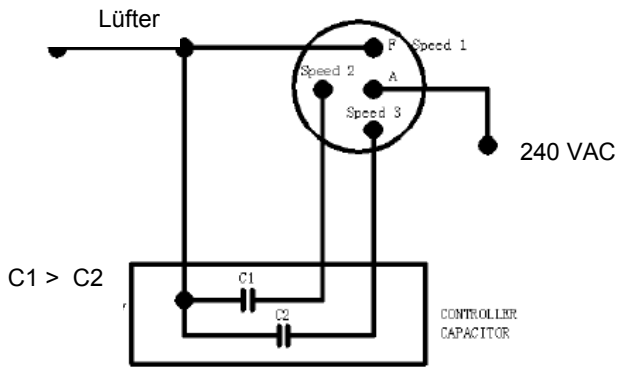

REGLER

SWITCH POSITION	DESCRIPTION
OFF	OFF – FAN IS OFF
1	1 – FAN IS "ON", SPEED = HIGH
2	2 – FAN IS "ON", SPEED = MEDIUM
3	3 – FAN IS "ON", SPEED = LOW
	LIGHT SWITCH – Toggle to switch ON/OFF the light (The light switch can only be use with the ceiling fan light kit)

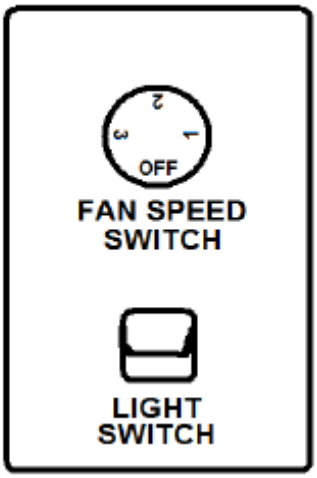

INVERSE FUNKTION

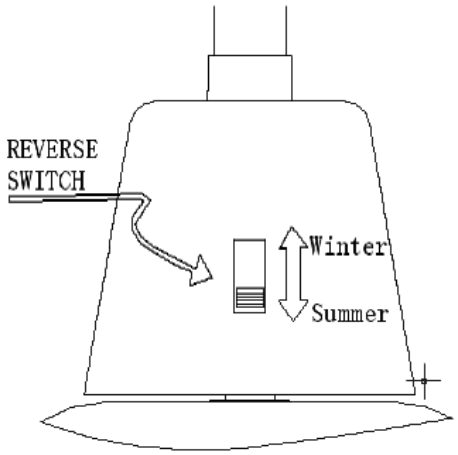

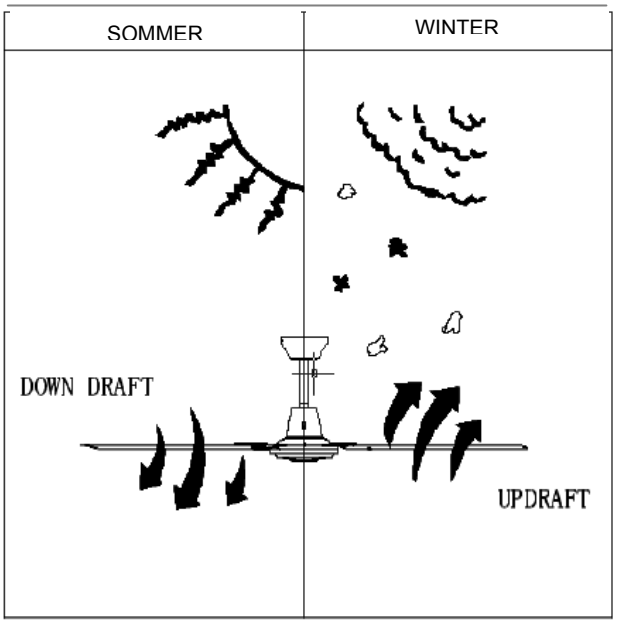

INSTANDHALTUNG

1. Infolge der natürlichen Bewegung des Ventilators könnte es dazu kommen, dass sich einige Anschlüsse loslösen. Überprüfen Sie deshalb zweimal jährlich die Anschlüsse der Halterungen, die Halterungen und die Befestigungen der Flügel. Vergewissern Sie sich, dass sie fest angeschraubt sind.
2. Den Ventilator reinigen, um diesem noch jahrelang ein neues Aussehen zu verleihen. Für die Reinigung kein Wasser benutzen, dieses könnte dem Motor schaden und dem Holz des Ventilatora, als auch einen Kurzschluss auslösen.
3. Nur ein weiches Tuch verwenden um zu verhindern, dass die äußere Schicht des Ventilator verkratzt wird. Die Verchromung ist mit einer Lackschicht versiegelt, damit sie nicht farb- und glanzlos wird.
4. Eine Schmierung des Ventilators ist nicht notwendig. Der Motor verfügt über permanent geölte Wälzlager.

ANLEITUNG ZUR FEHLERERMITTLUNG

Der Ventilator setzt sich nicht in Gang

1. Die Sicherungen und Schalter am Hauptstrom- und Nebenstromkeislauf prüfen.
2. Die Anschlüsse am Kasten für Endanschlüsse, gemäß den Anweisungen für die Installation, überprüfen.
   ACHTUNG: Vergewissern Sie sich, dass die elektrische Hauptleitung
   ausgeschaltet ist.
3. Vergewissern Sie sich, dass der Gleitschalter ganz genau auf der Position "Oben" oder auch auf der Position "Unten" steht. Der Ventilator funktioniert nicht, wenn sich der Schalter in der Mitte befindet.
4. Überprüfen, ob die Keilfedern zur Stabilisierung des Motors herausgenommen worden sind.
5. Sollte der Ventilator immer noch nicht funktionieren, dann muss ein qualifizierter Elektriker gerufen werden. Auf keinen Fall versuchen die inneren elektrischen Anschlüsse zu reparieren, wenn man keine Erfahrung von diesem Fachbereich besitzt.

Der Ventilator verursacht Geräusche

1. Vergewissern Sie sich, dass alle Schrauben am Gehäuse des Motors angezogen sind.
2. Überprüfen, ob die Schrauben, die die Halterung der Flügel an den Motor befestigen, festgezogen sind.
3. Sollte man eine andere Einheit von Lichtern benutzen, als die angegebene, muss man sich vergewissern, dass die Schrauben, die die Glasabschirmung festhalten, von Hand angezogen worden sind. Sich vergewissern, dass die Glühbirne fest in ihrer Fassung sitzt und dass sie

die Glasabschirmung nicht berührt. Sollten die Vibrationen des Ventilators weiterhin bestehen bleiben, muss die Glasabschirmung herausgenommen werden und ein Gummiband von ¼" am Hals der Abschirmung, zwecks Abdichtung, eingesetzt werden. Die Glasabschirmung wieder einsetzen und die Schrauben gegen das Gummiband festanziehen.

4. Einige Motore reagieren sehr sensibel auf Signale von variierbaren Vorrichtungen zur Geschwindigkeitskontrolle. Diese Art von Kontrollregulierer sollte man NICHT BENUTZEN.
5. Dem Ventilator eine Einlaufzeit von 24 Stunden gewähren. Die meisten Geräusche, die ein neuer Ventilator aussendet, verschwinden nach Ablauf dieser Zeitspanne von selbst.

Der Ventilator schaukelt hin und her

Alle Flügel sind ausbalanziert und nach Gewicht gruppiert. Das Naturholz ist von unterschiedlicher Dicke und dieser Umstand kann das hin und her Schaukeln des Ventilators verursachen, obwohl die Flügel dem jeweiligen Gewicht nach angeglichen wurden. Folgende Anweisungen werden die am meisten vorkommenden Schaukelbewegungen beheben. Überprüfen Sie nach jeder durchgeführten Anweisung, ob das Schaukeln noch weiterhin besteht.

1. Prüfen, ob alle Flügel fest an die Halterungen angeschraubt sind.
2. Prüfen , ob alle Halterungen fest mit dem Motor verbunden sind.
3. Prüfen, ob die Schutzverstärkungen und die Halterungen für die Montage fest mit den Deckenbalken verankert sind.
4. In den meisten Fällen wird das Schaukeln des Ventilator durch eine ungleiche Nivellierung der Flügel hervorgerufen. Prüfen Sie die gewählte Höhen-Nivellierung an dem Punkt an der Decke, der sich direkt über die Spitze des Flügel befindet. Messen Sie nun die Entfernung wie es auf der Abbildung 1 zu sehen ist, achten Sie darauf sich an die Maße innerhalb von 1/8" halten. Nun den Ventilator drehen bis sich der nächste Flügel in der Position befindet, in der die Messung vorgenommen werden kann. Diesen Vorgang mit jedem einzelnen Flügel wiederholen. Sollten die Abmessungen unterschiedlich ausfallen, können diese auf die folgende Weise justiert werden. Um die Spitze eines Flügels nach unten zu justieren, muss eine Unterlegscheibe (nicht mitgeliefert) in die Schraube eingesetzt werden, die sich, zwischen dem Flügel und der Halterung des Flügels, in der unmittelbaren Nähe des Motors befindet. Um die Spitze eines Flügels nach oben zu justieren, muss eine Unterlegscheibe (nicht mitgeliefert) in die beiden Schrauben eingesetzt werden, die zwischen dem Flügel und der Halterung des Flügels am weitesten entfernt von dem Motor sind.

Sollte das Schaukeln der Flügel immer noch bemerkenswert sein, wechseln Sie zwei angrenzende Flügel untereinander aus, um das Gewicht erneut zu verteilen und dadurch möglicherweise eine bessere Funktion des Ventilators zu erreichen.

VOORZORGSMAATREGELEN ■ NEDERLANDS ■

Algemene installatie- en gebruiksaanwijzingen

BELANGRIJKE VEILIGHEIDSMAATREGELEN

1. Lees de aanwijzingen en bekijk de grafieken zeer aandachtig vooraleer u met de installatie begint om een geslaagde installatie te garanderen.
2. Om een mogelijke elektrische schok te vermijden, verzeker u ervan dat de stroomtoevoer losgekoppeld is van het netwerk voor u de bedrading aanbrengt. Alle elektrische aansluitingeen moeten in overeenstemming met de lokale voorschriften, verordeningen of de Nationale Elektrische Voorschriften gemaakt worden. Indien u niet vertrouwd bent met het installeren van elektrische bedrading en producten, roep dan de hulp in van een erkend elektricien en van iemand die de sterkte van de ondersteunende plafonddelen kan nagaan en de correcte installatie(s) en verbindingen kan maken.
3. Verzeker u ervan dat draaiende ventilatorbladen nergens contact mee maken op de plaats van installatie. De ventilatorbladen moeten zich minimaal op een hoogte van 2,15 m bevinden wanneer de ventilator werkt.
4. Monteer de plafondventilator op een plafondbalk indien mogelijk. De balk moet de beweging en het gewicht van de draaiende ventilator kunnen dragen. Indien de ventilator op een wandcontactdoos aangesloten wordt, moet een 4" x 2 1/8" (101,6 x 53,975 mm) diepe METALEN achthoekige contactdoos voorzien worden met het UL keurmerk "geschikt voor gebruik met een ventilator". De contactdoos met haar dragende delen moeten het bewegende gewicht van de ventilator kunnen dragen (30 kg). De contactdoos mag niet verdraaien of los werken. GEBRUIK GEEN PLASTIC CONTACTDOZEN. Installatie in een cementen plafond moet door gekwalificeerd personeel gebeuren.
5. De ventilatorbladen moeten aangebracht worden nadat de motorbehuizing opgehangen is en zich op de juiste plaats bevindt. Om de afwerking van de behuizing van de ventilatormotor te beschermen, moet zij in het karton bewaard blijven tot zij geïnstalleerd moet worden. Indien u meer dan één plafondventilator installeert, let er dan op de sets ventilatorbladen niet door elkaar te halen.
6. Nadat de elektrische verbindingen gemaakt zijn, moeten gesplitste stroomgeleiders opwaarts gedraaid worden en voorzichtig in de wandcontactdoos geduwd worden. De draden moeten apart uitgespreid worden met de geaarde stroomgeleider en de stroomgeleider voor de aarding van de apparatuur aan de ene kant en de warmdraad naar de andere kant.
7. Elektrische diagrammen dienen alleen als referentie. Verlihctingspakketten die niet samen met de ventilator verpakt zijn, moeten een UL keurmerk hebben en moeten geïnstalleerd worden in overeenstemming met de bijbehorende aanwijzingen.
8. Wanneer de ventilator volledig geïnstalleerd is, controleer dat alle verbindingen goed vastgemaakt zijn zodat de ventilator niet naar beneden kan vallen en/of schade of letsel kan veroorzaken.
9. De ventilator kan onmiddellijk na de installatie ingeschakeld worden; de lagers zijn voldoende ingevet zodanig dat verdere smering niet nodig is onder normale omstandigheden.
10. De ventilator moet afgezet en stopgezet worden vooraleer de richting waarin de ventilator draait te wijzigen.

BELANGRIJKE VEILIGHEIDSMAATREGELEN

Wij danken u dat u een FARO plafondventilator gekozen hebt. U hebt het beste product gekozen! Uw nieuwe plafondventilator werd ontworpen om u vele jaren te dienen en om er jaren van te genieten!

WAARSCHUWINGEN:

• Zet de stroom af door de zekering te verwijderen of de stroomonderbreker uit te schakelen vooraleer u de ventilator en/of optionele verlichting installeert.
• Om het risico op brand, elektrische schok of persoonlijk letsel te minimaliseren, sluit alleen aan op een contactdoos die gemerkt is "geschikt voor gebruik met een ventilator".
• Indien u een wandgemonteerd bedieningsapparaat verkiest, gebruik een geschikt snelheidscontrole-apparaat dat ontworpen werd voor plafondventilators om het risico op brand, elektrische schok of persoonlijk letsel te minimaliseren. GEBRUIK GEEN EENVOUDIG LICHTDIMMERBEDIENINGSAPPARAAT OF CONTACTLOOS SNELHEIDSBEDIENINGSAPPARAAT.
• Om het risico op persoonlijk letsel te voorkomen, buig de draagbeugels van de ventilatorbladen niet wanneer u ze installeert en/of uitbalanceert of wanneer u de ventilator reinigt. Plaats geen Voorwerp(en) tussen ronddraaiende ventilatorbladen.

NOOT:
De belangrijke voorzorgs- en veiligheidsmaatregelen en aanwijzingen in deze handleiding pretenderen niet alle mogelijke omstandigheden en condities te omschrijven die zich kunnen voordoen. Het moet duidelijk zijn dat gezond verstand, voorzichtigheid en zorgvuldigheid aspecten zijn die niet in dit product ingebouwd kunnen worden. De persoon (personen) die de unit installeren, er zorg voor dragen en gebruiken, zijn verantwoordelijk voor die aspecten.

UW VENTILATOR UITPAKKEN
A. Pak uw ventilator uit en controleer de inhoud van de verpakking. Gooi de kartonnen verpakking niet weg. Indien vervanging of herstel onder garantie ooit noodzakelijk is, moet de ventilator in de oorspronkelijke verpakking geretourneerd worden. Haal alle onderdelen en hardware uit de verpakking. Leg de motorbehuizing niet op haar kant de decoratieve behuizing zou op die manier kunnen verbuigen of beschadigd worden.
B. Controleer alle onderdelen. Het volgende moet zich in de verpakking bevinden:

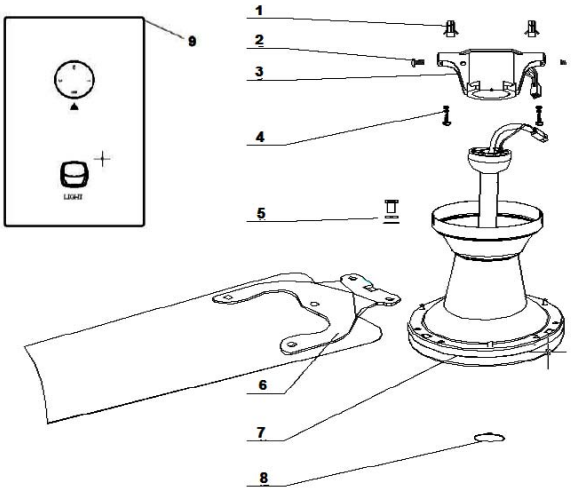

BENODIGDE WERKTUIGEN EN MATERIAAL
• Schroevendraaier
• Schroevendraaier voor de ventilatorbladen
• Schroefsleutel of buigtang
• Trapladder
• Draadkniptang
• Bedradingsbenodigdheden in overeenstemming met de elektrische voorschriften

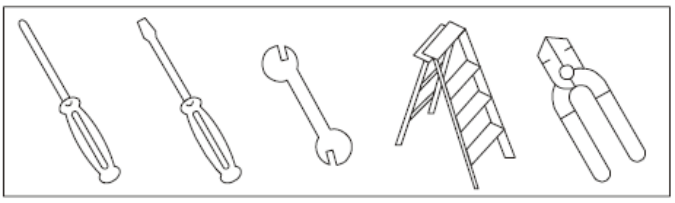

DE VENTILATORBLADEN AANBRENGEN

1. Steek de ventilatorbladen in de gleuven aan de zijkant van de ventilatormotor en breng de openingen van de ventilatorbladen in lijn met de openingen in de motor. (Als de openingen niet in lijn staan, dan is het ventilatorblad ondersteboven).
2. Zet de schroeven van het ventilatorblad met de fiberring aan in elke opening. DRAAI DE SCHROEVEN NIET VAST VOORALEER BEIDE SCHROEVEN AANGEZET ZIJN.
Doe hetzelfde met de andere ventilatorbladen
3. Schroef alle schroeven even vast zodanig dat uw ventilator werkt zonder te wiebelen.

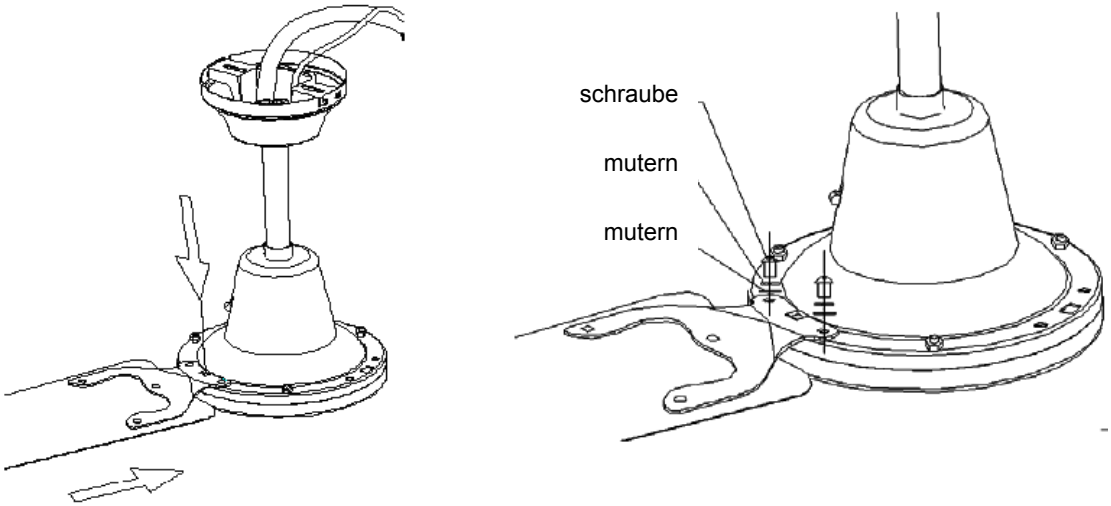

FIG. 2

DE BEVESTIGINGSBEUGEL INSTALLEREN:

OPGELET:

Om een mogelijke elektrische schok te voorkomen, verzeker u ervan dat de stroomtoevoer aan de voedingskast is afgesloten vooraleer u de bedrading aanbrengt. Alle bedrading moet aangebracht worden in overeenstemming met de Nationale en Lokale Elektriciteitsvoorschriften en de plafondventilator moet geaard worden als voorzorgsmaatregel tegen een mogelijke elektrische schok.

1 Bepaal de plafondbalk waar de ventilator op gemonteerd moet worden en verzeker u ervan dat deze lokatie voldoet aan alle tolerantievoorwaarden die u in de sectie veiligheid van de handleiding vindt. De houten balk moet stevig zijn en voldoende groot om een gewicht van 30 kg te dragen.

2 Indien die er nog niet is, monteer een UL gekeurde contactdoos met de vermelding “geschikt voor gebruik met een ventilator”, waarbij u de aanwijzingen van de contactdoos volgt. De contactdoos moet minimaal 30 kg kunnen dragen.

3 Bevestig de hangende bevestigingsbeugel aan de contactdoos met de 2 machineschroeven die meegeleverd worden met de contactdoos

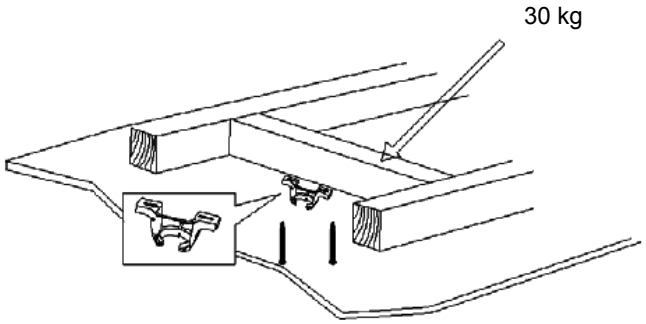

Noot: Foto vertegenwoordigt niet de huidige steun

INSTALLATIE

1. De bijgeleverde haak stevig vastmaken aan het plafond.
2. De ventilator aan die haak hangen.
3. De bladen monteren op de motor van de ventilator met de bijgeleverde schroeven.
4. Verbindingen maken met de aansluitingszetlijn op het bovenste gedeelte van de as. Indien er desgevallend aardleiding geïnstalleerd is, dan ook op die zetlijn. Indien dit niet het geval is de groene/gele kabel onaangesloten laten. Van zodra u dat gedaan hebt, de bovenste fleuron omhoog brengen en vastmaken aan de as.
5. Om de schakelaar-regelaar van de ventilator te installeren kunt u kiezen tussen twee opties, ofwel kunt u de schakelaar aan de wand vervangen door de regelaar, ofwel kunt u onafhankelijk werken.

<u>OPMERKINGEN:</u>

- Niet drukken op de schroeven die de as vastmaken aan de motor, want door erop te drukken zou de ventilator uit evenwicht kunnen geraken en teveel gaan trillen, deze schroeven hebben al een spie die verhinderen dat ze loskomen van de as.
- Indien u de onderste fleuron vastmaakt, let er dan op dat deze niet in aanraking komt met de motor, want van zodra u de motor in werking zet, zal deze ertegen schuren en kapot worden gemaakt.
- Indien u na de installatie van de ventilator merkt dat hij werkt met eender welke anomalie, manipuleer hem dan niet meer, want de garantie dekt noch het gemanipuleer van de ventilator door personeel dat niet bevoegd is door B-58087479, noch een kapotte installatie. Wij raden u aan om de ventilator terug te brengen naar de plaats waar u deze kocht.

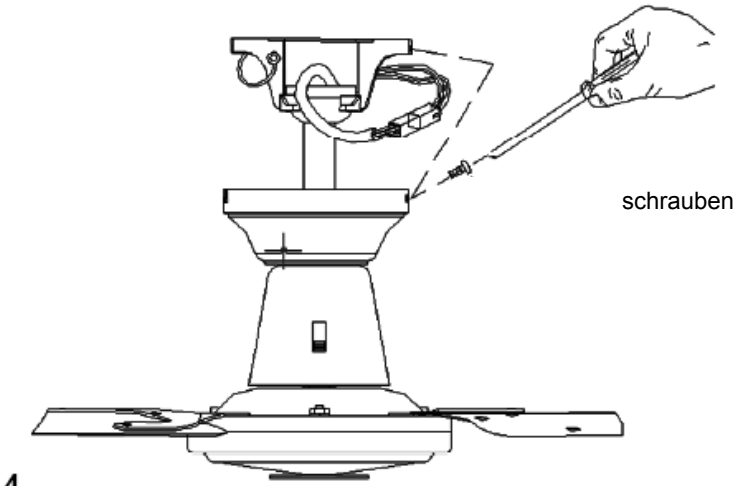

ELEKTRISCHE AANSLUITINGEN

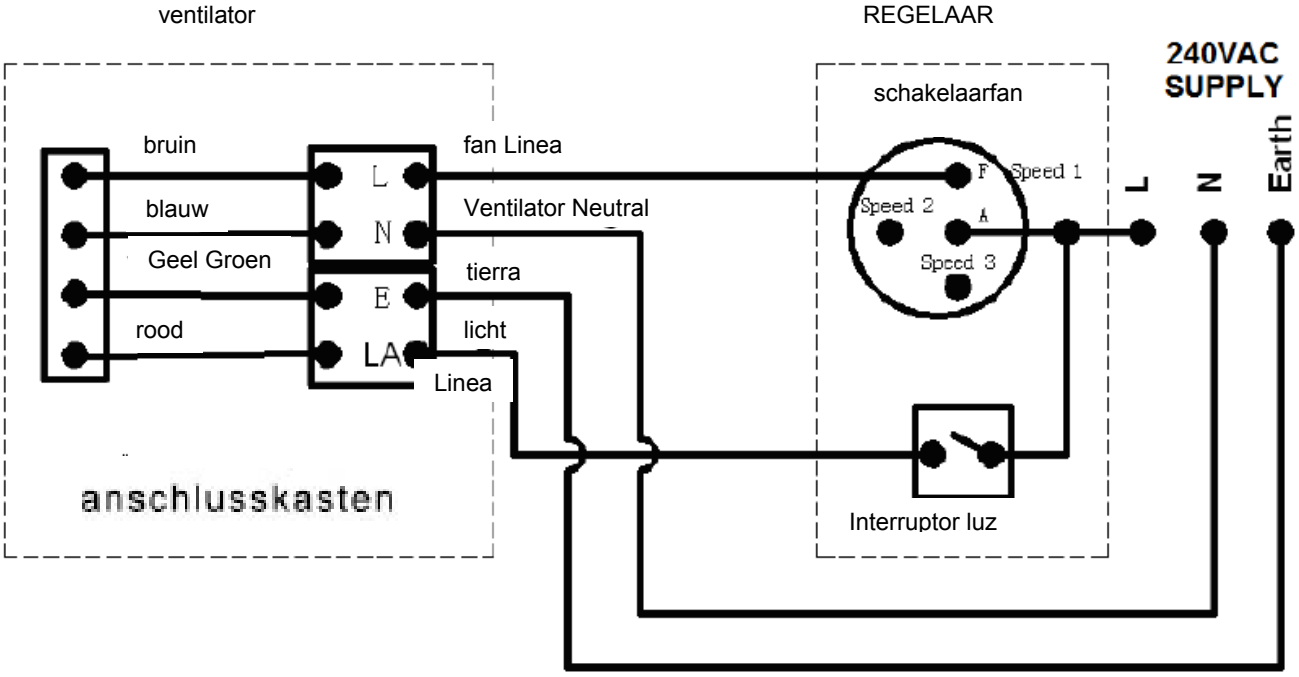

INSTALLATIE DE REGELAAR

-

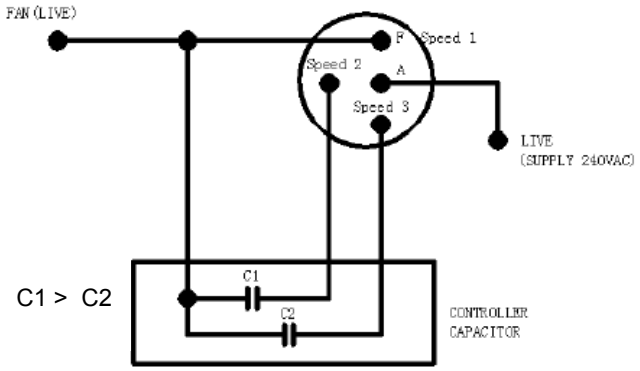

REGELAAR

SWITCH POSITION	DESCRIPTION	
OFF	OFF – FAN IS OFF	
1	1 – FAN IS "ON", SPEED = HIGH	
2	2 – FAN IS "ON", SPEED = MEDIUM	
3	3 – FAN IS "ON", SPEED = LOW	
	LIGHT SWITCH – Toggle to switch ON/OFF the light (The light switch can only be use with the ceiling fan light kit)	

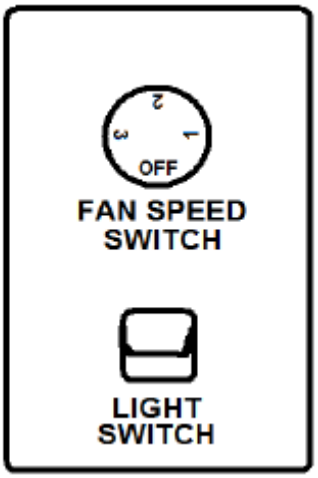

OMGEKEERDE FUNCTIE

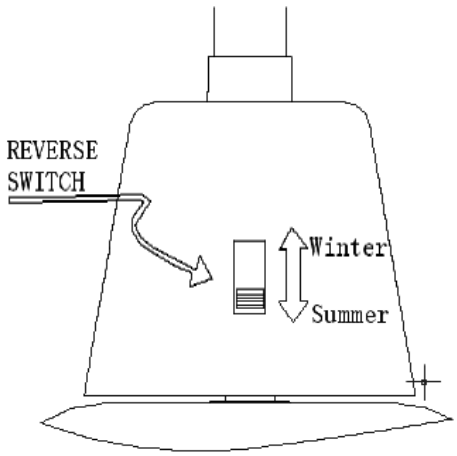

Reverse Switch

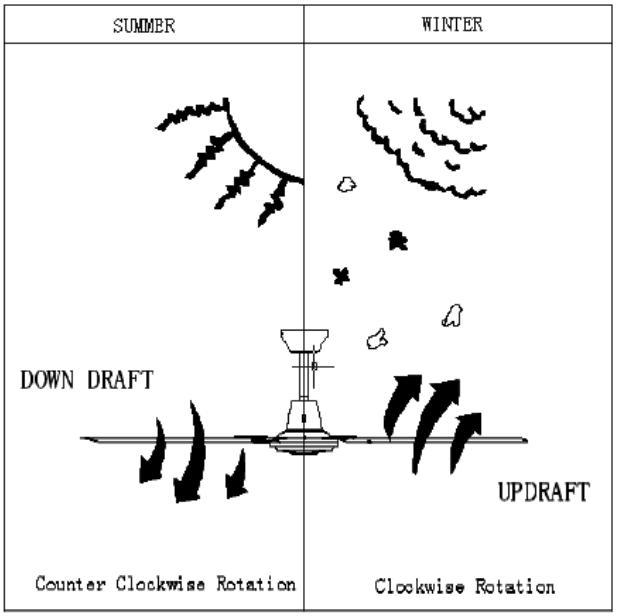

ONDERHOUD

1. Door de natuurlijke beweging van de ventilator zouden enkele verbindingen kunnen loskomen. De verbindingen van de drager, de dragers en de bevestigingen van de bladen tweemaal per jaar controleren. Ervoor zorgen dat ze stevig bevestigd zijn.

2. De ventilator regelmatig schoonmaken zodat hij er jaren als nieuw uitziet. Geen water gebruiken om schoon te maken; dit kan de motor beschadigen, of het hout, en dit kan waarschijnlijk ook een elektroshock veroorzaken.
3. Enkel een zachte doek gebruiken om geen krassen aan te brengen aan de afwerking. Het chroom is beschermd met een laklaagje om verkleuring of dofheid zoveel mogelijk te vermijden.
4. Het is niet nodig de ventilator vettig te maken. De motor heeft permanente gesmeerde lagers.

HANDLEIDING HET LOKALISEREN VAN DEFECTEN

De ventilator start niet

1. De hoofd- en secundaire stoppen en schakelaar van het circuit controleren.
2. De verbindingen van het klemblok controleren zoals aangegeven voor de installatie.
   OPGELET: ervoor zorgen dat de hoofdschakelaar van de elektriciteit onderbroken is.
3. Controleren of de schuifschakelaar duidelijk in de positie naar boven of naar beneden staat. De ventilator werkt niet indien de schakelaar in de helft staat.
4. Ervoor zorgen dat de stabilisatorbladen van de motor werden verwijderd.
5. Indien de ventilator nog niet werkt, haal er dan een professioneel elektricien bij. Niet proberen om de interne elektrische verbindingen te herstellen zonder dat u over de nodige ervaring beschikt om dat te doen.

De ventilator maakt lawaai

1. Ervoor zorgen dat alle schroeven in de motorkast vast zitten.
2. Ervoor zorgen dat de schroeven die de drager van het blad aan de motor bevestigen vast zitten.
3. Indien een optionele lichtkit wordt gebruikt, ervoor zorgen dat de schroeven die de glazen bladen handmatig zijn vastgedrukt. Ervoor zorgen dat de gloeilamp mooi stevig zit in de bak en dat de lamp het glazen scherm niet raakt. Indien de trilling voortduurt, het schermpje uithalen en een strook rubber van ¼” aanbrengen aan de boord van het glazen scherm opdat het zou dienen als isolator. Het scherm terugplaatsen en de schroeven indrukken tegen de rubberen strook.
4. Enkele motoren zijn gevoelig voor de signalen van de variabele snelheidscontrole. Dit soort controle NIET GEBRUIKEN.
5. Er is een aanpassingstijd nodig van 24 uur. De meeste geluiden die een nieuwe ventilator maakt verdwijnen na deze termijn.

De ventilator schommelt heen en weer

Alle bladen hebben een tegengewicht en zijn gegroepeerd per gewicht. Het natuurlijk gewicht varieert in dichtheid, wat de ventilator kan doen schommelen, niettegenstaande het feit dat de bladen een paar vormen per gewicht. De volgende stappen moeten in de meeste gevallen het schommelen kunnen vermijden. Controleer de schommeling na elke pas.

1. Controleer of alle bladen stevig zijn vastgeschroefd in de bladdragers.
2. Ervoor zorgen dat alle dragers van de bladen stevig zijn bevestigd aan de motor.
3. Ervoor zorgen dat het beschermplaatje en de montagedragers stevig bevestigd zijn aan de balk van het plafond.
4. De meeste problemen in verband met het schommelen van de ventilator hebben te maken met de ongelijke niveaus van de bladen. Dit gekozen niveau controleren op één punt van het plafond boven het punt van één van de twee bladen. Deze afstand meten zoals wordt aangetoond in figuur 1. en de verhouding moet kleiner dan 1/8” zijn, de ventilator draaien zodat het volgende blad in de juiste positie hangt om gemeten te worden. Herhaal dit procédé met elk blad. Indien niet alle niveaus gelijk zijn, dan kunnen ze op de volgende manier worden aangepast. Om het punt van het ene blad naar het andere naar beneden af te stellen voegt u best een sluitplaatje in (niet meegeleverd) tussen het blad en de bladdrager in de schroef die zich het dichtst bij de motor bevindt. Om het punt van een blad naar boven toe af te stellen, voegt u best een sluitstukje in (niet meegeleverd) tussen het blad en de bladdrager in de schroeven die het verst verwijderd zijn van de motor.

Indien de ventilator dan nog schommelt, dan wisselt u best twee aangrenzende bladen om het gewicht te herverdelen en te zorgen voor een vlottere werking.

ΟΔΗΓΙΕΣ ΑΣΦΑΛΕΙΑΣ ■ ΕΛΛΗΝΙΚΗ ■

ΠΡΟΦΥΛΑΞΕΙΣ:

- Διαβάστε ολόκληρο αυτό το εγχειρίδιο προσεκτικά πριν αρχίσετε την εγκατάσταση και κρατείστε αυτές τις οδηγίες.
- Για να αποφύγετε πιθανή ηλεκτροπληξία, πριν εγκαταστήσετε τον ανεμιστήρα αποσυνδέστε την του ηλεκτρικού ρεύματος, κλείνοντας τους διακόπτες του κυκλώματος ή τους διακόπτες που τροφοδοτούν τον ηλεκτρικό πίνακα, όπου πρόκειται να εγκατασταθεί, και το διακόπτη των αντίστοιχων τοίχων.
- Όλη η καλωδίωση και οι συνδέσεις πρέπει να γίνουν σύμφωνα με τα εθνικά και τοπικά ηλεκτρικά πρότυπα.
- Για να μειώσετε τον κίνδυνο ατομικών τραυματισμών, τοποθετήστε απευθείας τον ανεμιστήρα στη φέρουσα κατασκευή του σπιτιού ή του γραφείου, σύμφωνα με αυτές τις οδηγίες και χρησιμοποιείστε μόνο τα μεταλλικά εξαρτήματα που σας παρέχονται.
- Ο ανεμιστήρας θα πρέπει να εγκατασταθεί σε απόσταση 80 εκατ. από τους τοίχους ή οποιαδήποτε κάθετη κατασκευή.
- Τα πτερύγια πρέπει να είναι τουλάχιστον 2,30 μέτρα από το έδαφος.
- Να μην εγκαθιστάτε τον ανεμιστήρα σε μέρος με πιθανότητα μεγάλης υγρασίας.
- Ακολουθήστε τις οδηγίες αυτού του εγχειριδίου για την ηλεκτρική σύνδεση. Εάν δεν ξέρετε ακριβώς τον τρόπο να κάνετε την ηλεκτρική εγκατάσταση, θα πρέπει να ζητήσετε τις υπηρεσίες ενός ειδικευμένου ηλεκτρολόγου.
- Μερικοί κινητήρες είναι ευαίσθητοι στα σήματα ελέγχων της μεταβλητής ταχύτητας σε κατάσταση στάσης.
- ΝΑ ΜΗΝ ΧΡΗΣΙΜΟΠΟΙΕΙΤΕ αυτόν τον τύπο ελέγχου.
- Για να μειώσετε τον κίνδυνο ατομικών τραυματισμών, να μην λυγίζετε το σύστημα της σταθεροποίησης των πτερυγίων, όταν εγκαθιστάτε, ισορροπείτε ή καθαρίζετε τον ανεμιστήρα.
- Ποτέ να μην παρεμβάλλετε ξένα αντικείμενα μεταξύ των πτερυγίων του ανεμιστήρα, όταν αυτός γυρίζει.
- Ποτέ να μην προσπαθείτε να σταματήσετε τα πτερύγια του ανεμιστήρα, όταν αυτός είναι σε λειτουργία.

ΣΗΜΑΝΤΙΚΟΙ ΚΑΝΟΝΕΣ ΑΣΦΑΛΕΙΑΣ ΠΡΟΕΙΔΟΠΟΙΗΣΕΙΣ:

Πριν εγκαταστήσετε τον ανεμιστήρα, αποσυνδέστε την παροχή ηλεκτρικού ρεύματος είτε κατεβάζοντας τις ασφάλειες είτε αποσυνδέοντας τον αυτόματο διακόπτη του σπιτιού σας.

Με σκοπό τη μείωση του κινδύνου πυρκαγιάς, την ηλεκτρική εκφόρτωση ή τους ατομικούς τραυματισμούς, τοποθετείστε αποκλειστικά τον ανεμιστήρα σε ένα κιβώτιο «εγκεκριμένο για τη τοποθέτηση ενός ανεμιστήρα».

Εάν έχει αποφασιστεί από έλεγχο των τοίχων, χρησιμοποιείστε ένα κατάλληλο σύστημα ελέγχου της ταχύτητας του ανεμιστήρα για να αποφύγετε τον κίνδυνο πυρκαγιάς, την ηλεκτρική εκφόρτωση ή τις ατομικές ζημίες. ΜΗΝ ΧΡΗΣΙΜΟΠΟΙΕΙΤΕ ΕΝΑ ΣΥΣΤΗΜΑ ΕΛΕΓΧΟΥ ΤΑΧΥΤΗΤΑΣ ΣΤΕΡΕΑΣ ΚΑΤΆΣΤΑΣΗΣ (ΣΤΕΡΕΆΣ ΚΑΤΆΣΤΑΣΗΣ).

Προκειμένου να μειώσετε τον κίνδυνο τραυματισμών, μην λυγίζετε τα στηρίγματα των πτερυγίων κατά την εγκατάστασή τους, την ισορρόπησή τους ή τον καθαρισμό τους. Να μην τοποθετείτε αντικείμενα μεταξύ των πτερυγίων όταν λειτουργεί ο ανεμιστήρας.

ΣΗΜΕΙΩΣΗ:

Οι οδηγίες και οι κανόνες της ασφάλειας που περιέχονται στο παρόν εγχειρίδιο δεν μπορούν να αποτρέψουν όλες τις συνθήκες και τις καταστάσεις που θα μπορούσαν να εμφανιστούν. Για προφανείς λόγους, το παρόν εγχειρίδιο δεν μπορεί να περιλάβει παράγοντες όπως την προφύλαξη και την προσοχή

ΞΕΠΑΚΕΤΑΡΙΣΜΑ ΤΟΥ ΑΝΕΜΙΣΤΗΡΑ

Α. Ξεπακετάρετε τον ανεμιστήρα και ελέγξτε αν περιέχονται όλα τα κομμάτια. Μην σκίζετε το χαρτοκιβώτιο, διότι στην περίπτωση αντικατάστασης ή επιδιόρθωσης κατά τη διάρκεια ισχύος της εγγύησης, ο ανεμιστήρας πρέπει να αποσταλεί μέσα στην αρχική του συσκευασία. Αφαιρέστε τη συσκευασία από όλα τα κομμάτια. Μην ακουμπάτε τη μηχανή δίπλα στο πάτωμα, διότι μπορεί να χτυπήσει ή να καταστρέψει τα διακοσμητικά πλαίσια.

Β. Ελέγξτε όλα τα κομμάτια, τα οποία θα πρέπει να είναι τα ακόλουθα:

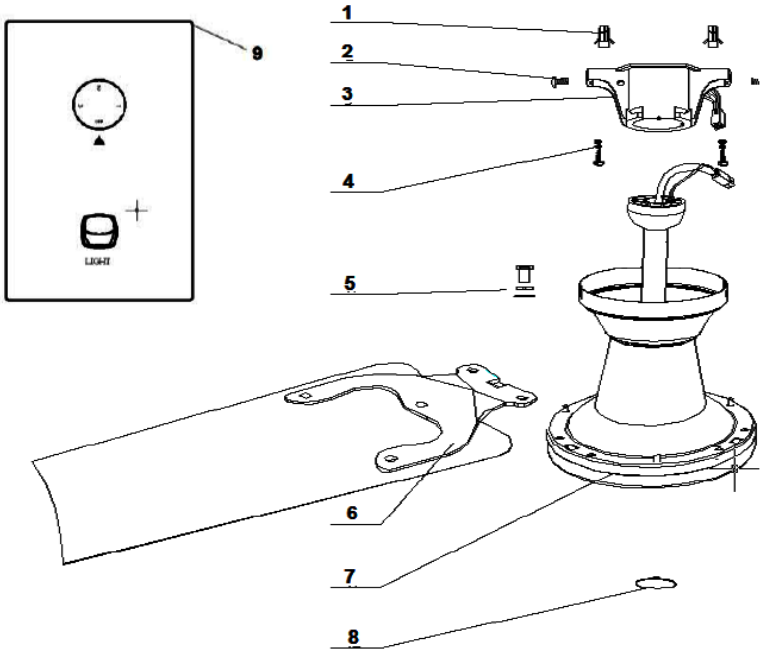

ΑΠΑΡΑΙΤΗΤΑ ΕΡΓΑΛΕΙΑ ΚΑΙ ΥΛΙΚΑ

• Σταυροκατσάβιδο
• Κατσαβίδι για τις βίδες σταθεροποίησης των πτερυγίων
• Κλειδί ή πένσα
• Σκάλα
• Συρματοκόπτης για να κόψετε τα καλώδια
• Εξαρτήματα για την καλωδίωση που καθορίζονται από τον ισχύοντα κανονισμό.

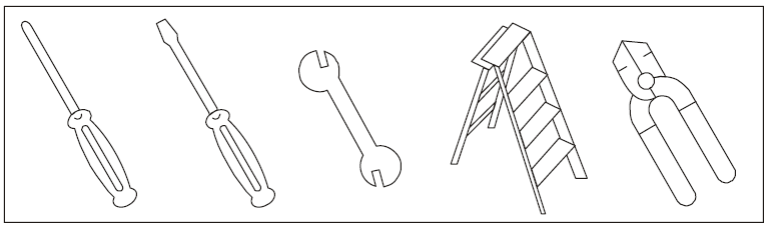

ΤΟΠΟΘΕΤΗΣΗ ΣΤΗΝ ΟΡΟΦΗ:

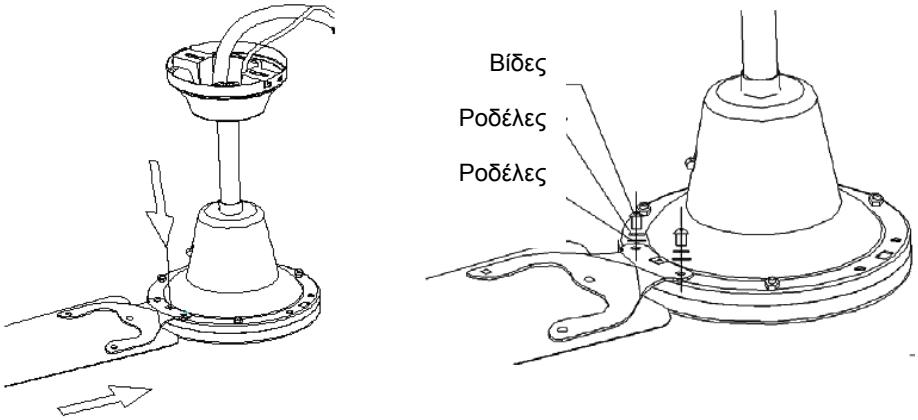

ΤΟΠΟΘΕΤΗΣΗ ΤΟΥ ΒΑΣΙΚΟΥ ΣΤΗΡΙΓΜΑΤΟΣ

Προσοχή:

Με σκοπό την αποφυγή των ηλεκτρικών εκφόρτιση, βεβαιωθείτε ότι η ηλεκτρική παροχή έχει προηγουμένως αποσυνδεθεί. Η ηλεκτρική εγκατάσταση θα πρέπει να γίνει σύμφωνα με τους ισχύοντες κανονισμούς, συνδέοντας τον ανεμιστήρα με τη γείωση, όπως την προφύλαξη ενάντια στις πιθανές ηλεκτρικές εκφορτίσεις.

1. Καθορίστε το σημείο της οροφής, στο οποίο ο ανεμιστήρας θα τοποθετηθεί. Βεβαιωθείτε ότι η θέση του ανεμιστήρα ανταποκρίνεται στις ανάγκες για τις ελάχιστες αποστάσεις του τμήματος ασφάλειας του οδηγού. Τα ξύλινα σημεία πρέπει να είναι σε θέση να στηρίξουν ένα πρόσθετο βάρος περίπου κιλών.
2. Τοποθετήστε το βασικό στήριγμα του ανεμιστήρα στο κιβώτιο σταθεροποίησης με τη βοήθεια των δύο βιδών που παρέχονται με το κιβώτιο της σταθεροποίησης

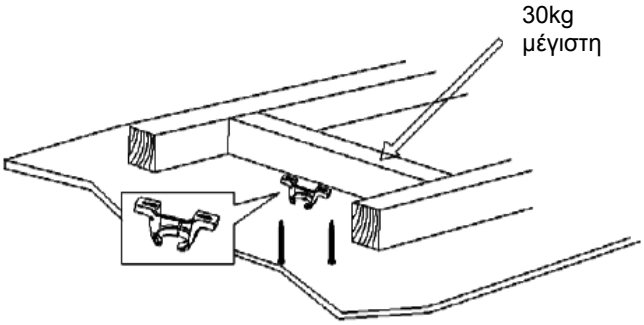

Σημείωση: Ο κάτοχος είναι διαφορετικό από το σχέδιο

ΕΓΚΑΤΑΣΤΑΣΗ

1. Στερεώστε σταθερά στην οροφή τον παρεχόμενο γάντζο.
2. Κρεμάστε τον ανεμιστήρα σε αυτόν τον γάντζο.
3. Συναρμολογήστε τα πτερύγια στον κινητήρα του ανεμιστήρα με τις παρεχόμενες βίδες.
4. Κάνετε τις συνδέσεις που υπάρχουν στην οροφή με την ομάδα ακροδεκτών που πηγαίνει στο ανώτερο μέρος του στελέχους. Εάν στο σπίτι σας έχει εγκατασταθεί σύστημα γείωσης, συνδέστε το επίσης στην παραπάνω δέσμη ακροδεκτών. Εάν δεν υπάρχει, αφήστε το πράσινο/κίτρινο καλώδιο χωρίς να τα συνδέσετε. Κάποια στιγμή ανεβάστε στο ψηλότερο σημείο της ροζέτας και στερεώστε το στο στέλεχος.
5. Προκειμένου να εγκαταστήστε τον διακόπτη-ρυθμιστή του ανεμιστήρα που μπορεί να επιλέξετε από δύο επιλογές, είτε να αντικαταστήσετε τον διακόπτη στον τοίχο από τον ρυθμιστή είτε να είναι ανεξάρτητοι ο ένας από τον άλλο.

ΣΗΜΕΙΩΣΕΙΣ:

- Να μην σφίγγετε τις βίδες που κρατούν το στέλεχος στον κινητήρα, διότι κάτι τέτοιο πιθανό να μπορούσε να προκαλέσει ανισορροπία στον ανεμιστήρα με αποτέλεσμα αυτός να δονείται πάρα πολύ, αφού αυτές οι βίδες έχουν ήδη έναν άξονα που αποτρέπει τη χαλάρωση του στελέχους.
- Όταν στερεώνετε τη κάτω ροζέτα φροντίστε να μην ακουμπάει στον κινητήρα, γιατί διαφορετικά από τότε που θα λειτουργήσει θα φθαρεί και μπορεί η ίδια να χαλάσει.

- Εάν μετά από την πραγματοποίηση της εγκατάστασης του ανεμιστήρα, παρατηρείστε ότι λειτουργεί με οποιαδήποτε ανωμαλία, μην την επιδιορθώσετε εσείς, δεδομένου ότι η εγγύηση δεν καλύπτει ούτε την επιδιόρθωση του ανεμιστήρα από προσωπικό που δεν είναι εξουσιοδοτημένο από B- 58087479, ούτε τυχόν ελαττωματική εγκατάσταση από τον ίδιο. Προτείνουμε να μεταφέρετε τον ανεμιστήρα στο κατάστημα από όπου τον αγοράσατε.

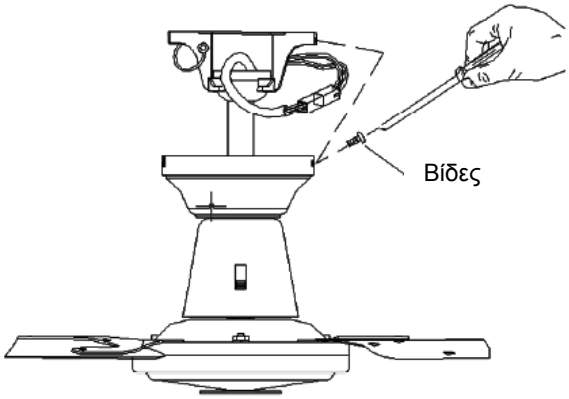

ΗΛΕΚΤΡΙΚΈΣ ΣΥΝΔΈΣΕΙΣ

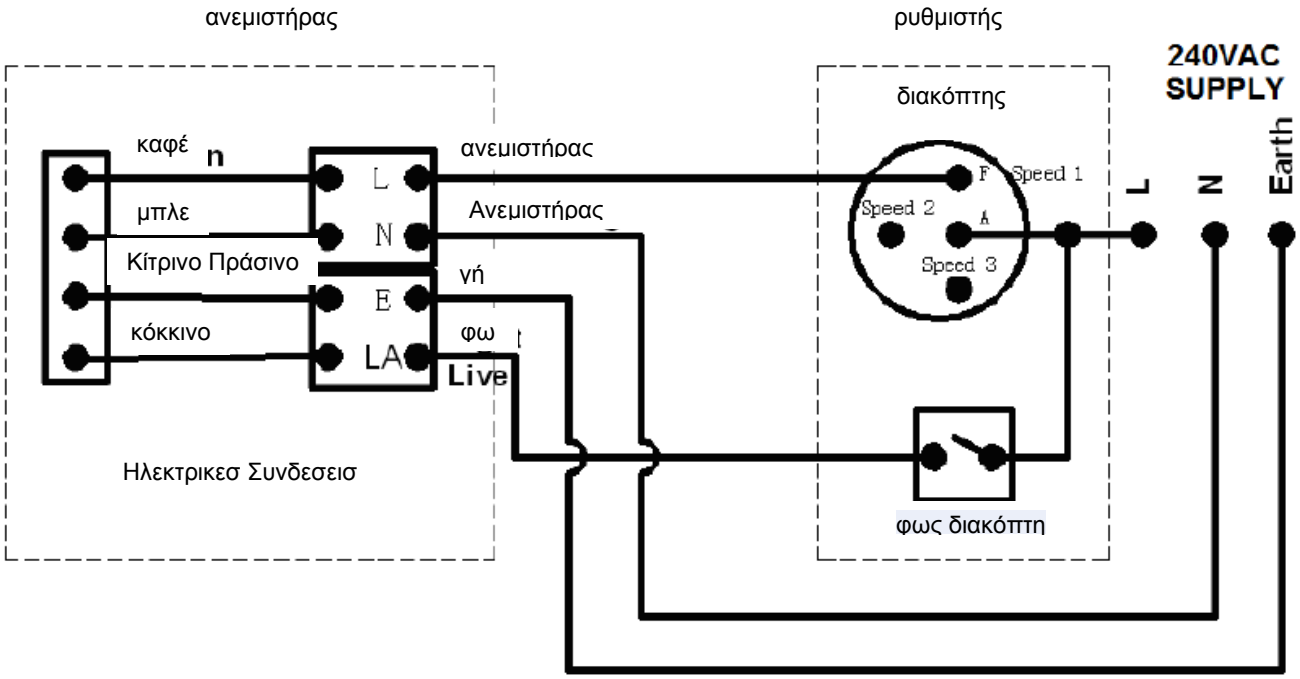

ΕΓΚΑΤΑΣΤΑΣΗ ΤΟΥ ΡΥΘΜΙΣΤΗ

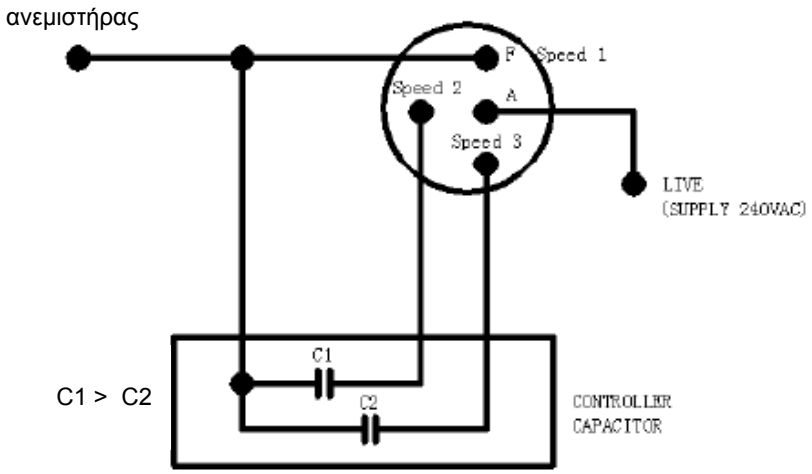

ΡΥΘΜΙΣΤΉΣ

SWITCH POSITION	DESCRIPTION	
OFF	OFF – FAN IS OFF	
1	1 – FAN IS "ON", SPEED = HIGH	
2	2 – FAN IS "ON", SPEED = MEDIUM	
3	3 – FAN IS "ON", SPEED = LOW	
	LIGHT SWITCH: δεν φως κιτ	

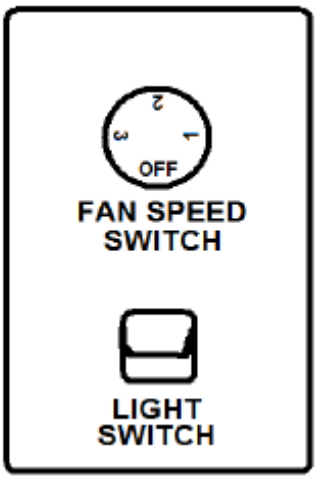

ΑΝΤΊΣΤΡΟΦΗ ΛΕΙΤΟΥΡΓΊΑ

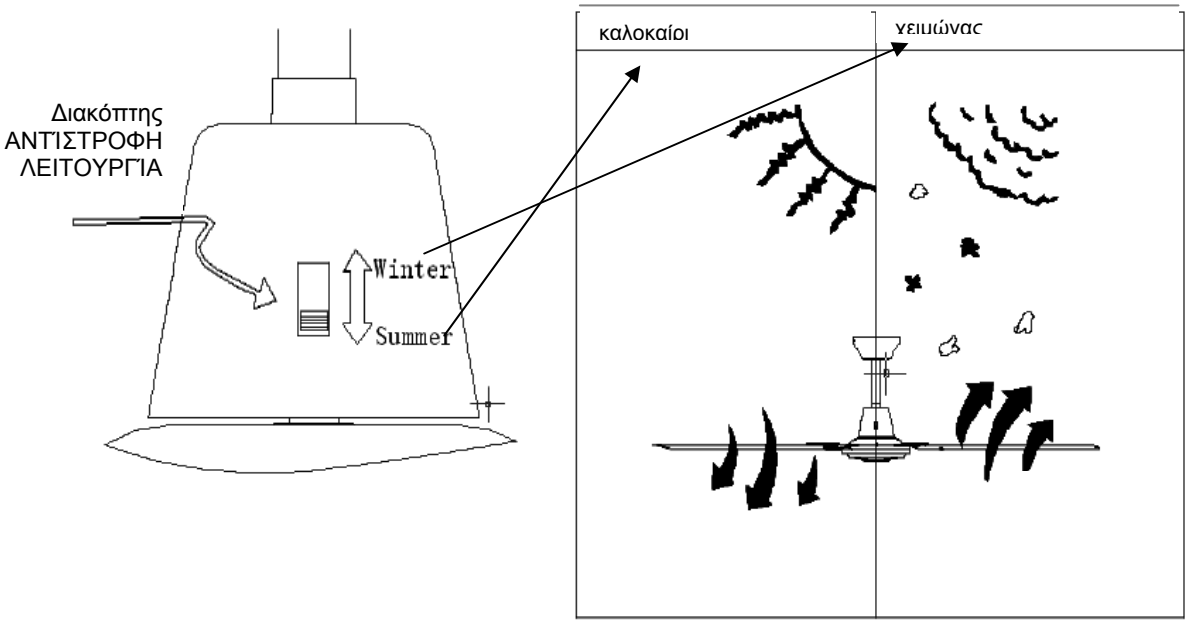

ΣΥΝΤΗΡΗΣΗ

1. Λόγω της φυσικής κίνησης του ανεμιστήρα, ορισμένες συνδέσεις μπορεί να αποσυνδεθούν. Ελέγχετε τις συνδέσεις της βάσης στήριξης, τα στηρίγματα και τις στερεώσεις όλων των πτερυγίων, δυο φορές τον χρόνο. Βεβαιωθείτε ότι να είναι σταθερά.
2. Καθαρίζετε τον ανεμιστήρα για να βοηθήσετε το να διατηρείται σαν καινούργιος για πολλά χρόνια. Μην χρησιμοποιείτε νερό για καθαρισμό, μπορεί να κάνει βλάβη στο μοτέρ, ή στο ξύλο, ή ακόμα και να σας προκαλέσει ηλεκτροπληξία.
3. Να χρησιμοποιείτε ένα απαλό πανάκι, για να μην χαράξετε το φινίρισμα. Η επιχρωμίωση είναι λουστραρισμένη με ένα στρώμα από βερνίκι, για να ελαχιστοποιηθεί ο αποχρωματισμός ή το μαύρισμα.
4. Δεν χρειάζεται το να γρασάρετε τον ανεμιστήρα. Το μοτέρ έχει ρουλεμάν που έχουν μόνιμη λίπανση.

ΟΔΗΓΟΣ ΕΝΤΟΠΙΣΜΟΥ ΒΛΑΒΩΝ

<u>Ο ανεμιστήρας δεν παίρνει μπρος</u>
1. Τσεκάρετε τις ασφάλειες ή τον διακόπτη των κύριων και δευτερευόντων κυκλωμάτων.
2. Τσεκάρετε τις συνδέσεις της δέσμης ακροδεκτών, όπως σας ενδείκνυται στην εγκατάσταση.
3. ΠΡΟΣΟΧΗ: Σιγουρευτείτε ότι έχετε κόψει το ρεύμα.

4. Βεβαιωθείτε πως ο ολισθαίνων διακόπτης να είναι σταθερά σε θέση προς τα άνω ή κάτω. Δεν λειτουργεί ο ανεμιστήρας όταν ο διακόπτης είναι στην μέση.
5. Βεβαιωθείτε πως έχουν βγει οι σταθεροποιητικές προεξοχές του μοτέρ.
6. Αν ο ανεμιστήρας ακόμα δεν λειτουργεί, τότε να καλέσετε έναν έμπειρο ηλεκτρολόγο. Μην προσπαθήσετε να επισκευάσετε τις εσωτερικές ηλεκτρικές συνδέσεις, εάν δεν έχετε εμπειρία.

Ο ανεμιστήρας κάνει θόρυβο.

1. Βεβαιωθείτε πως όλες οι βίδες στο κιβώτιο του μοτέρ να είναι σφιγμένες.
2. Βεβαιωθείτε πως οι βίδες που στερεώνουν την βάση του πλαισίου, στο μοτέρ να είναι σφιγμένες.
3. Εάν χρησιμοποιείται μια προαιρετική δέσμη από φώτα, σιγουρευτείτε πως οι βίδες που συγκρατούν τις γυάλινες οθόνες να είναι με το χέρι σφιγμένες. Βεβαιωθείτε πως ο λαμπτήρας να είναι καλά βαλμένος στο ντουί κι ότι να μην αγγίζει την γυάλινη οθόνη. Αν ο κραδασμός παραμένει, βγάλετε την οθόνη και να εγκαταστήσετε μια ελαστική μονωτική λωρίδα του ¼" , στον λαιμό της γυάλινης οθόνης, για να ενεργεί σαν μονωτικό. Ξαναβάλετε την οθόνη και σφίξετε τις βίδες ενάντια στην λαστιχένια λωρίδα.
4. Ορισμένα μοτέρ είναι ευαίσθητα στα σταθερά σήματα των διακοπτών μεταβλητής ταχύτητας. ΜΗΝ ΧΡΗΣΙΜΟΠΟΙΕΙΤΕ αυτού του είδους τους διακόπτες.
5. Αφήστε μια χρονική περίοδο σταθεροποίησης 24 ωρών. Η πλειοψηφία των θορύβων των συνδεδεμένων με έναν καινούργιο ανεμιστήρα εξαφανίζονται μετά από αυτή την περίοδο.

Ο ανεμιστήρας ταλαντεύεται

Όλα τα πτερύγια έχουν σταθμιστεί λάθος και είναι συγκεντρωμένα ανά βάρος. Τα φυσικά κομμάτια ξύλου ποικίλουν σε πυκνότητα, κάτι που μπορεί να προκαλέσει την ταλάντευση του ανεμιστήρα ακόμα κι αν είναι οι έλικες ζευγαρωμένοι ανά βάρος. Οι παρακάτω διαδικασίες πρέπει να αφαιρέσουν την πλειοψηφία της ταλάντευσης. Να ελέγχετε την ταλάντευση μετά από κάθε βήμα.

5. Ελέγχετε ότι όλα τα πτερύγια να είναι καλά βιδωμένα στις βάσεις των πτερυγίων.
6. Βεβαιωθείτε πως όλες οι βάσεις των πτερυγίων να είναι συγκρατημένες σταθερά στο μοτέρ.
7. Βεβαιωθείτε πως το κάλυμμα και οι βάσεις στήριξης μονταρίσματος να είναι καλά σφιγμένα στο δοκάρι του ταβανιού.
8. Η πλειοψηφία των προβλημάτων ταλάντευσης του ανεμιστήρα οφείλονται στο ότι οι στάθμες των ελίκων δεν είναι ισορροπημένες. Επαληθεύστε αυτή τη στάθμη επιλέγοντας ένα σημείο στο ταβάνι, πιο πάνω από το άκρο ενός εκ των ελίκων. Μετρήστε αυτή την απόσταση, όπως σας δείχνει το σχέδιο 1, διατηρώντας την μέτρηση εντός του 1/8", στρέφοντας τον ανεμιστήρα μέχρι που το επόμενο πτερύγιο να μείνει σε σωστή θέση για μέτρηση. Επαναλάβετε με κάθε πτερύγιο. Αν δεν ίσα όλα τα επίπεδα στάθμης, μπορούν να ισοσταθμιστούν με τον εξής τρόπο: Για να ρυθμίσετε το άκρο ενός πτερυγίου προς τα κάτω, να εισάγετε μια ροδέλα (δεν παρέχεται) μεταξύ του έλικα και της βάσης του έλικα, στην πλησιέστερη προς το μοτέρ βίδα. Για να ρυθμίσετε το άκρο ενός πτερυγίου προς τα άνω, να εισάγετε μια ροδέλα (δεν παρέχεται) μεταξύ του έλικα και της βάσης του έλικα, στις δυο βίδες που είναι μακρύτερα από το μοτέρ.

Εάν η ταλάντευση του πτερυγίου είναι ακόμα μεγάλη, να αλλάξετε δυο γειτονικά πτερύγια για να αναδιανεμηθεί το βάρος και πιθανώς να επιτευχθεί μια πιο ομαλή, ήπια λειτουργία.

ΜΕΡΗ ΠΡΕΔΟΣΤΟΡΟΖΝΟΣΤΙ _____ ■ РУССКИЙ ■

МЕРЫ ПРЕДОСТОРОЖНОСТИ:

1. До начала монтажа изделия внимательно прочитайте настоящее руководство пользователя и сохраните его.
2. Чтобы избежать возможного поражения электрическим током, до монтажа вентилятора отключите электропитание. Для этого погасите выключатели цепи или электрощита, к которому будет подсоединен вентилятор, а также настенный выключатель.
3. Вся кабельная проводка и подсоединения должны соответствовать местным и национальным требованиям.
4. Чтобы уменьшить риск травмы, укрепите вентилятор непосредственно к конструктивным элементам здания согласно данному руководству и используйте только детали, которые поставляются в комплекте с вентилятором.
5. Следует устанавливать вентилятор на расстоянии 80 см от стен или какой-либо другой вертикальной конструкции.
6. Расстояние от лопастей до пола должно быть не менее 2,30 м.
7. Запрещается устанавливать вентилятор в помещениях с возможной высокой влажностью.
8. Для подсоединения электропроводки следуйте инструкциям настоящего руководства. Если у вас недостаточно знаний или опыта для подключения данного прибора, обратитесь к квалифицированному электрику.
9. Некоторые двигатели чувствительны к сигналам твердотельных контроллеров скорости. НЕ ИСПОЛЬЗУЙТЕ контроллеры этого типа.
10. Чтобы уменьшить риск возникновения травм, не сгибайте систему крепления лопастей при установке, балансировке или чистке вентилятора.
11. Избегайте попадания чужеродных предметов между лопастями вентилятора во время его работы.
12. Ни в коем случае не пытайтесь остановить лопасти вентилятора во время работы прибора.

ВАЖНЫЕ НОРМЫ БЕЗОПАСНОСТИ

ПРЕДУПРЕЖДЕНИЯ:

Перед тем, как устанавливать вентилятор, отсоедините электрическое питание, удалив предохранители или отсоединив имеющийся в вашем доме автоматический рубильник.

Чтобы уменьшить риск пожара, электрического разряда или травмирования людей, осуществляйте монтаж вентилятора исключительно на коробке, разрешенной для закрепления вентилятора.

Если вы выбрали настенный контроллер, используйте подходящее устройство контроля скорости вентилятора, чтобы избежать риска пожара, электроразряда или травмирования людей. НЕ ИСПОЛЬЗУЙТЕ ТВЕРДОТЕЛЬНЫЕ КОНТРОЛЛЕРЫ СКОРОСТИ. С целью уменьшения риска травмирования, не сгибайте систему крепления лопастей при установке, балансировке или чистке вентилятора. Избегайте попадания чужеродных предметов между лопастями вентилятора во время его работы.

ПРИМЕЧАНИЕ:
Инструкции и нормы безопасности, содержащиеся в настоящем руководстве по эксплуатации, не могут предусмотреть все условия и ситуации, которые могут возникнуть. По очевидным причинам, настоящее руководство по эксплуатации не может включать такие факторы, как соблюдение осторожности и принятие мер предосторожности. Эти факторы должны быть усвоены лицами, которые устанавливают, используют данный продукт и осуществляют его техническое обслуживание.

ВЫНУТЬ ВЕНТИЛЯТОР ИЗ УПАКОВКИ

A. Выньте вентилятор из упаковки и проверьте комплектность содержимого. Не выбрасывайте картон, так как в случае, если в течение гарантийного срока потребуется заменить или починить вентилятор, его надо будет отсылать в той упаковке, в которой он был доставлен. Выньте из упаковки все детали. Не кладите двигатель на пол боком, так как это могло бы погнуть или повредить его декоративный корпус.
B. Проверьте наличие всех следующих деталей:

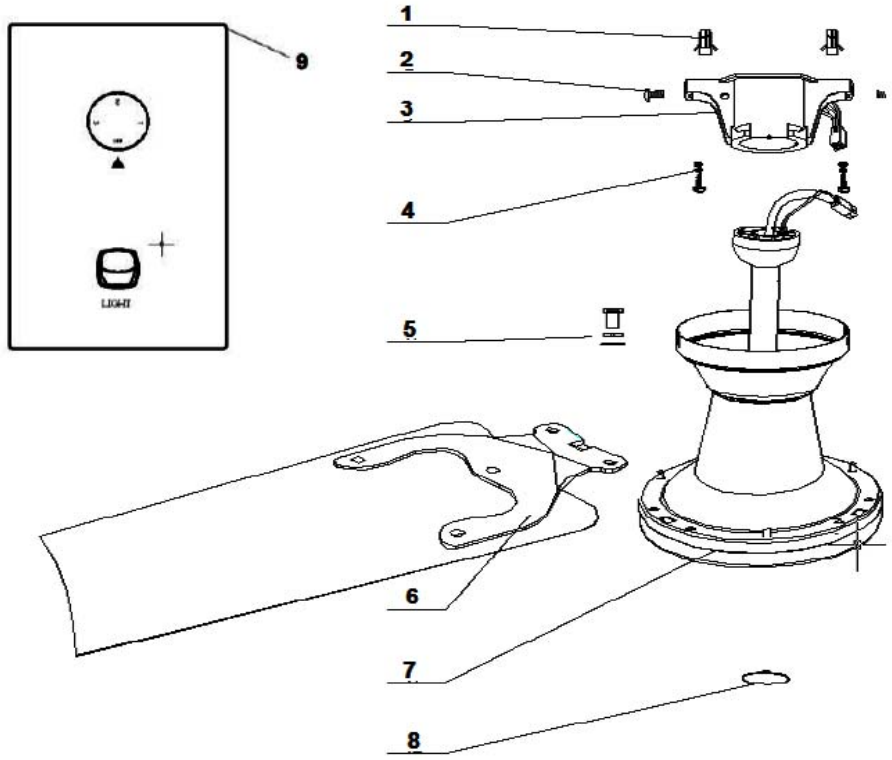

НЕОБХОДИМЫЕ ИНСТРУМЕНТЫ И МАТЕРИАЛЫ

- Крестообразная отвертка
- Отвертка для винтов крепления лопастей
- Ключ или клещи
- Лестница
- Кусачки для резки проводов
- Дополнения для проводки, определяющиеся действующими нормами

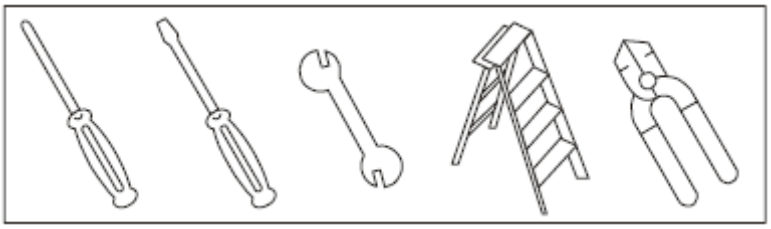

УСТАНОВКА СОБРАННОГО

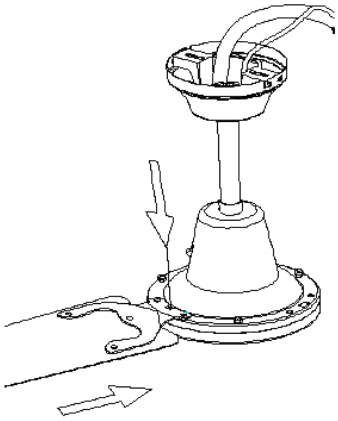

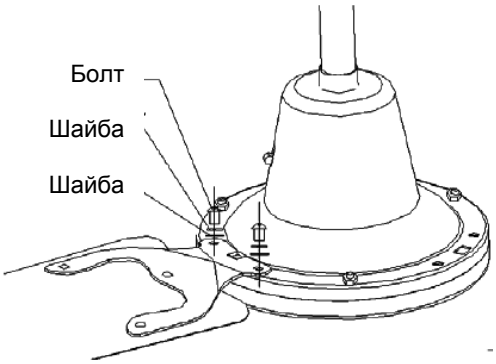

УСТАНОВКА ОСНОВНОГО ДЕРЖАТЕЛЯ

Внимание:

Чтобы избежать возникновения электрического разряда, убедитесь в том, что электропитание было предварительно отключено. Установка электрической части должна осуществляться в соответствии с действующими нормами, при этом следует заземлить вентилятор, что является мерой предосторожности против случайных электроразрядов.

1. Определите потолочную балку, на которой будет монтироваться вентилятор. Убедитесь в том, что расположение вентилятора соответствует всем требованиям о минимальных расстояниях, изложенным в разделе о безопасности данного руководства.
2. Деревянные балки должны быть в состоянии для того, чтобы выдержать дополнительную нагрузку приблизительно в 30 кг.
3. Прикрепите основной держатель вентилятора к крепежной коробке с помощью двух винтов, поставляемых в комплекте с этой коробкой

максимально 30 кг

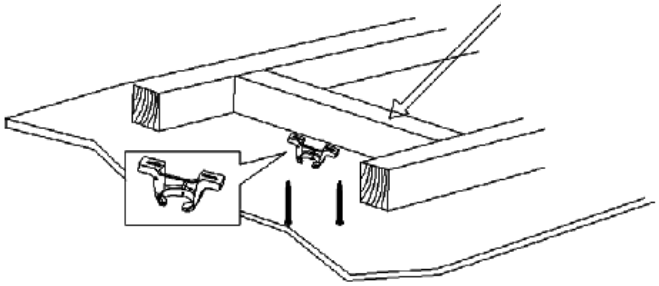

Примечание: рисунок не совпадает с текущим СМИ

МОНТАЖ

1. Прочно укрепите к потолку поставляемый с вентилятором монтажный крюк.
2. Подвесьте вентилятор к этому крюку.
3. Закрепите лопасти к двигателю вентилятора с помощью поставляемых винтов.
4. Подсоедините вентилятор к проводам, проходящим по потолку, с помощью соединительной колодки, находящейся в верхней части стержня. Подсоедините заземление, если оно у вас имеется. Если заземление отсутствует, оставьте желто-зеленый провод без подключения. После этого поднимите верхний колпак и закрепите его на стержне.
5. Для установки выключателя-регулятора вентилятора можно либо заменить настенный выключатель, либо установить дополнительный для вентилятора.

ПРИМЕЧАНИЕ:

- Не закручивайте до упора винты крепления стержня к двигателю, т.к. при этом может нарушиться балансировка вентилятора и при работе он будет сильно вибрировать. Эти винты уже имеют шпильку, которая препятствует ослаблению крепления стержня .
- При креплении нижнего колпака следите, чтобы он не соприкасался с двигателем, т.к. из-за трения во время эксплуатации двигатель может повредиться.
- Если после монтажа вентилятора вы наблюдаете, что прибор работает неправильно, не пытайтесь починить его сами, т.к. производитель не несет ответственности за неправильный монтаж вентилятора, ни за его ремонт лицами, не уполномоченными компанией с ИНН B-58087479. Советуем возвратить вентилятор продавцу.

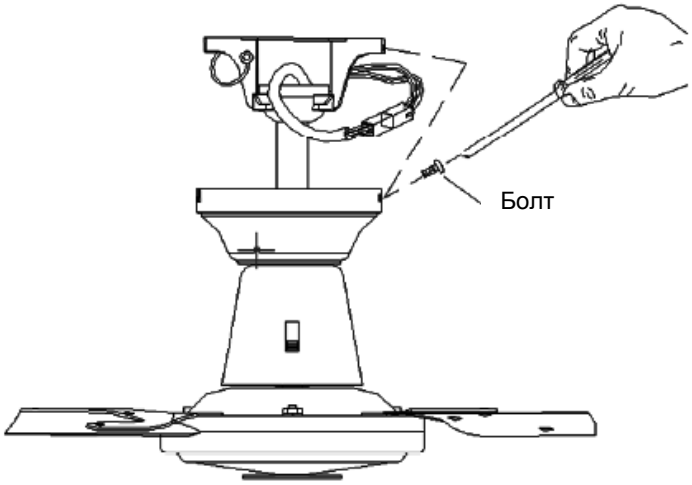

ЭЛЕКТРИЧЕСКИЕ СОЕДИНЕНИЯ

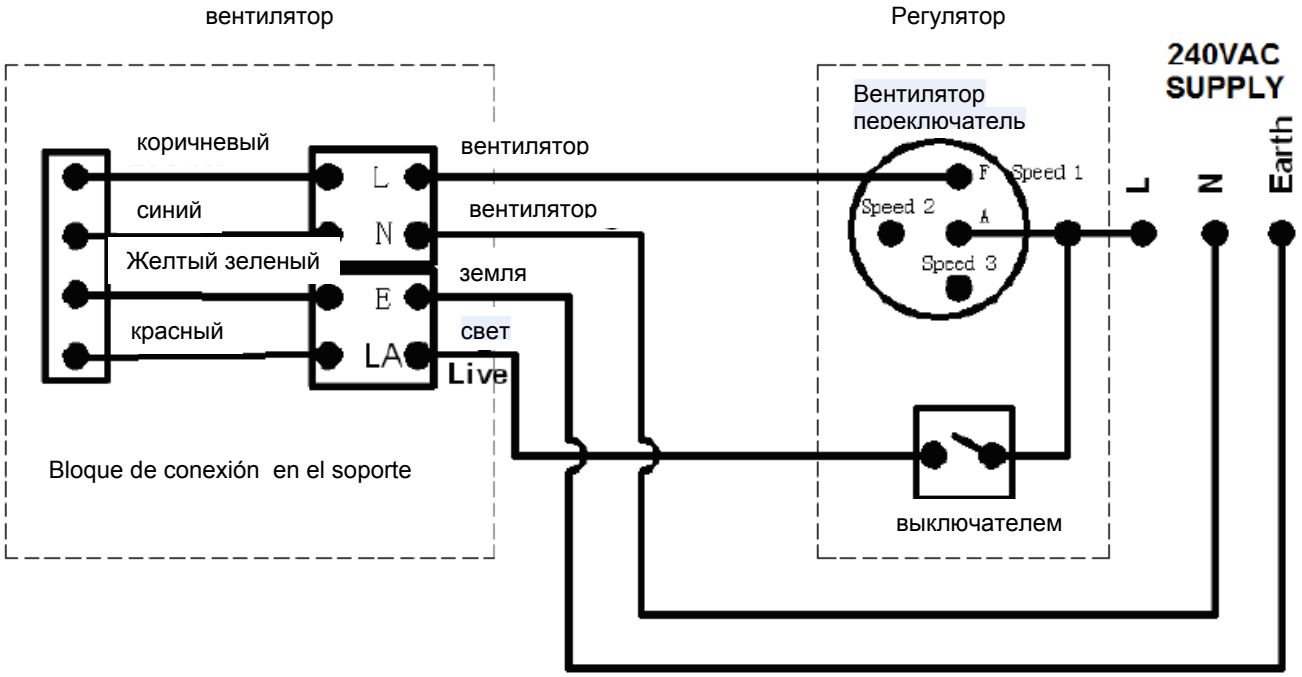

МОНТАЖ РЕГУЛЯТОРА

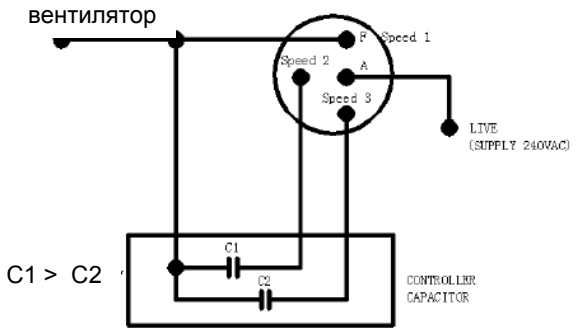

РЕГУЛЯТОРА

позиции	Функция
OFF	OFF: Постоянная
1	1: быстрый
2	2- значит
3	3- медленный
	LIGHT SWITCH: нет света Kit

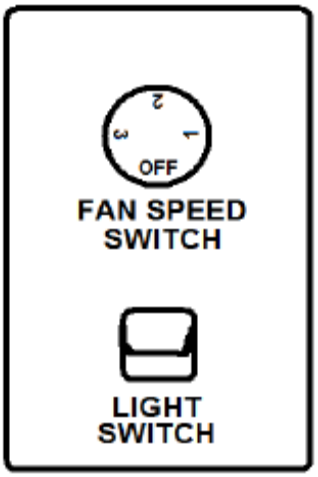

ОБРАТНАЯ ФУНКЦИЯ

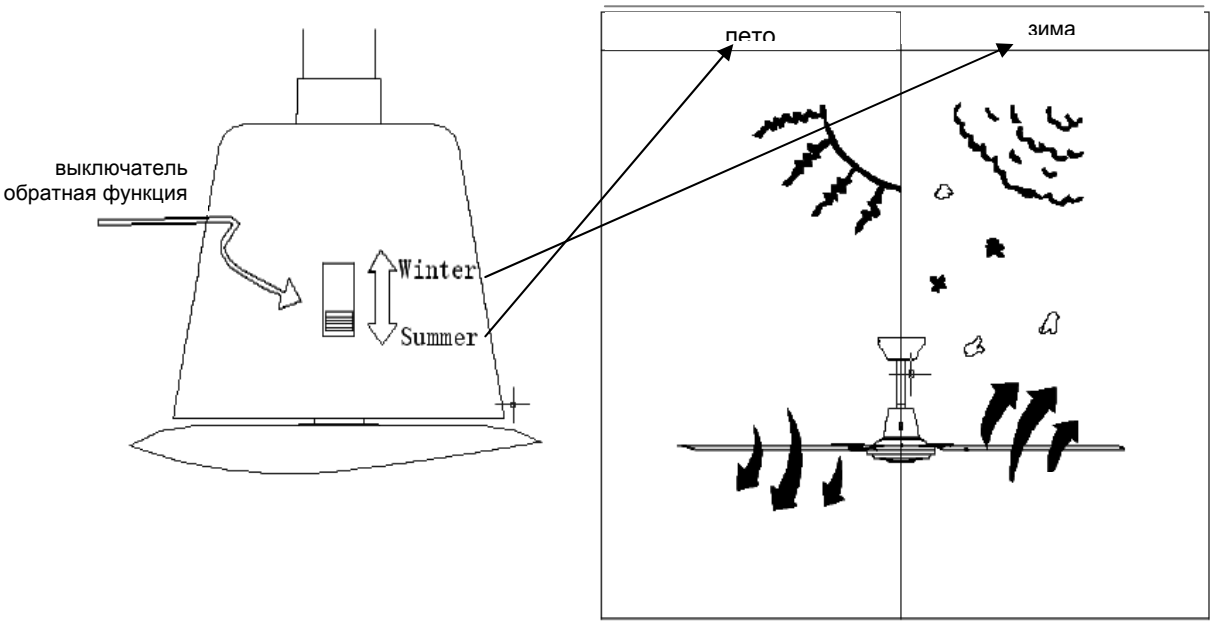

УХОД И РЕМОНТ

1. В результате естественных вращательных движений вентилятора некоторые из его соединений могут развязаться. В связи с этим дважды в год необходимо проверять соединения кронштейна, сами кронштейны и крепления лопастей. Убедиться, что они крепко и надёжно закреплены.
2. Чистить вентилятор, чтобы в течение долгих лет он выглядел как новый. При чистке вентилятора нельзя использовать воду, так как это может повредить мотор или деревянную поверхность, а также явиться причиной электрического удара.
3. Пользоваться исключительно куском мягкой ткани, чтобы не поцарапать поверхность вентилятора. Хромированные части покрыты слоем лака, чтобы снизить до минимума выцветание и потерю блеска.
4. Необязательно производить смазку вентилятора. Подшипники мотора перманентно смазаны.

СПРАВОЧНИК ПО ВЫЯВЛЕНИЮ ПОВРЕЖДЕНИЙ

Вентилятор не запускается

1. роверить предохранители или переключатели основной и вторичной цепи.
2. Проверить соединения терминального блока, следуя указаниям по установке.
3. ВНИМАНИЕ: Обязательно отключить основное электричество.
4. Убедиться, что движковый переключатель четко зафиксирован в положении вверх или вниз. Вентилятор не будет работать, когда переключатель находится в промежуточном положении.
5. Убедиться, что удалены стабилизирующие выступы мотора.
6. Если вентилятор всё ещё не работает необходимо обратиться к квалифицированному электрику. Не пытайтесь самостоятельно ремонтировать внутренние электрические соединения, не имея для этого специальной подготовки.

Вентилятор издает шум

1. Убедиться, что все винты коробки мотора затянуты.
2. Убедиться, что винты, крепящие опоры лопасти к мотору, хорошо затянуты.
3. Если используется дополнительный осветительный блок, необходимо убедиться, что винты, закрепляющие стеклянные плафоны, затянуты вручную. Убедиться, что электрическая лампочка надежно крепится в патроне, и что она не соприкасается со стеклянным плафоном. Если вибрация не исчезает, необходимо снять плафон и установить резиновую ленту ¼” на горловине плафона, которая будет действовать как изоляционное средство. Вернуть на место плафон и закрутить винты против резиновой ленты.
4. Некоторые моторы чувствительны к сигналам твердотельных регуляторов скорости. НЕ ИСПОЛЬЗОВАТЬ этот тип регуляторов.
5. Дать 24 часа на усадочный период. Большинство шумов, которые издает новый вентилятор сразу после установки, исчезают сами по себе по прошествии этого периода времени.

Вентилятор качается

Все лопасти вентилятора уравновешены и сгруппированы по весу. Натуральная древесина различается по плотности, это может явиться причиной шатания и неровного хода вентилятора, несмотря на то, что его лопасти уравнены попарно по весу. Выполнение нижеперечисленных действий должно помочь устранить большинство шатаний и неровностей хода вентилятора. После выполнения каждого из предложенных шагов необходимо проверять наличие шатания.

1. Проверить, чтобы все лопасти были крепко привинчены в держателях лопастей.
2. Убедиться, что все держатели лопастей прочно прикреплены к мотору.
3. Убедиться, что рамка и опорные конструкции плотно прилегают к потолочной балке.
4. Большинство проблем, связанных с шатанием и неровным ходом вентилятора, вызваны неровностью уровней лопастей вентилятора. Проверить этот уровень, выбрав точку на потолке сверху над точкой на одной из лопастей вентилятора. Измерить это расстояние, как это показано на рисунке 1. Удерживая эту мерку в пределах 1/8”,

покрутить вентилятор так, чтобы следующая лопасть оказалась в положении, необходимом для взятия замера. Повторить измерение расстояния для каждой из лопастей вентилятора. Если не все уровни одинаковые, их можно отрегулировать следующим образом: Чтобы отрегулировать конец одной лопасти в направлении вниз, необходимо установить шайбу (не входит в набор поставки) между лопастью и держателем лопасти на винт, который ближе всего расположен к мотору. Чтобы отрегулировать конец одной лопасти в направлении вверх, необходимо установить шайбу (не входит в набор поставки) между лопастью и держателем лопасти на два винта, который находятся дальше всего от мотора.

Если после этого шатание и неровный ход вентилятора не устранены, советуем поменять местами две смежные лопасти, чтобы перераспределить вес. Возможно, так Вам удастся добиться более плавного хода вентилятора.