Lucande

10057410

1x E27 LED max. 15W
220-240V ~ 50Hz

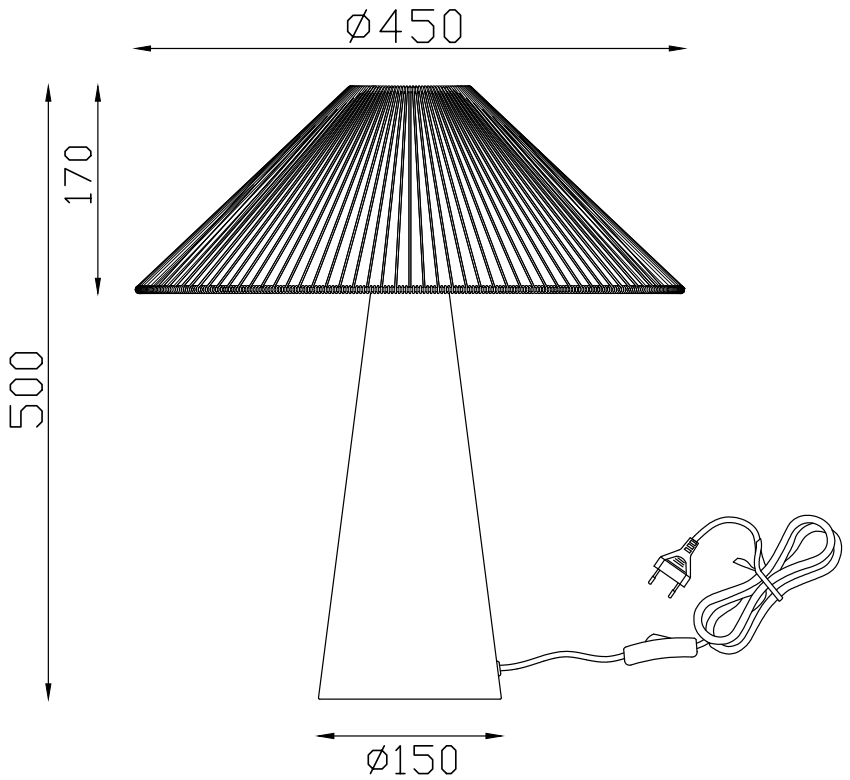

Maßeinheit/Unit of measure/ Unité de mesure: **mm**

(DE) Bestimmungsgemäße Verwendung
(EN) Intended use | (FR) Utilisation conforme | (NL) Beoogd gebruik | (PL) Stosowanie zgodnie z przeznaczeniem | (NO) Riktig bruk | (DK) Korrekt brug
(SE) Avsedd användning | (FI) Määräystenmukainen käyttö | (IT) Impiego appropriato | (ES) Uso prescrito | (CZ) Použití v souladu s určením
(PT) Utilização correta | (GR) Ενδεδειγμένη χρήση | (SK) Predpokladané použitie | (EE) Eeldatav kasutus | (LV) Paredzamais lietojums
(LT) Numatomas naudojimas | (RO) Utilizare intenționată | (SI) Predvidena uporaba | (HR) Namjenska upotreba | (HU) Tervezett felhasználás
(BG) предназначена употреба | (AL) Përdorimi i parashikuar | (MK) Предвидена употреба | (TR) Amaçlı kullanım | (UK) Призначене використання
(BA,ME,RS) Namjenska upotreba

(DE)	Als Tischleuchte im Innenbereich	**(GB)**	For use indoors as a table lamp
(FR)	En tant que lampe à poser, à l'intérieur	**(NL)**	Als tafellamp binnenshuis
(PL)	Jako lampa stołowa do wnętrz	**(NO)**	Som bordlampe innendørs
(DK)	Som bordlampe indendørs	**(SE)**	Används som bordslampa inomhus
(FI)	Käyttö sisätilojen pöytävalaisimena	**(IT)**	Impiego come lampada da tavolo in ambienti interni
(ES)	Empleo en tanto lámpara de mesa en interiores	**(CZ)**	Použití jako stolní lampa v interiéru
(PT)	Aplicação como candeeiro de mesa em interiores	**(GR)**	Χρήση ως επιτραπέζιο φωτιστικό σε εσωτερικό χώρο
(SK)	Na použitie v interiéri ako stolová lampa	**(BG)**	За използване на закрито като настолна лампа
(EE)	kasutamiseks siseruumides laualambina	**(LV)**	Izmantošanai iekštelpās kā galda lampu
(LT)	Naudoti patalpoje kaip stalinį šviestuvą	**(RO)**	Pentru utilizare în interior ca lampă de masă
(SI)	Za notranjo uporabo kot namizna svetilka	**(HR)**	Za upotrebu u zatvorenom prostoru kao stolna lampa
(HU)	Beltéri használatra asztali lámpaként	**(AL)**	Për përdorim brenda si llambë tavoline
(MK)	За употреба внатре како масна ламба	**(TR)**	Masa lambası olarak iç mekanda kullanım için
(UK)	Для використання всередині як настільна лампа	**(BA)**	Za upotrebu unutar kao stolna lampa
		(ME)	
		(RS)	

Lucande

(DE) Lieferumfang (EN) Package contents | (FR) Contenu de la livraison | (NL) Bij de levering inbegrepen | (PL) Zakres dostawy | (NO) Levering | (DK) Leveringsomfang (SE) Leveransomfattning | (FI) Toimitussisältö | (IT) Fornitura | (ES) Volumen de suministro | (CZ) Rozsah dodávky | (PT) Material fornecido (GR) Παραδοτέος εξοπλισμός | (SK) Obsah balenia | (EE) Pakendi sisu | (LV) Pakas saturs | (LT) Pakuotės turinys (RO) Conținutul pachetului | (SI) Vsebina paketa | (HR) Sadržaj paketa | (HU) A csomag tartalma | (BG) обхват на доставката (AL) Përmbajtja e dorëzimit | (MK) Содржина на испорака | (TR) Teslimat içeriği | (UK) Зміст доставки | (BA,ME,RS) Sadržaj isporuke					
(DE)	1 Tischleuchte Montagematerial Montageanleitung	**(GB)**	1 Table lamp Installation hardware Mounting instructions	**(FR)**	1 Lampe à poser Matérial de montage Instructions de montage
(NL)	1 Tafellamp Monteringsmateriale Montagehandleiding	**(PL)**	1 Lampa stołowa Elementy montażowe Instrukcja montażu	**(NO)**	1 Bordlampe Monteringsmateriale Brukerveiledning
(DK)	1 Bordlampe Monteringsmateriale Brugervejledning	**(SE)**	1 Bordslampa Monteringsmaterial Monteringsanvisning	**(FI)**	1 Pöytävalaisin Asennus materiaali Asennusohjeet
(IT)	1 Lampada da tavolo Materiale di montaggio Istruzioni di montaggio	**(ES)**	1 Lámpara de mesa Material de montaje Instrucciones de montaje	**(CZ)**	1 Stolní lampa Materiál pro montáž Návod k montáži
(PT)	1 Candeeiro de mesa Material de montagem Instruções de montagem	**(GR)**	1 Επιτραπέζιο φωτιστικό Υλικό συναρμολόγησης Οδηγίες συναρμολόγησης	**(SK)**	1 stolové svietidlo Inštalačný hardvér Inštalačná príručka
(BG)	1 настолна лампа материали за монтаж инструкции за монтаж	**(EE)**	1 laualamp Paigaldustarvikud Paigaldusjuhend	**(LV)**	1 galda lampa Instalācijas aparatūra Uzstādīšanas instrukcija
(LT)	1 stalinis šviestuvas Montavimo aparatinė įranga Montavimo instrukcija	**(RO)**	1 Lampă de masă Hardware de instalare Instrucțiuni de montare	**(SI)**	1 namizna svetilka Namestitvena strojna oprema Navodila za montažo
(HR)	1 Stolna lampa Instalacijski hardver Upute za montažu	**(HU)**	1 asztali lámpa Telepítési hardver Szerelési útmutató	**(AL)**	1 llambë tavoline Materiali i montimit Udhëzuesi i montimit
(MK)	1 ламба за маса Монтажен материјал Упатство за монтажа	**(TR)**	1 masa lambası Montaj malzemesi Montaj kılavuzu	**(UK)**	1 настільна лампа Монтажний матеріал Інструкція з монтажу
(BA) **(ME)** **(RS)**	1 stolna lampa Montažni materijal Uputstvo za montažu				

(DE) Verwendete Symbole (EN) Safety Precautions | (FR) Symboles utilisés | (NL) Gebruikte symbolen | (PL) Stosowane symbole | (NO) Brukte symboler | (DK) Brugte symboler (SE) Använda symboler | (FI) Käytetyt symbolit | (IT) Simboli usati | (ES) Símbolos empleados | (CZ) Použité symboly | (PT) Símbolos utilizados (GR) Χρησιμοποιούμενα σύμβολα | (SK) Bezpečnostné opatrenia | (EE) Ohutusabinõud | (LV) Drošības pasākumi (LT) Saugos priemonės | (RO) Măsuri de precauție | (SI) Varnostni ukrepi | (HR) Mjere opreza | (HU) Használt szimbólumok | (BG) Мерки за безопасност (AL) Simbolet e përdorura | (MK) Користени симболи | (TR) Kullanılan semboller | (UK) Використовувані символи | (BA,ME,RS) Korišteni simboli
IP 20

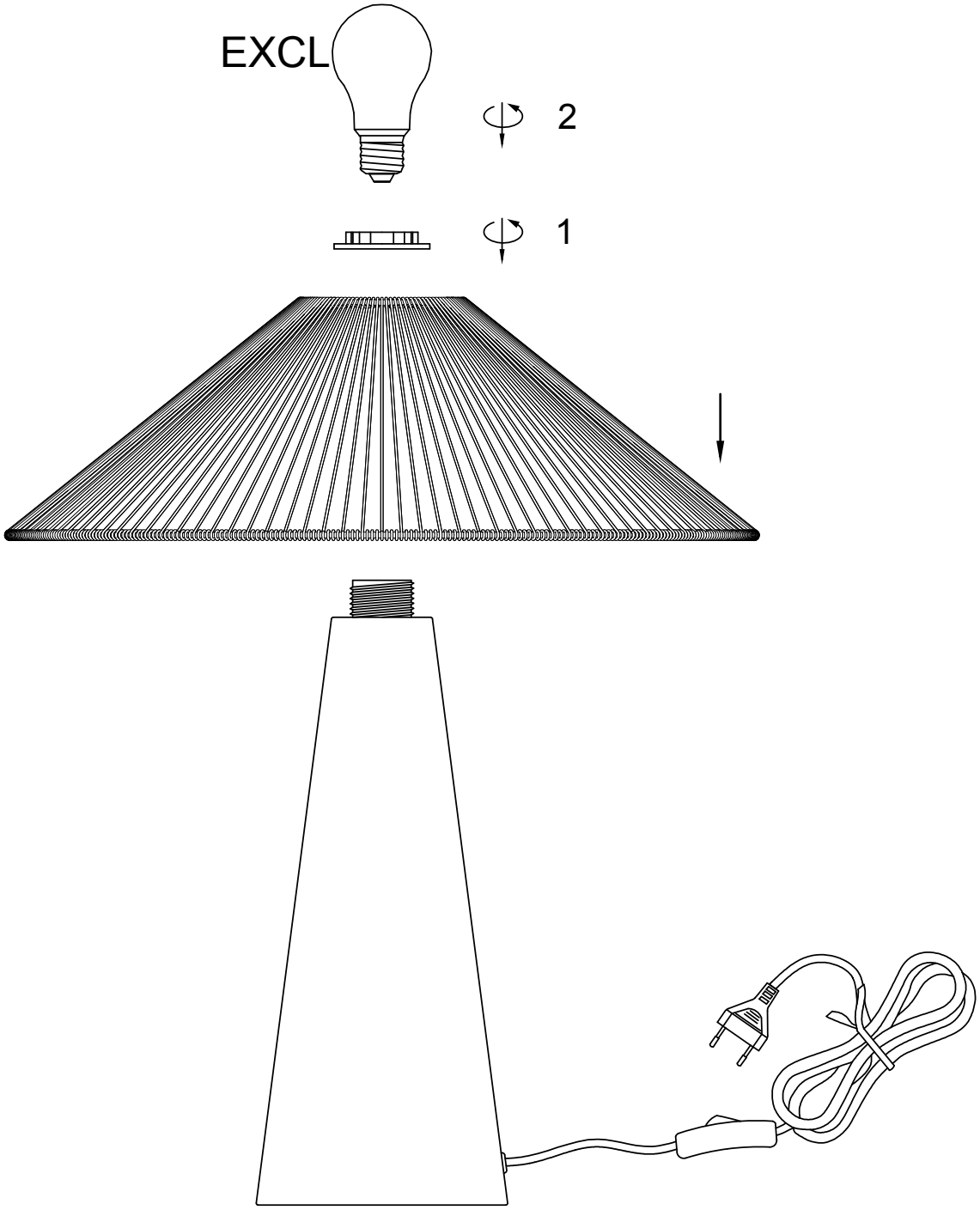
EXCL
2
1