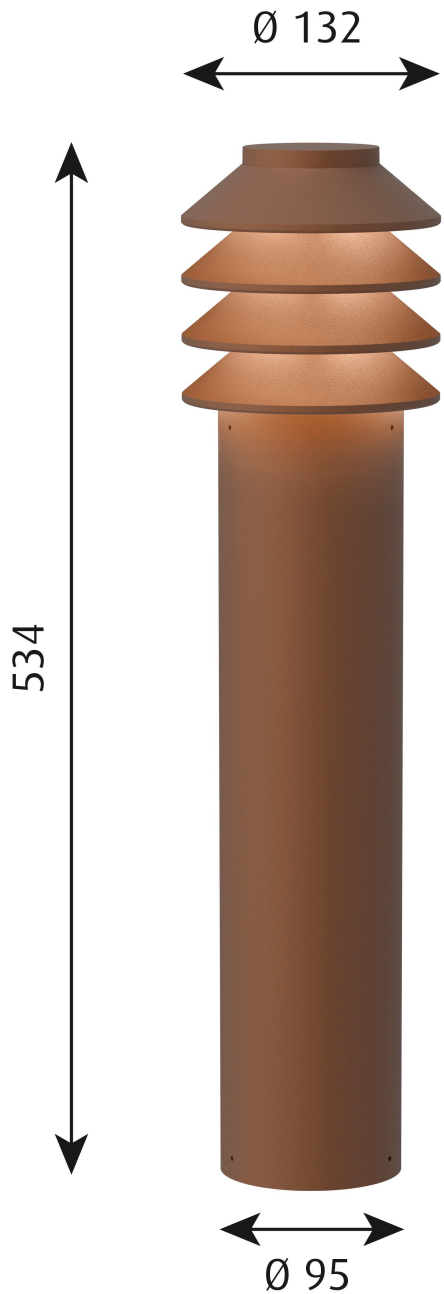
Ø 132
534
Ø 95

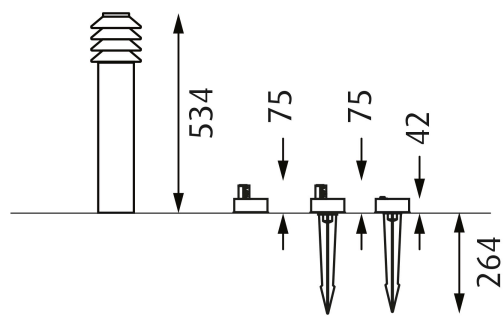
534
75
75
42
264