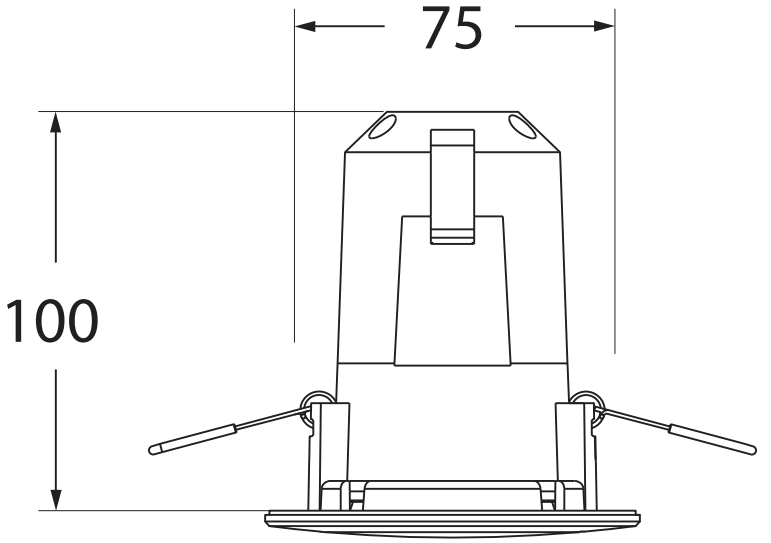
75
100

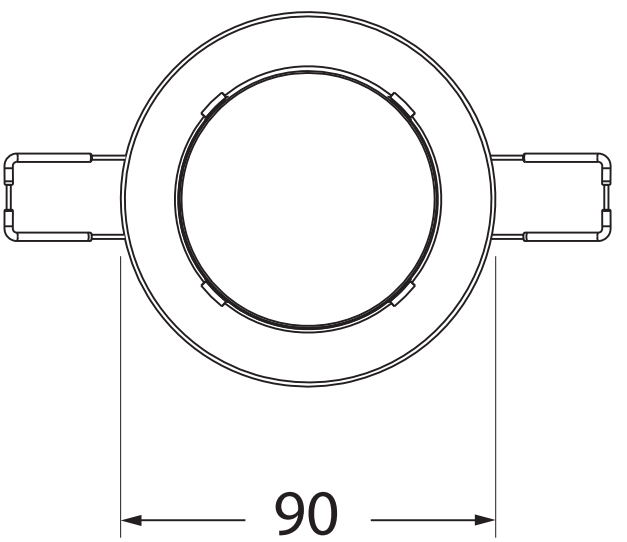
90