Montageanleitung und Gebrauchsanweisung

DE

UE

Technische daten:

Leistung

Austausch, Ein-und Ausbau sowie Bedienung der Lampe/Led. Vor jedem Berühren stets den Netzstecker ziehen oder die Lampe vom Stromkreis entfernen.

Stromleitende Teile dürfen nicht feucht werden. Flächen wie Lampenschirme, Glas, Reflektoren und Abdeckungen können mit einem weichen Tuch ohne Reinigungsmittel gesäubert werden. Die Lampe gegen Feuchtigkeit schützen.

Montage und Wartung dürfen nur durch Fachpersonal durchgeführt werden.

Das LED-Modul in dieser Leuchte enthalten darf nur vom Hersteller ersetzt werden. Für weitere informationen, wenden Sie sich bitte an Ihren Lieferanten.

Betriebsspannung
220 / 240 V AC 50Hz

48W

Grundisolierung: die zugänglichen leitenden Bestandteile sind mit einem Erdleiter verbunden. Erdung zwingend erforderlich.

IP20 Schutzart IP 20. Schutz gegen das Eindringen fester Körper Ø12 mm. Kein Schutz gegen Regenwasser.

ACHTUNG Das Gerät darf nicht als unsortierter Siedlungsabfall entsorgt werden. Zum Schutz der Umwelt muss es getrennt einer Sammelstelle abgegeben werden. Gemäß' der Richtlinie 2012/19/UE und den entsprechenden nationalen Gesetzen über die Entsorgung von Altgeräten ist die Nichteinhaltung strafbar. Bitte informieren Sie sich über die ör-tlichen Sammelstellen für Elektroprodukte und elektronische Ger-äte.

CE LED IP 20

Manuel de montage et mode d'emploi

FR

UE

Caractéristiques techniques:

Puissance

Installation, entretien de l'appareil et/ou remplacement de l'ampoule/ Led. Avant toute opération, débrancher la prise de courant ou couper l'alimentation générale de la distribution d'électricité.

Les parties qui conduisent le courant électrique ne doivent jamais entrer en contact avec l'humidité.Les surfaces comme abat-jours, verres, réflecteurs et couvertures peuvent être nettoyées avec un tissu souple sans détergent. Protéger l'appareil contre l'humidité pendant son utilisation.

Le montage et l'entretien doivent être exclusivement réalisés par un personnel spécialisé.

La source lumineuse contenue dans ce appareil peut etre échangée seulement par le constructeur. Merci de contacter le service commercial pour toutes les informations.

Tension
220 / 240 V AC 50Hz

48W

Isolation fondamentale : les éléments conducteurs accessibles sont reliés à un conducteur de terre. Mise à la terre obligatoire.

IP20 Index de protection IP 20. Protection contre l'entrée de corps solides de Ø ≥ 12 mm. Il n'y a aucune protection contre la pluie. Marquage non prévu sur l'appareil.

ATTENTION L'appareil ne doit pas être éliminé comme simple déchet urbain mais conformément à la collecte sélective pour garantir la protection de l'environnement. Conformément à la Directive 2012/19/ UE et aux dispositions légales qui la transposent pour ce qui touche à l'élimination du produit au terme de sa durée de vie, les contrevenants aux dispositions en vigueur sont passibles des sanctions prévues par la loi. Veuillez vous informer du système local de séparation des déchets électriques et électroniques.

CE LED IP 20

Assembly and operating instructions

EN

UE

Technical characteristics:

Power

Fitting and maintaining the unit and/or replacing the bulb/ Led. Before doing anything, always remove the lamp plug from its socket or turn off the lamp supply circuit, and leave the bulb to cool.

Parts that conduct current must not be exposed to humidity. Surfaces such as lampshades, glasses, reflectors and covers can be cleaned with a soft cloth but without using detergents. Protect the lamp from humidity during use.

Installation and maintenance must be performed exclusively by specialised personnel.

The LED module contained in this luminaire shall only be replaced by the manufacturer. For further informations, please contact your supplier.

Operating voltage
220 / 240 V AC 50Hz

48W

Essential insulation: the accessible conductive parts are connected to an earth conductor. Grounding is mandatory.

IP20 Protection level IP 20. Protection is effective against contact with solid bodies of Ø ≥ 12 mm. No protection is provided against rain. No indications are provided on the luminaire.

ATTENTION The product cannot be disposed as unsorted municipal waste. It must be collected separately to prevent negative environmental impacts. In accordance with the procedures of Directive 2012/19/UE and relevant national laws and regulations adopted pursuant to this Directive on the disposal of waste at the end of the life cycle of the product, any violation is sanctioned by law. Please inform yourself about the local separate collection system for electrical and electronic products.

CE LED IP 20

Istruzioni di montaggio e uso

IT

UE

Caratteristiche tecniche

Potenza

Installazione, manutenzione dell'apparecchio e/o sostituzione delle lampadine/sorgenti Led. Prima di qualsiasi operazione estrarre sempre la spina dalla presa di corrente o togliere l'alimentazione generale dell'impianto elettrico.

Le parti che conducono corrente non devono entrare in contatto con l'umidità. Le superfici quali paralumi, vetri, riflettori e coperture possono essere pulite con un panno morbido senza detersivo. Proteggere la lampada dall'umidità durante l'uso.

Montaggio e manutenzione devono essere eseguiti esclusivamente da personale specializzato.

Il modulo Led contenuto in questo apparecchio di illuminazione può essere sostituito esclusivamente dal costruttore. Per un'eventuale sostituzione, si prega contattare il proprio rivenditore.

Tensione di funzionamento
220 / 240 V AC 50Hz

48W

Isolamento fondamentale: le parti conduttrici accessibili sono collegate ad un conduttore di terra. Messa a terra obbligatoria

IP20 Indice di protezione IP 20. Protezione contro l'ingresso di corpi solidi di Ø 12 mm. Nessuna protezione contro la pioggia. Marcatura non prevista sull'apparecchio.

ATTENZIONE L'apparecchio non deve essere smaltito come rifiuto urbano.Deve essere soggetto a raccolta separata per evitare danni all'ambiente. Nel rispetto della Direttiva 2012/19/UE e delle Leggi nazionali di recepimento per lo smaltimento del prodotto a fine vita, il mancato rispetto di quanto sopra è sanzionato dalla Legge. Si prega di informarsi in merito al sistema locale di raccolta differenziata per i prodotti elettrici ed elettronici.

CE LED IP 20

IT

1 - Seguire attentamente le istruzioni di montaggio e d'uso per garantire un funzionamento corretto e sicuro dell'apparecchio.

2 - Conservare le istruzioni per future necessità. Per eventuali problemi contattare il rivenditore.

3 - Il prodotto non deve essere modificato. Qualsiasi modifica annulla le approvazioni di sicurezza e può rendere pericoloso l'apparecchio.

4 - Rotaliana declina ogni responsabilità per danni causati a cose o a persone da un non corretto uso dell'apparecchio.

5 - Fare riferimento al sito web www.rotaliana.it per le istruzioni di sostituzione degli alimentatori, delle sorgenti luminose e disassemblaggio degli alimentatori a fine vita del prodotto.

6 - Questo prodotto contiene una sorgente luminosa di classe energetica F.

EN

1 - Follow carefully the assembly and use instructions to guarantee a correct and safe function of the luminaire.

2 - Keep the instructions for future needs. For any problems, get in touch with your supplier.

3 - The product must not be modified. Any change will nullify the safety guarantees and may make the luminaire dangerous.

4 - Rotaliana declines all responsibility for damage caused to things or persons by any improper use of the luminaire.

5 - Refer to the website www.rotaliana.it for instruction on how to replace the power packs, the light sources, and on how to disassemble the product at the end of its lifecycle.

6 - This product contains an energy class F light source.

FR

1 - Suivre soigneusement les instructions de montage et utilisation pour garantir un correct et sûr fonctionnement de l'appareil.

2 - Garder les instructions pour des futures necessités. Pour tous problemes, contacter le revendeur.

3 - Le produit ne doit pas etre modifié. Toute modification annule les approbations de securité et pr rendre dangereux l'appareil.

4 - Rotaliana decline toute responsabilité pour les degats causes choses ou personnes this une incorrecte utilisation de l'appareil.

5 - Reporter-vous au site la toile www.rotaliana.it pour les instructions de substitution des alimentateurs, des sources lumineuses et pour le démontage du produit en fin de vie.

6 - Ce produit contient une source lumineuse de classe energétique F.

DE

1 - Bitte lesen Si e die Montage-und Gebrauchsanleitungen aumerksam, um eine richtige und gefahrlose Arbeitsweise der Leuchte zu gewährleisten.

2 - Bewahren Si e die Anweisungen für zukünftige Notfalle auf.

3 - Das Produkt darf nicht verändert werden.-Jede Änderung annuliert die Sicherheitsbestimmungen und könnte zu einer Gefährdungdurch die Leuchte führen.

4 - Rotaliana ir nicht fürr Schäden verantwortlich, die durch Dritte bei unsachgemäßen Anwendung der Leuchte verursacht werden.

5 - Für die anleitungen bezüglich des austausches der netzteile und der lichtquellen demontage am ende der lebensdauer des produkts konsultieren sie bitte die website www.rotaliana.it.

6 - Dieses produkt enthält eine lichtquelle der energieklasse F.

A Brand of Mezzalira Investment Group
www.migit

Rotaliana srl
via Trento 115 - 117
38017 Mezzolombardo
Trento, Italia

T. +39 0461 602376
info@rotaliana.it
rotaliana.it

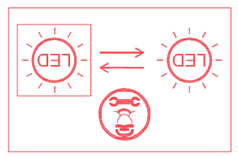

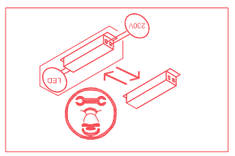

IT - LED sostituibile solo da personale specializzato.

EN - Replaceable (LED only) light source by a professional.

DE - Durch einem Fachmann austauschbare Lichtquelle (nur LED).

FR - Source de lumière remplaçable (LED) par un professionnel.

IT - Driver sostituibile solo da personale specializzato.

EN - Replaceable control gear by a professional.

DE - Durch einen Fachmann austauschbares Vorschaltgerät.

FR - Équipement de contrôle remplaçable par un professionnel.

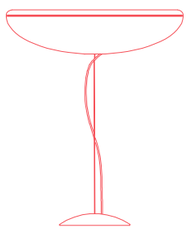

Rotaliana

FEBO
design: Paolo Rizzato

Made in Italy

IT
EN
FR
DE
UE

Febo cod: H1

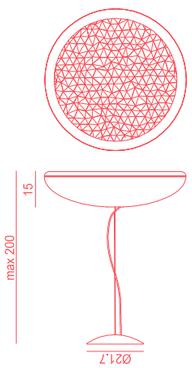

Light Source	MID POWER LED
Power	48 Watt
Kelvin	2.700
Dimmer	phase, dali, push, 0/1-10 v
Lumen	2.500
CRI	90

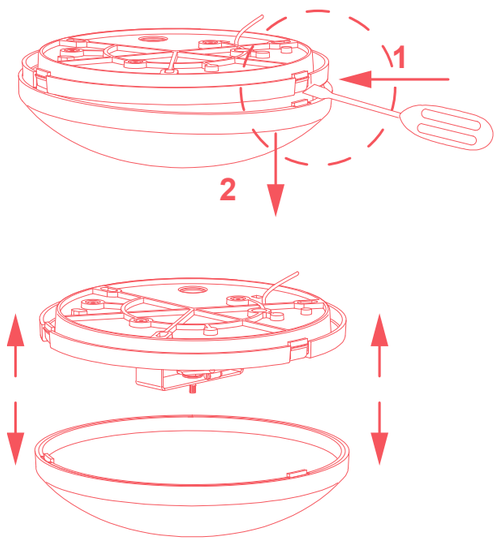
1
2

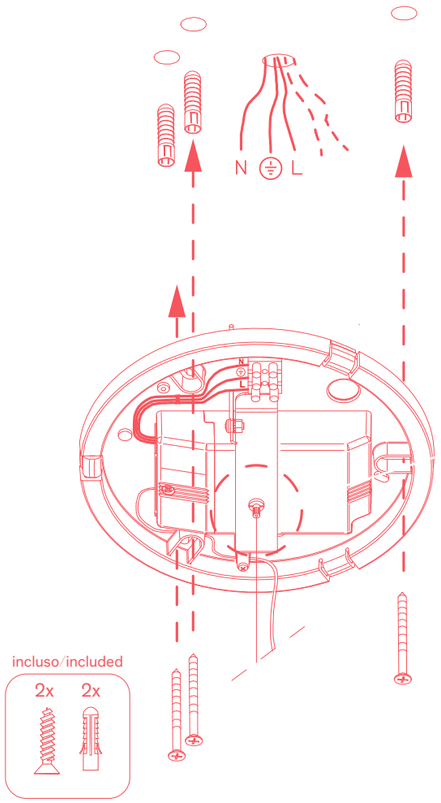
N L
incluso/included
2x
2x

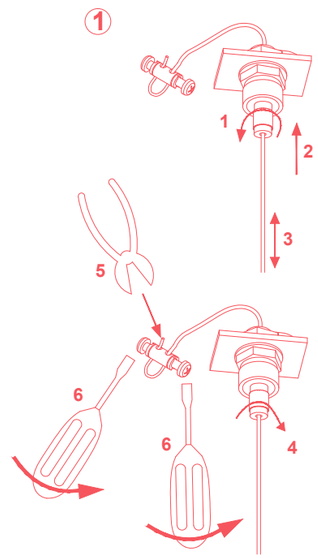
1
1
2
3
5
6
6
4

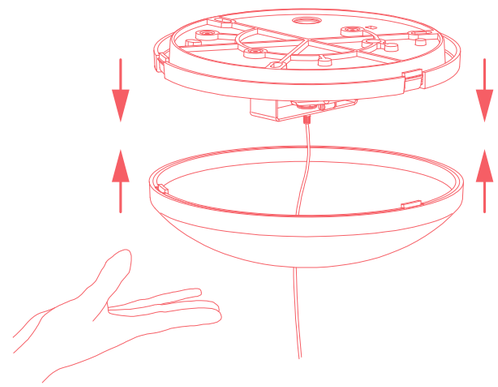

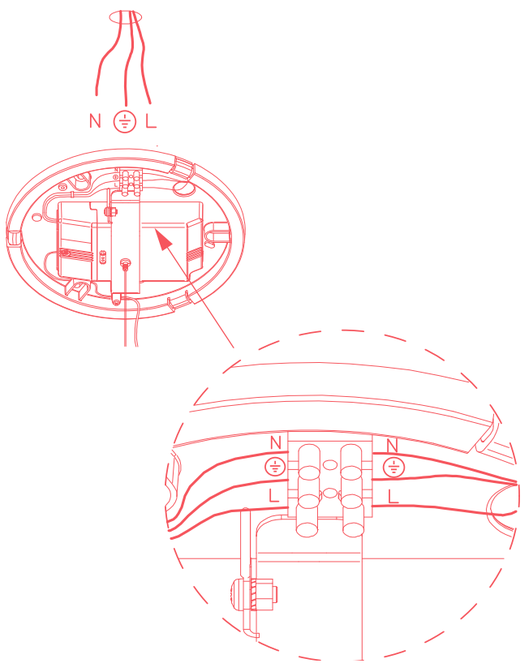
N L
N
L
N
L

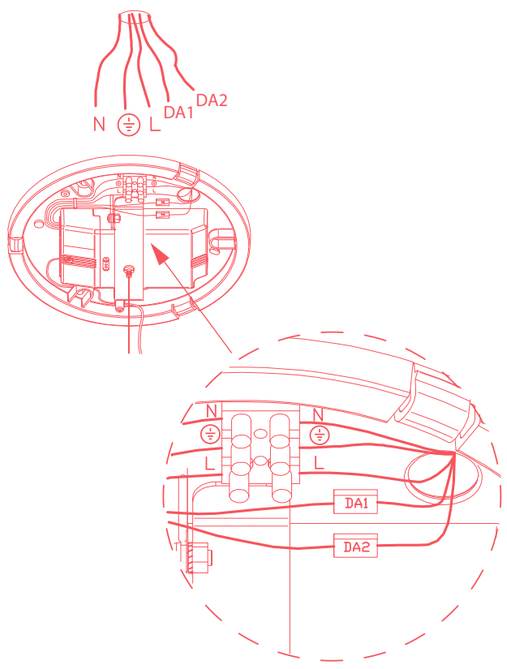
N L DA1 DA2
N
L
N
L
DA1
DA2

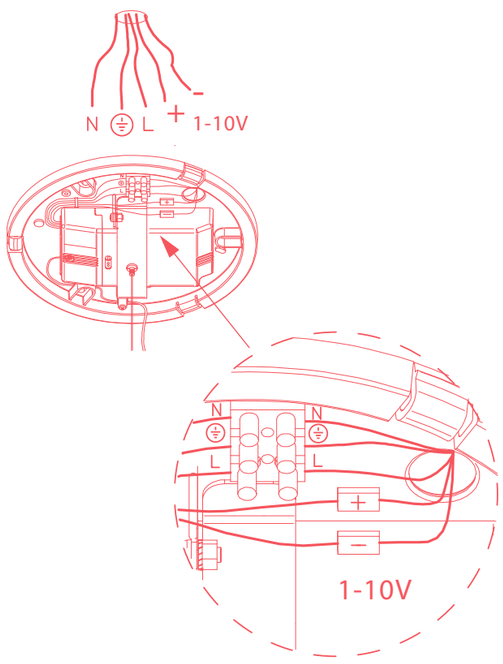
N L + - 1-10V
N
L
N
L
+
−
1-10V

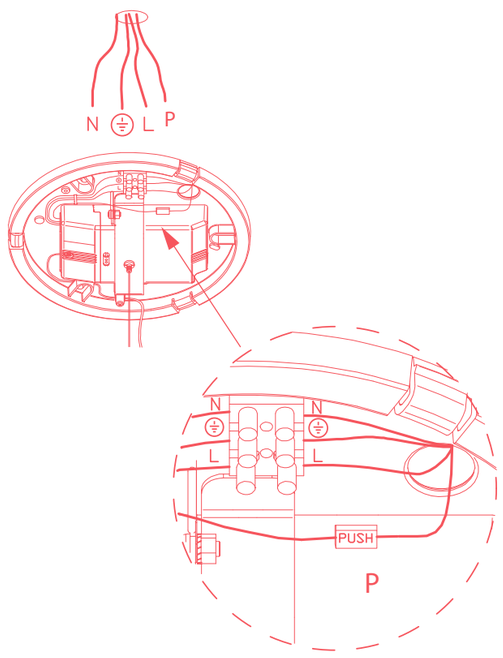
N L P
N
L
N
L
PUSH
P