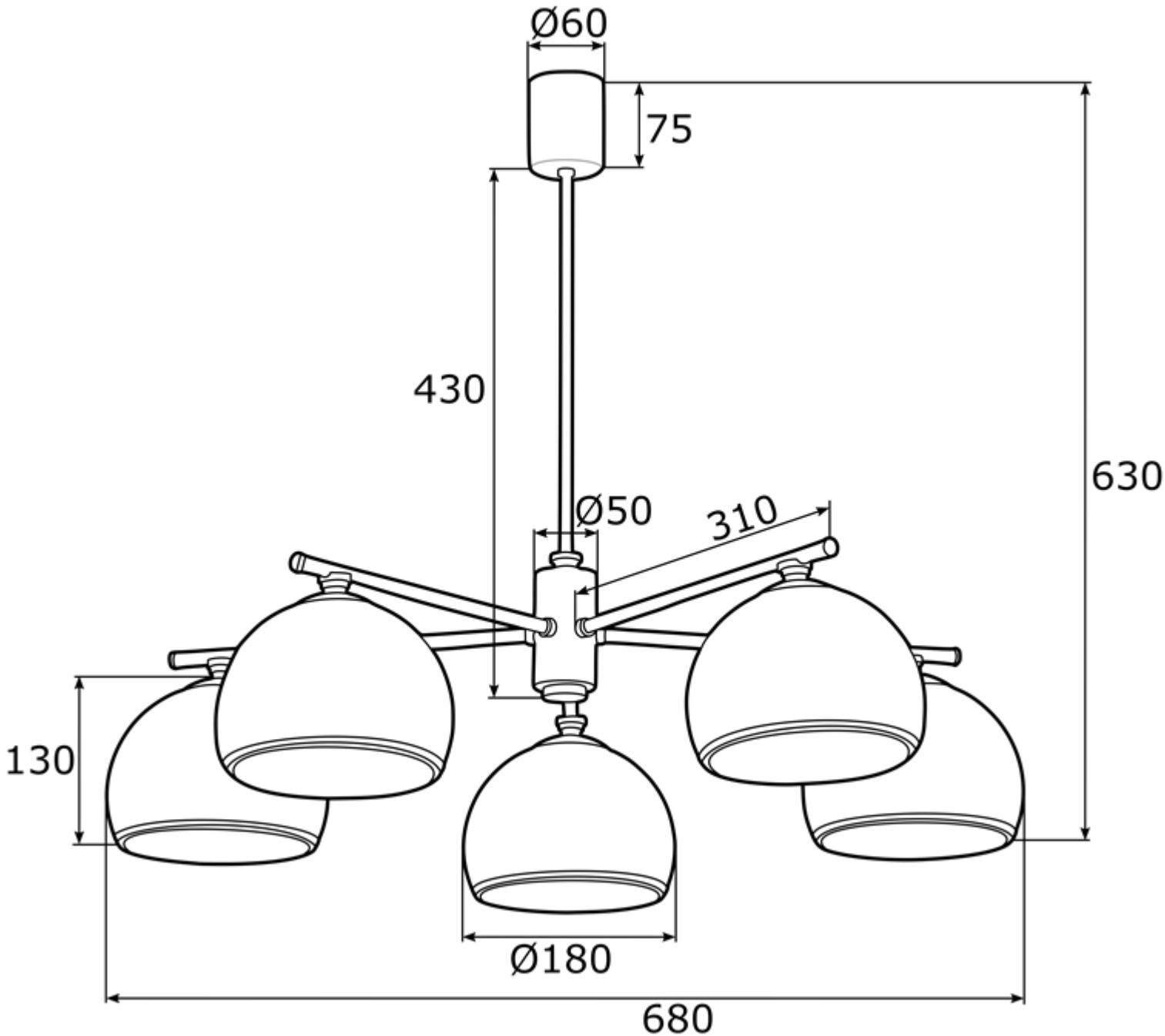
Ø60
75
430
630
Ø50
310
130
Ø180
680