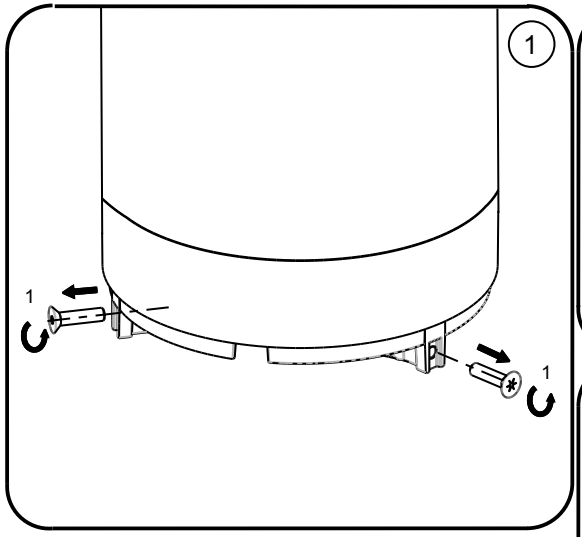

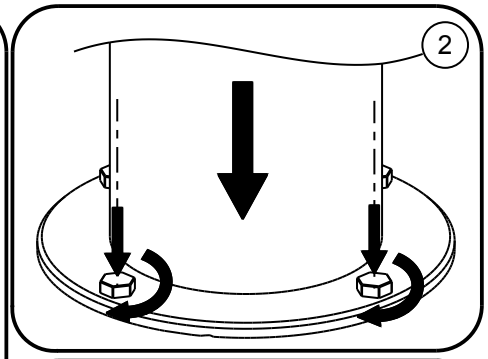

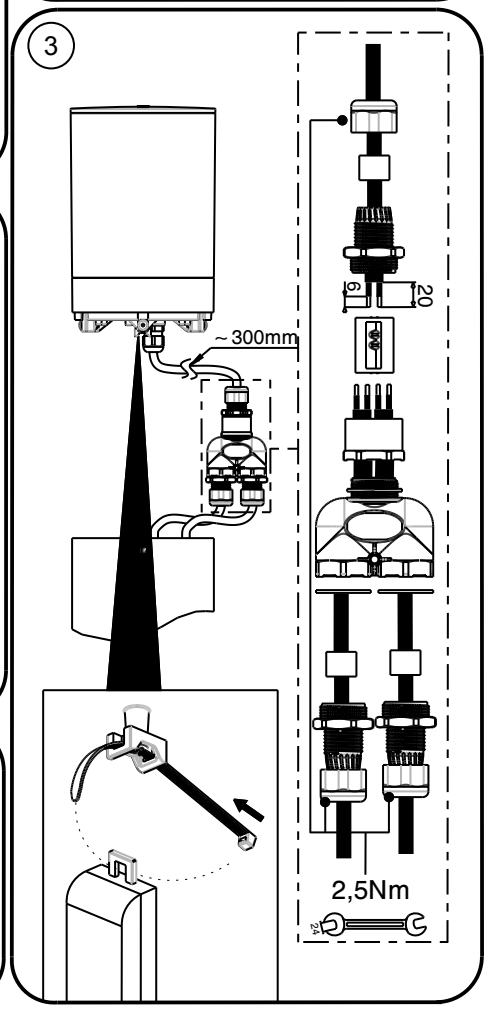

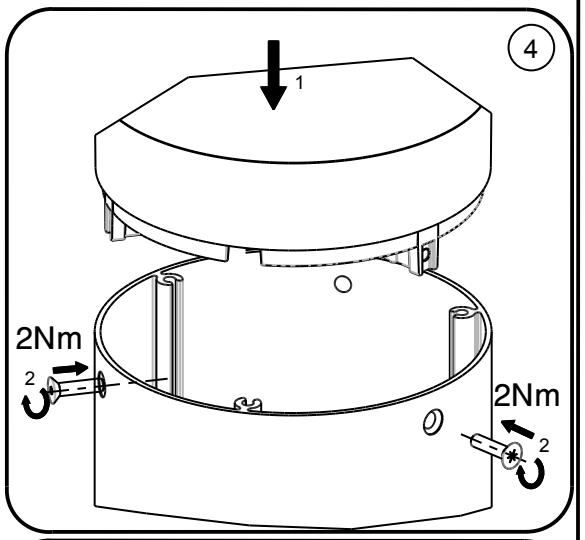

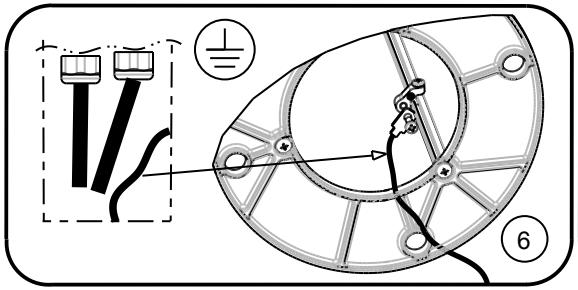

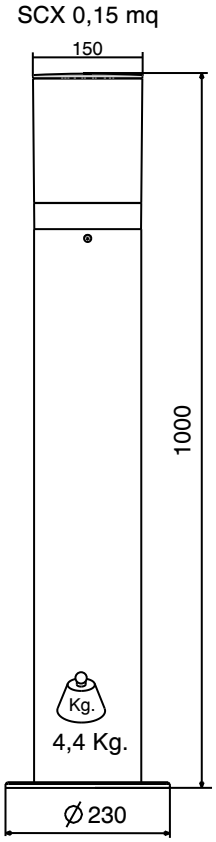

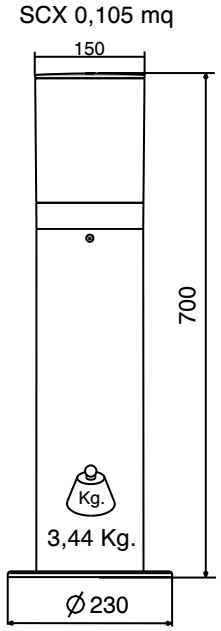

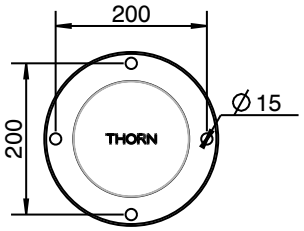

THORN

D-CO LED BOLLARD

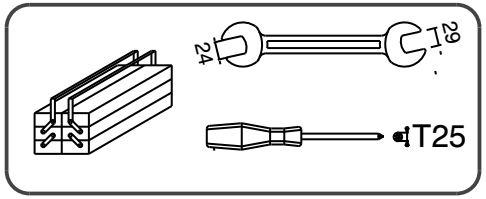

IP65 IK10 220-240Vac 50/60Hz

Ta 25/50°C

LED

[CZ]	Montázní návod		
[DE]	Montageanleitung	[LT]	Montavimo Instrukcijos
[DK]	Monteringsvejledning	[LV]	Instalacijas instrukcija
[EE]	Paigaldusjuhend	[NO]	Monteringsanvisning
[FI]	Asennusohje	[PL]	Instrukcja montazu
[FR]	Notice de montage	[RU]	Инструкция по монтажу
[HU]	Szerelési útmutató	[SE]	Installationsanvisning
[IT]	Istruzioni di montaggio	[UK]	Installation Instructions

COD. 207083381

19/02/2013