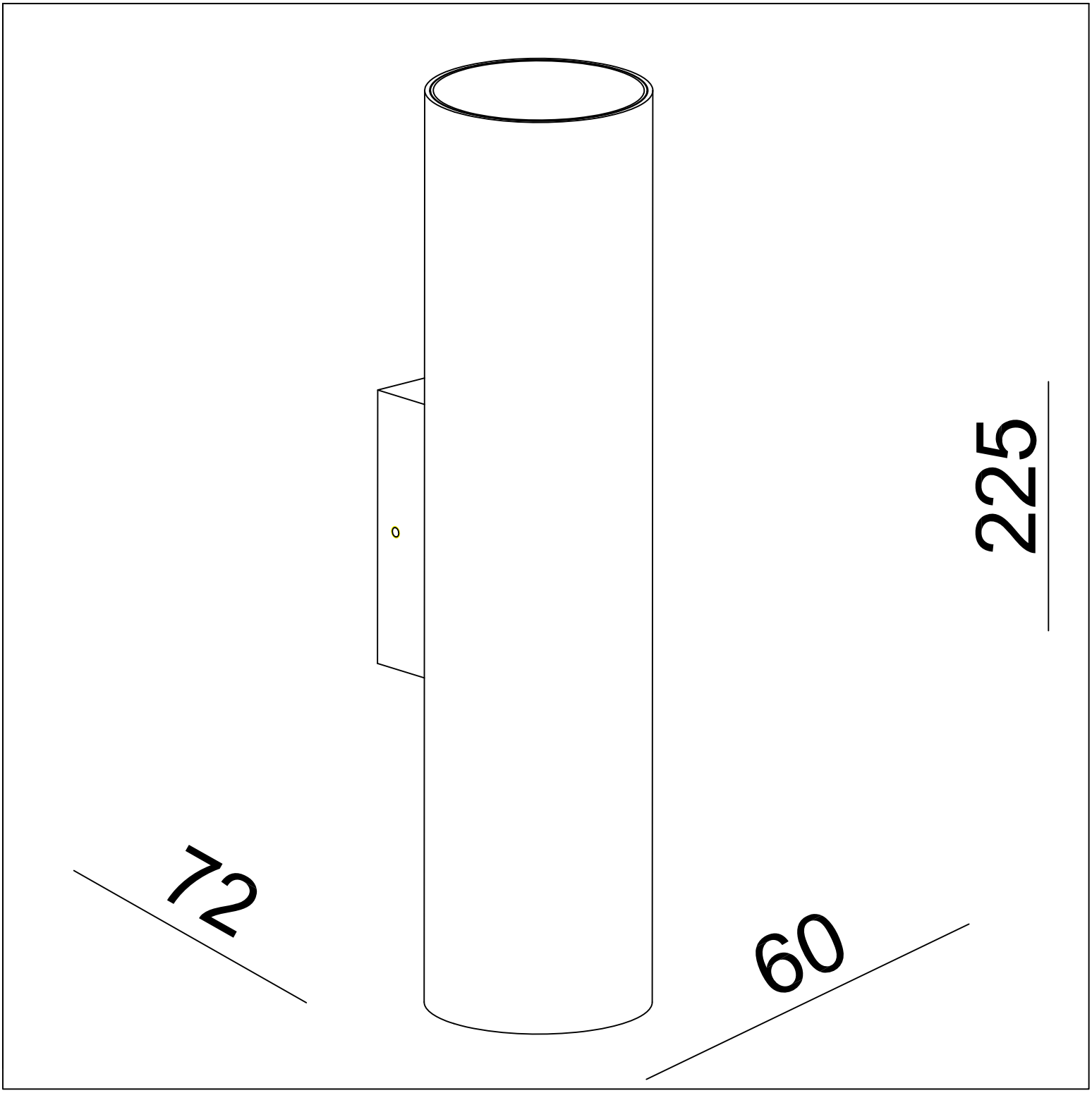

ARCCHIO

9928043