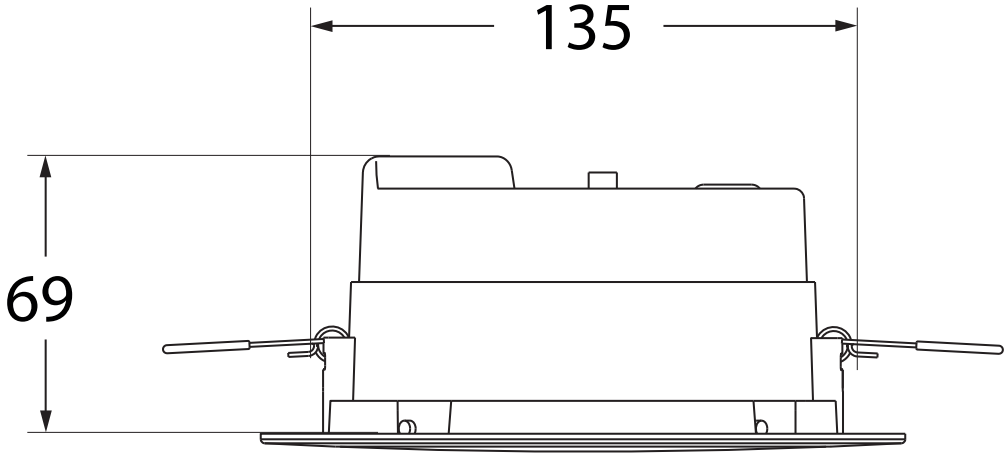
135
69

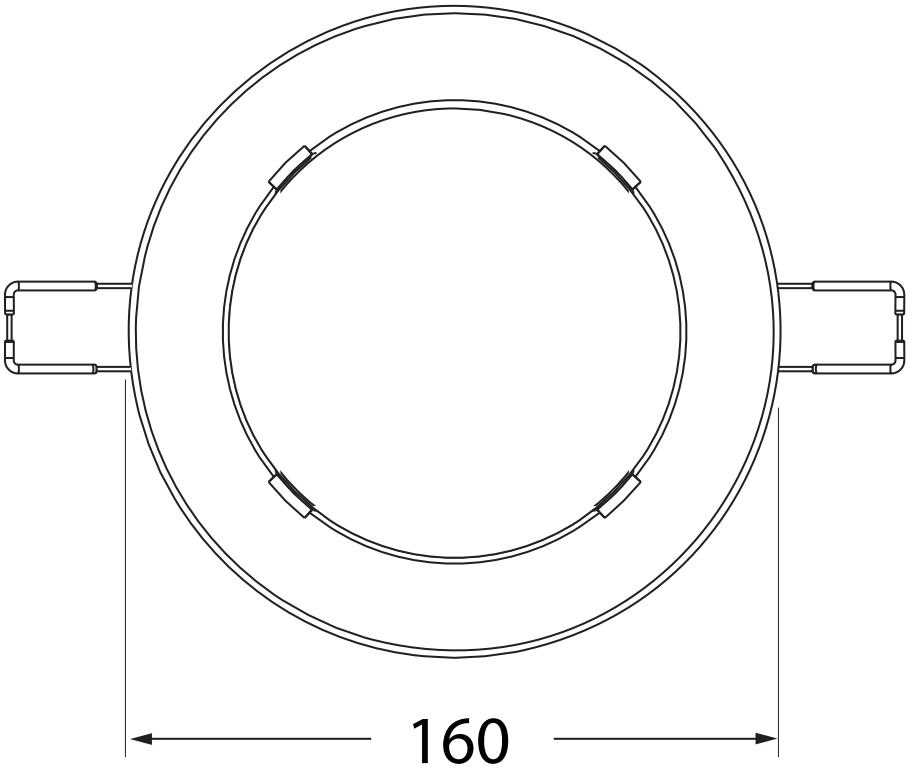
160