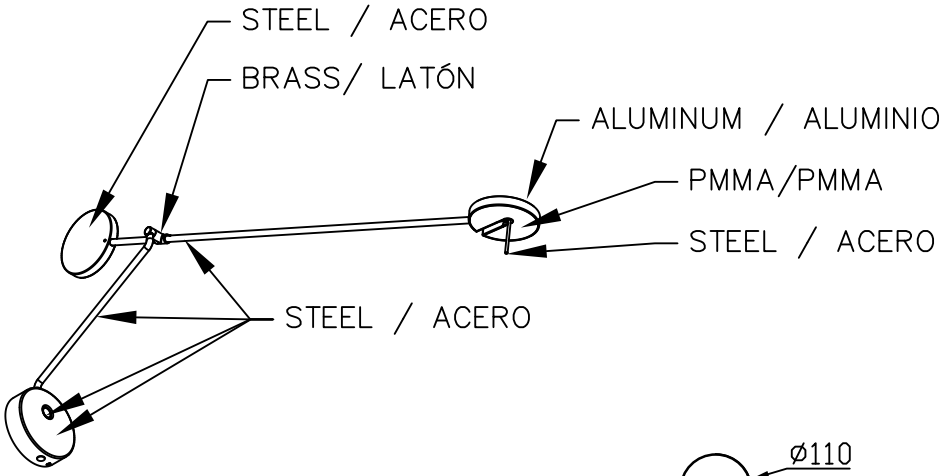
STEEL / ACERO
BRASS/ LATÓN
ALUMINUM / ALUMINIO
PMMA/PMMA
STEEL / ACERO
STEEL / ACERO

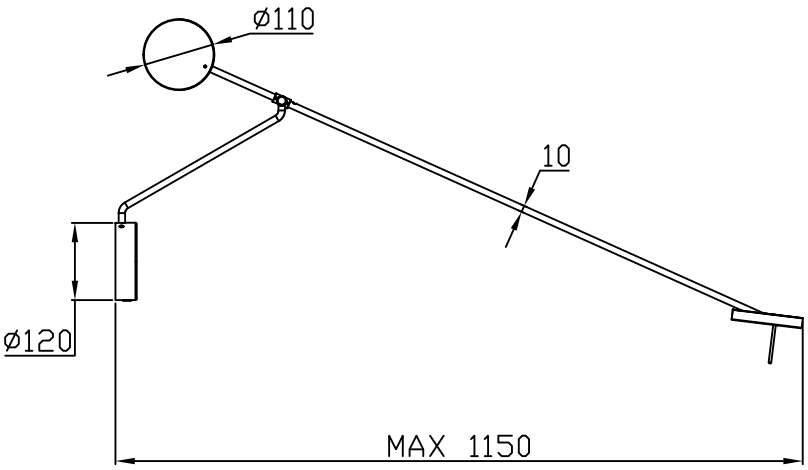
ø110
10
ø120
MAX 1150

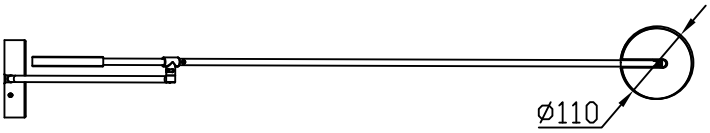
ø110

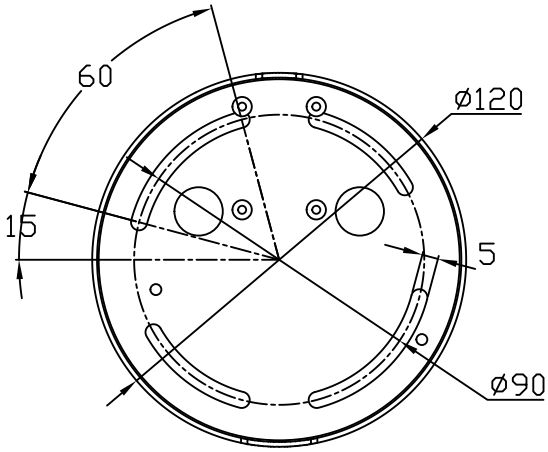
60
ø120
15
5
ø90