MAL 7397

(D) Montageanleitung
(E) Instrucciones de montaje
(FIN) Asennusohje
(SK) Návod na použitie
(P) Instruções de montagem
(GR) Συναρμολογησης
(GB) Mounting instructions
(DK) Montageanledning
(NL) Montageaanwijzing
(SLO) Montazno navodilo
(TR) Montaj talimati
(HR) Uputstvo za postavljanje
(F) Instruction de montage
(S) Monteringsinstruktion
(PL) Instrukja montażu
(H) Szerelési utasítás
(LV) Montāžas instrukcija
(I) Istruzioni di montaggio
(N) Montasjeveiledning
(CZ) ávod k montáži
(RO) Instrucţiunile de montaj
(BG) Ръководство за монтаж

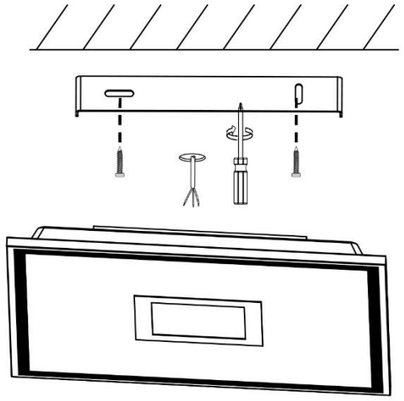

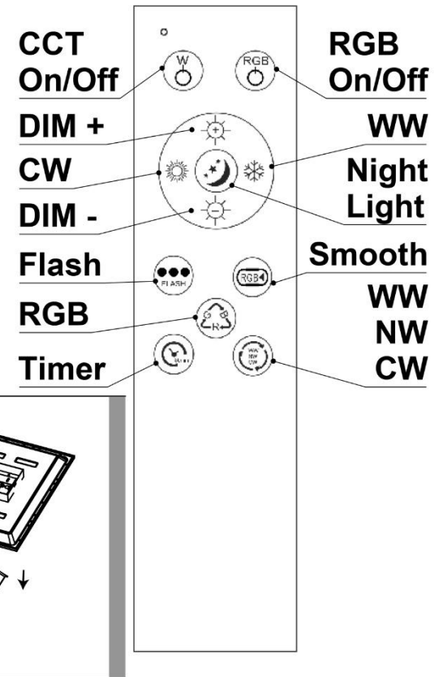

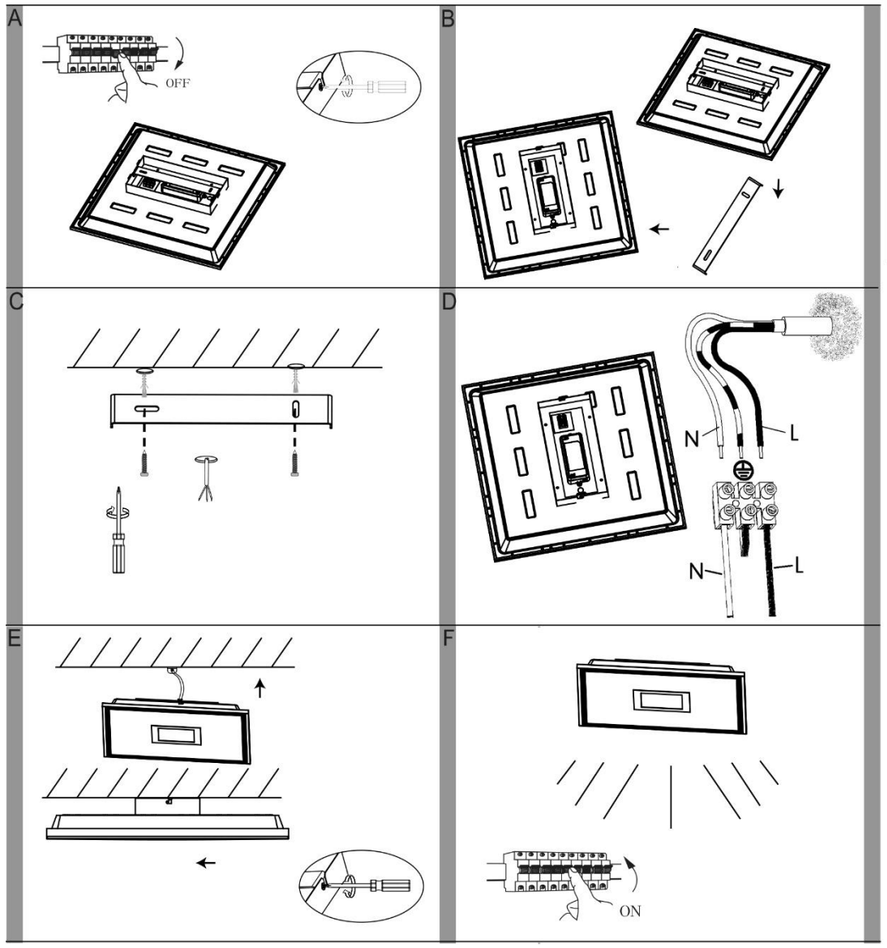

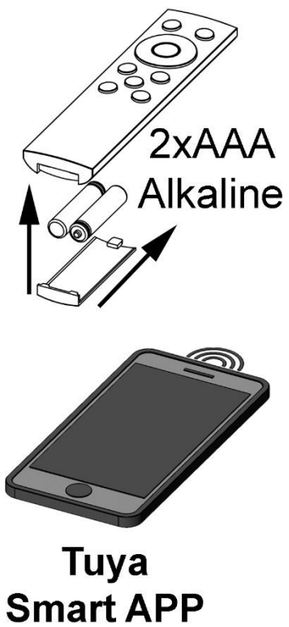

Verehrter Kunde. Sollten sich trotz neuester Fabrikationsmethoden und genauesten Qualitätskontrollen wider Erwarten Mängel herausstellen, wenden Sie sich bitte unter Angabe des Kaufdatums, des Kaufortes und der Artikelnummer des Produktes an folgende kostenlose Hotline: **00800/BRILONER (00800/27456637) Briloner Leuchten GmbH & Co. KG / Am Steinbach 14 / D-59872 Meschede** Revision 02_03/2023

(D) Sicherheitshinweise / Bitte lesen Sie diese Informationen sorgfältig durch, bevor Sie mit der Installation oder Inbetriebnahme dieses Produkts beginnen. Heben Sie diese Gebrauchsanweisung für spätere Zwecke gut auf.

1. Die Leuchten dürfen nur von autorisiertem Fachpersonal nach den jeweils geltenden Elektro- Installationsvorschriften installiert werden.
2. Der Hersteller übernimmt keine Verantwortung für Verletzungen oder Schäden, die Folge eines unsachgemäßen Gebrauchs der Leuchte sind.
3. Die Pflege von Leuchten beschränkt sich auf die Oberflächen. Aus Gründen der elektrischen Sicherheit darf dieses Produkt nicht mit Wasser oder sonstigen Flüssigkeiten gereinigt werden. Verwenden Sie zur Reinigung nur ein trockenes, fusselfreies Tuch.
4. ⚠ Vorsicht! Gefahr des elektrischen Schlags. Überprüfen Sie vor jedem Netzanschluss die komplette Leuchte auf etwaige Beschädigungen. Benutzen Sie die Leuchte niemals, wenn Sie Beschädigungen feststellen.
5. ⚠ Achtung! Vor Beginn der Montage oder Demontage die Netzleitung spannungsfrei schalten. FI–Schutzschalter oder Sicherungsautomat ausschalten bzw. Sicherung heraus drehen. Vorhandene Schalter auf **“AUS”**.
6. ⚠ Achtung! Vergewissern Sie sich vor dem Bohren der Befestigungslöcher, dass an der Bohrstelle keine Gas-, Wasser- oder Stromleitungen angebohrt oder beschädigt werden können.
7. Bei der Montage ist darauf zu achten, dass das Befestigungsmaterial für den Untergrund geeignet ist und dass dieser entsprechend tragfähig ist. Für eine unsachgemäße Verbindung des Artikels mit dem jeweiligen Untergrund kann seitens des Herstellers keine Haftung übernommen werden.
8. Das Symbol der durchgestrichenen Mülltonne auf dem Produkt oder der Verpackung bedeutet, dass dieses Produkt nicht mit dem Hausmüll entsorgt werden darf. Das Produkt muss stattdessen am Ende seiner Lebensdauer zu einer Annahmestelle für das Recycling von elektrischen und elektronischen Geräten gebracht werden. Bitte erfragen Sie diese Stelle bei Ihrer zuständigen kommunalen Verwaltung.
9. Schutzklasse I ⏚. Diese Leuchte muss mit dem Schutzleiter (grün - gelbe Ader) an der Schutzleiter - Klemme ⏚ angeschlossen werden.
10. Bezeichnung der Anschlussklemmen: L = Phase N = Neutralleiter ⏚ = Schutzleiter.
11. Abdeck- und Endkappen für Netzspannung führende Teile müssen grundsätzlich montiert werden.
12. Leuchte nicht auf feuchtem oder leitendem Untergrund montieren.
13. Stellen Sie sicher, dass Leitungen bei der Montage nicht beschädigt werden.
14. ⚠ Achtung! Leuchtenteile und Leuchtmittel können während des Betriebs Temperaturen von >60°C erreichen und dürfen daher während des Betriebs nicht berührt werden.
15. Die Leuchte besitzt den Schutzgrad **“IP20“** und ist ausschließlich für den Einsatz im Innenbereich von privaten Haushalten vorgesehen.
16. Nicht direkt in die Lichtquelle (Leuchtmittel, LED etc.) hineinschauen.
17. Die Lichtquelle dieser Leuchte ist nicht ersetzbar; wenn die Lichtquelle ihr Lebensdauerende erreicht hat, ist die gesamte Leuchte zu ersetzen.
18. Das eingesetzte Betriebsgerät (Trafo, Vorschaltgerät, Ansteuerung etc.) kann nicht ausgetauscht werden.
19. Dieses Produkt enthält eine Lichtquelle der Energieeffizienzklasse **“F“,** bezogen auf die EU-Verordnung 2019/2015. Referenzeinstellung: **“6500K“**.
20. Farbabweichungen bei LED´s verschiedener Chargen sind möglich. Die Lichtfarbe und Leuchtstärke von LED´s kann sich auch in Abhängigkeit von der Lebensdauer verändern.
21. Dieser Artikel ist nicht geeignet für den Betrieb in dimmbaren Stromkreisen. Er kann mit der beiliegenden Fernbedienung gesteuert werden. Er kann mit einem Smartphone mit WiFi / Wlan - Verbindung gesteuert werden.
22. Hierfür steht die entsprechende App: **“Tuya smart“** zur Verfügung. Diese kann für Apple-Produkte im App-Store und für Android-Produkte im Play-Store herunter geladen werden. Als Erstanwender müssen Sie sich registrieren und ein neues Konto anlegen. Falls Sie bereits über ein Konto verfügen, melden Sie sich mit Ihren Zugangsdaten an. Um den Artikel in der **“Tuya smart“**-App registrieren zu können, muss sich dieser im Anlernmodus befinden (in der Regel Auslieferungszustand). Um den Artikel in der **“Tuya smart“**-App registrieren zu können, kann dieser auch manuell in den Anlernmodus gebracht werden. Dies wird durch **“3x“** Aus- und wieder Einschalten der Versorgungsspannung erreicht (Schnurschalter, Wandschalter etc.). Der Anlernmodus wird durch ständiges Blinken des Artikels angezeigt.
23. Nach der Registrierung des Artikels in der **“Tuya smart“**-App ist er über diese steuerbar und vorbereitet zur Steuerung mit kompatiblen sprachgesteuerten Systemen **“(Amazon Alexa / Google Home)“**. Der dazu erforderliche Skill für **“(Amazon Alexa / Google Home)“** mit der Bezeichnung **“Tuya smart“** muss anschließend in der App aktiviert werden.
24. Hiermit erklärt **“Briloner Leuchten“**, dass der Funkanlagentyp **“7397“** der Richtlinie **“2014/53/EU“** entspricht. Der vollständige Text der EU-Konformitätserklärung ist unter der folgenden Internetadresse verfügbar: https://www.briloner.com/eu-konformitaetserklaerung
25. Leuchte mit Fernbedienung. Die Ansteuerung der Leuchte über die Fernbedienung ist nur möglich, wenn sich zwischen Leuchte und Fernbedienung keine Hindernisse befinden.
26. Achtung! Für den Fall, dass der Artikel nicht in die App eingebunden wird, ist folgendes zu beachten: Der Artikel reagiert erst nach einer Dauer von ca. **“5“** Minuten auf Eingaben der Fernbedienung.
27. Auswählbare Funktionen des Artikels:
28. Mit den Tastern **“Dim+“** und **“Dim-“** lässt sich die Leuchte in mehreren Stufen oder Stufenlos Auf- oder Abdimmen.
29. Mit den Tastern **“CW“** und **“WW“** lässt sich die Farbtemperatur der Leuchte in mehreren Stufen oder Stufenlos nach Kalt-Weiß oder Warm-Weiß verstellen.
30. Der Taster **“Night Light“** schaltet die Leuchte in einer sehr niedrigen Dimm-Stufe mit einer Farbtemperatur von ca. **“3000K“** ein.
31. Der Taster **“Timer“** schaltet die Leuchte nach ca. **“30“** Minuten aus.
32. Der Taster **“WW/NW/CW“** schaltet die Farbtemperatur der Leuchte in **“3“** Stufen zwischen Kalt-Weiß und Warm-Weiß um.
33. Mit dem Taster **“RGB“** lassen sich nacheinander **“3“** fest eingestellte Farbvarianten anwählen. Die angewählten Farben lassen sich nicht Dimmen.
34. Die Betätigung des Tasters mit der Bezeichnung **“Smooth“** startet einen kontinuierlichen, stufenlosen Farbdurchlauf aller Farben.
35. Die Betätigung des Tasters mit der Bezeichnung **“Flash“** startet einen kontinuierlichen Durchlauf von **“3“** fest eingestellten Farben.
36. Diese Leuchte hat eine Bluetooth-Schnittstelle mit 2.4 GHz. Um diese Funktion nutzen zu können, muss die Leuchte über das örtliche WLAN-Netzwerk in der **“Tuya smart“**-App registriert sein. Die Bluetooth-Schnittstelle wird nur bei Netzwerkfehlern aktiv und ist als Ersatzfunktion zu sehen. Sie ist im Normalbetrieb nicht verfügbar und kann nur dann genutzt werden, wenn das Netzwerk (WiFi / WLAN) ausgefallen und die Leuchte deshalb offline ist. Das Ausschalten des WLAN-Netzwerk am Handy oder Tablet reicht für die Aktivierung der Funktion nicht aus. Im Bluetooth-Modus lassen sich nur Einzelleuchten steuern.
37. Das beiliegende Produkt arbeitet mit einer Betriebsfrequenz von “2,4 GHz“ und einer Sendeleistung von “max. 8 dBm“.
38. Batterien oder Akkus dürfen nicht in den Hausmüll. Sie müssen gemäß den Bestimmungen der zuständigen Behörden als Sondermüll entsorgt werden. Benutzen Sie dazu die vorhandenen Sammelstellen.

GB Safety directions / Please read this information carefully before installing or using this product. Please keep this user manual for further reference.

1. The lamps may only be installed by authorized and qualified technicians according the valid regulations for electrical installation.
2. The manufacturer does not accept any responsibility for injuries or damage resulting from improper use of the light.
3. Maintenance of the lights is limited to the surfaces. For electrical safety reasons, this product must not be cleaned with water or other liquids. Use only a dry, lint-free cloth for cleaning.
4. ⚠ Caution! Risk of electric shock. Before connecting to the mains, always check the entire light for possible damage. Never use the light if you notice any damage.
5. ⚠ Caution! Disconnect the mains cable from the power supply before assembling or disassembling. Switch off the earth leakage circuit breaker/automatic circuit breaker or unscrew the fuse. Turn the switches to **"OFF"**.
6. ⚠ Caution! Before drilling the mounting holes, make sure that no gas, water or electricity pipes and wires can be drilled through or damaged in your chosen mounting location.
7. When mounting, ensure that the attachment material is suitable for the subsurface and that this surface is capable of carrying the weight of the fixture. The manufacturer is not liable for improper installation of the item on the relevant subsurface.
8. The symbol of the crossed-out garbage can on the product or the packaging means that the product must not be disposed with ordinary household waste. At the end of its useful life, the product must be returned to a point of acceptance for the recycling of electric and electronic device. Please ask your local municipality for the point of acceptance.
9. Safety class I ⏚. This light must be connected to the earthed conductor-terminal with the earthed conductor (green-yellow wire) ⏚.
10. Description of the supply terminals: L = Phase N = Neutral conductor ⏚ = Earthed conductor.
11. Protective covers and end covers for mains voltage control parts must always be mounted.
12. Do not install the light on a damp or conductive subsurface.
13. Please make sure that no cables get damaged during the installation work.
14. ⚠ Attention! During operation, lamp parts and illuminants can reach temperatures of more than 60°C. Do not touch during operation!
15. The lights have a protection class rating of **"IP20"** and are solely intended for indoor use only of private households.
16. Do not look directly into the light source (illuminant, LED, etc.).
17. The light source of this lamp is not replaceable; when the light source reaches its end of life the whole luminaire shall be replaced.
18. The operating device (transformer, ballast, control unit, etc.) cannot be replaced.
19. This product contains a light source of energy efficiency class **"F"**, based on the EU regulation 2019/2015. Reference setting: **"6500K"**.
20. LED colour deviation when using different chargers may occur. The light colour and luminous strength of the LED's can also change as a result of life span level from the lamp.
21. ⚠ This article is not suitable for use with dimmable electric circuits. It can be controlled using the accompanying remote control. It can be controlled using a smartphone with WiFi /Wlan connection.
22. The relevant app: **"Tuya smart"** is available for this purpose. This can be downloaded for Apple products in the App Store and for Android products in the Play Store. As a first-time user, you must register and create a new account. If you already have an account, log in with your access data. The article must be in learning mode (as a rule the delivery standard) in order to register the article in the "Tuya smart"App. The article can also be manually set for learning mode in order to register the article in the "Tuya smart"App. This is achieved by "3x"switching the power supply off and then on again (cord switch, wall switch etc.). The learning mode is indicated by continual blinking of the article.
23. After registration of the article in the "Tuya smart"App the article is then controllable and ready for operation using compatible speech-controlled systems"(Amazon Alexa / Google Home)". The skill required for "(Amazon Alexa / Google Home)"with the "Tuya smart"designation then needs to be activated in the App.
24. **"Briloner Leuchten"** hereby declares that the radio equipment type **"7397"** complies with the directive **"2014/53/EU"**. The complete text of the EU Declaration of Conformity is available at the following web address:
    https://www.briloner.com/eu-konformitaetserklaerung
25. Lamp with remote control. The lights can only be switched on by remote control when there is no obstruction between the remote control and the lights.
26. Attention! If the product is not connected to the app, please note the following: The product will take approx. **"5"** minutes to respond to remote control signals.
27. Available functions of the product:
28. The **"Dim+"** and **"Dim-"** buttons brighten and dim the lights either in stages or continuously.
29. The "**CW**" and "**WW**" buttons move the colour temperature closer to cool white or warm white either in stages or continuously.
30. The "**Night Light**" button switches the lights to their dimmest setting with a colour temperature of approximately "**3000K**".
31. The "**Timer**" button switches the lights off after "**30**" minutes.
32. The push-button "WW/NW/CW" toggles the colour temperature of the light in "3" stages between cold white and warm white.
33. With the button **"RGB"**, **"3"** determined colour variants can be selected one after the other. The selected colours are not dimmable.
34. Activation of the **"Smooth"** button starts a continuous, infinitely variable colour flow of all colours.
35. Activation of the **"Flash"** button starts a continuous, infinitely variable colour flow of **"3"** preset colours.
36. This light fixture has a 2.4 GHz Bluetooth interface. To use this function, the light fixture must be connected to the local WiFi network in the **"Tuya smart"** app. The Bluetooth interface is only enabled in the event of network errors and is considered a backup function. It is typically not enabled and can only be used in a network (WiFi) outage when the light fixture is consequently offline. Disabling the WiFi network on a mobile phone or tablet will not suffice to enable the function. Only individual lights can be controlled in Bluetooth mode.
37. This product works with an operating frequency of "2,4 GHz" and a transmission power of "max. 8 dBm".
38. Batteries or rechargeable batteries are not permitted in domestic waste. They must be decontaminated according to the regulations of the responsible authorities as hazardous waste. Use the available collection points.

F Consignes de sécurité / Merci de lire ces informations avec attention avant de commencer avec l'installation ou la mise en marche de ce produit. Conservez ce mode d'emploi pour pouvoir le consulter plus tard en cas de besoin.

1. Les lampes doivent être installées par un personnel spécialisé uniquement, en suivant les instructions d'installation électronique en vigueur.
2. Le fabricant n'est pas responsable des blessures ou des dommages résultant d'une utilisation incorrecte des lampes.
3. Le soin des lampes se limite aux surfaces. Pour des raisons de sécurité électrique, il est interdit de nettoyer la lampe avec de l'eau ou avec d'autres liquides. Utilisez pour le nettoyage un chiffon sec et non pelucheux.
4. ⚠ Attention ! Risque de choc électrique. Vérifiez, avant chaque raccordement au secteur, que la lampe et le câble d'alimentation ne sont pas endommagés. N'utilisez jamais la lampe lorsque vous constatez qu'elle est endommagée.
5. ⚠ Attention ! Débrancher la ligne d'alimentation avant le début du montage ou du démontage. Débrancher le disjoncteur FI ou le coupe-circuit automatique ou dévisser le fusible. Commutateur présent sur **« OFF »**.
6. ⚠ Attention ! Avant le perçage des trous de fixation, assurez-vous qu'il n'y ait aucun dommage causé aux conduites de gaz, d'eau ou électriques à l'endroit du forage.
7. Lors de l'installation, veillez à ce que le matériel de fixation soit solide et adapté à la surface de montage. Le fabricant décline toute responsabilité en cas de montage ou installation sur une surface inadéquate.
8. Le symbole du bidon d'ordures rayé sur le produit ou l'empaquetage signifie que le produit ne doit pas être disposé avec le déchet ordinaire de ménage. À la fin de son vie utile, le produit doit être retourné à un point d'acceptation pour la réutilisation des appareils électroniques ou électriques. Veuillez demander votre municipalité locale pour le point.
9. Catégorie de protection I ⏚. Cette lampe doit être raccordée avec le câble de protection terre (fil vert – jaune) à la borne du câble de protection terre ⏚.
10. Description des bornes serre-fils : L = Phase N = Conducteur neutre ⏚ = Câble de protection terre.
11. Les caches et les embouts de finition pour la tension du réseau des pièces conductrices doivent obligatoirement être montés.
12. Ne pas monter la lampe sur un support humide ou conducteur.
13. Veuillez vous assurer que les cordons ne soient pas abîmés pendant le montage.
14. ⚠ Attention! Les parties de la lampe et les parties qui éclairent peuvent atteindre des températures supérieures à 60°C pendant leur fonctionnement, et ne doivent donc pas être touchées pendant leur fonctionnement.
15. Le luminaire possède le degré de protection "**IP20**" et est exclusivement réservé à une utilisation dans la partie intérieure de domiciles privés.
16. Ne regardez pas directement la source lumineuse (illuminant, LED, etc.).
17. The light source of this lamp is not replaceable; when the light source reaches its end of life the whole luminaire shall be replaced.
18. Le dispositif de contrôle utilisé (transformateur, ballast, commande etc.) ne peut pas être remplacé.
19. Ce produit contient une source lumineuse de la classe d'efficacité énergétique "F", telle que définie dans le règlement UE 2019/2015. Paramètre de référence: **"6500K"**.
20. Des écarts de couleur dans le cas de LED de différents lots sont possibles. La couleur de lumière et l'intensité lumineuse des LED peuvent également se modifier en fonction de la durée de vie.
21. ⚠ Cet article ne convient pas pour un usage en circuit électrique de régulation. Il peut être commandé à distance par télécommande. Il peut être commandé guidé par un Smartphone connecté en wifi.
22. Il suffit d'utiliser notre application **"Tuya smart"**. Elle est téléchargeable dans l'App Store pour les produits Apple et dans le Play Store pour les produits Android. En tant que premier utilisateur, vous devez vous enregistrer et créer un nouveau compte. Si vous avez déjà un compte, connectez-vous avec vos données d'accès. Pour pouvoir enregistrer l'article dans l' "Tuya smart"appli, il doit être en mode apprentissage (c'est en général le mode à la livraison). Pour pouvoir enregistrer l'article dans l' "Tuya smart"appli, il peut aussi être mis dans le mode apprentissage manuellement. Il suffit pour cela d'éteindre et de mettre en marche "3x" la tension d'alimentation (interrupteur à cordon, interrupteur mural, etc.). Le mode d'apprentissage est indiqué par un clignotement en continu de l'article.
23. Après enregistrement de l'article dans l' "Tuya smart"appli, il peut être manœuvré par son intermédiaire et préparé à la commande avec des systèmes vocaux compatibles "(Amazon Alexa / Google Home)". La technique requise pour "(Amazon Alexa / Google Home)" avec la désignation "Tuya smart" doit ensuite être activée dans l'appli.
24. Par la présente, **"Briloner Leuchten"** affirme que les installations électriques **"7397"** sont conformes aux normes **"2014/53/EU"**. Consultez l'intégralité de la déclaration de conformité de l'UE en suivant ce lien :
    https://www.briloner.com/eu-konformitaetserklaerung
25. Lampe avec télécommande. Vous pouvez contrôler la lampe à l'aide de la télécommande uniquement si aucun obstacle ne se trouve entre les deux.
26. Attention ! Au cas où l'article ne serait pas intégré dans l'application, les points suivants doivent être pris en compte : L'article ne réagit qu'après une durée d'env. **"5"** minutes aux saisies sur la télécommande.
27. Fonctionnalités sélectionnables de l'article:
28. Vous pouvez augmenter ou réduire l'intensité lumineuse en plusieurs étapes ou de façon continue en utilisant les boutons **"Dim+"** et **"Dim-"**.
29. Vous pouvez régler la température de couleur de la lampe du blanc froid au blanc chaud en plusieurs étapes ou de façon continue en utilisant les boutons **"CW" et "WW"**.
30. Lorsque la lampe est allumée à l'aide du bouton **"Night Light"**, celle-ci s'allume avec un degré de luminosité très faible et une température de couleur d'environ **"3000K"**.
31. La lumière s'éteint automatiquement au bout d'environ **"30"** minutes grâce au bouton **"Timer"**.
32. La touche "WW/NW/CW" commute la température de couleur de la lampe par "3" étapes entre froid - blanc et chaud - blanc.
33. En appuyant sur le bouton **"RGB"** vous pouvez sélectionner **"3"** couleurs pré-enregistrées. L'intensité des couleurs sélectionnées ne peuvent pas être variée.
34. L'actionnement du bouton-poussoir **"Smooth"** démarre un passage continu par toutes les couleurs avec effet fondu.
35. L'actionnement du bouton-poussoir **"Flash"** active un passage continu des **"3"** couleurs déterminées.
36. Cet éclairage possède une interface Bluetooth de 2,4 GHz. Pour pouvoir utiliser cette fonctionnalité, l'éclairage doit être enregistré dans l'application "Tuya smart" via le réseau Wi-Fi local. L'interface Bluetooth est active uniquement en cas de défaillances de réseau est doit être considérée comme fonctionnalité de remplacement. Elle n'est pas disponible en fonctionnement normal et ne peut être utilisée que lorsque le réseau (Wi-Fi) est défaillant et que l'éclairage est hors ligne pour cette raison. La désactivation du réseau Wi-Fi sur le téléphone portable ou la tablette ne suffit pas pour activer la fonctionnalité. En mode Bluetooth, il est uniquement possible de piloter des éclairages individuels.
37. Le produit fourni fonctionne avec une fréquence de service de "2,4 GHz" et une puissance de transmission de "max. 8 dBm".
38. Les piles et accus ne doivent pas être éliminés avec les déchets ménagers. Ils doivent être éliminés comme déchets spéciaux conformément aux directives définies par les autorités compétentes. N'utilisez pour ceci que les points de collecte prévus à cet effet.

I Consigli di Sicurezza / Leggere attentamente le presenti informazioni prima di installare o attivare questo prodotto. Conservare le istruzioni per l'uso per l'ulteriore impiego.

1. Le luci possono essere installate solo da personale specializzato secondo le vigenti norme di installazione elettrica.
2. Il produttore non si assume alcuna responsabilità per danni o incidenti che si dovessero verificare se non vengono rispettate le corrette istruzioni d'uso.
3. La manutenzione della lampada si limita alle superfici esterne. Per motivi di sicurezza elettrica, questo prodotto non deve essere pulito con acqua o altri liquidi. Per la pulizia utilizzare solo un panno asciutto e privo di pelucchi.
4. ⚠ Attenzione! Pericolo di scossa elettrica! Prima di collegare alla rete, controllare l'intera lampada in caso di eventuali danni. Non utilizzare mai la lampada se si notano danni.
5. ⚠ Attenzione! Scollegare l'alimentazione prima di iniziare il montaggio o lo smontaggio. Spegnere l'interruttore FI o l'interruttore automatico oppure rimuovere il fusibile. Gli interruttori presenti su **"OFF".**
6. ⚠ Attenzione! Prima di procedere a trapanare i fori per il fissaggio, assicurarsi che nell'area da perforare non vi siano condutture di gas, acqua o corrente che potrebbero venire perforate o danneggiate.
7. Durante il montaggio fare attenzione all'idoneità del materiale di fissaggio al sottofondo e alla solidità di quest'ultimo. Il produttore non può assumersi alcuna responsabilità a seguito di un'applicazione scorretta dell'articolo al sottofondo corrispondente.
8. Il simbolo del bidone dell'immondizia cancellato applicato sul prodotto o sulla confezione significa che questo prodotto non deve essere smaltito nei rifiuti domestici. Deve essere invece portato ad un punto di raccolta dedito al riciclaggio di apparecchi elettrici ed elettronici. Richiedere l'indirizzo presso l'amministrazione comunale competente.
9. Classe di sicurezza I ⏚. Questa lampada deve essere collegata al cavo di presa a terra (filo verde-giallo) tramite un morsetto ⏚ di bloccaggio.
10. Denominazione dei morsetti di collegamento: L = Fase N = Neutro ⏚ = Terra
11. E' indispensabile applicare le coperture per i fili di trasmissione della tensione di rete.
12. La lampada non deve essere installata in zone umide o in condutture semiinterrate.
13. Assicurarsi che i cavi non vengano danneggiati in fase di installazione.
14. ⚠ Attenzione! I pezzi delle lampade e i dispositivi d'illuminazione possono raggiungere temperature superiori a 60°C durante il funzionamento, per cui non devono essere toccati.
15. La lampada dispone di un grado di protezione **"IP20"** ed è pensata esclusivamente per interni e per l'uso privato.
16. Non guardare mai direttamente nella sorgente luminosa (lampadine, LED eccetera etc.).
17. La sorgente luminosa di questa lampada non è sostituibile. Quando la sorgente luminosa avrà raggiunto il termine del suo ciclo vitale, va sostituita l'intera lampada.
18. Il dispositivo operativo incorporato (trasformatore, alimentatore, comando) non può essere sostituito.
19. Questo prodotto contiene una sorgente luminosa di classe di efficienza energetica **"F",** in base al regolamento UE 2019/2015. Impostazione di riferimento: **"6500K"**.
20. Sono possibili differenze di colore nel caso in cui le cariche dei LED siano differenti. Il colore luminoso dei LED può anche differire a seconda della durata in servizio.
21. ⚠ Questo articolo non è adatto alla messa in funzione in circuiti regolabili. È possibile controllarlo con il telecomando annesso. È possibile controllarlo con uno smartphone avente una connessione WiFi/WLAN.
22. A tal fine, è disponibile un'app apposita: **"Tuya smart"** Quest'ultima può essere scaricata nell'App-Store per i prodotti Apple e nel Play-Store per quelli Android. I nuovi utenti devono registrarsi e creare un nuovo account. Se ha già un account, acceda con i suoi dati di accesso. L'articolo deve trovarsi nella modalità di configurazione (generalmente impostazione predefinita) per poterlo registrare nell'app "Tuya smart" Per poter registrare l'articolo nell'app "Tuya smart"è possibile portarlo anche manualmente nella modalità di configurazione. Questo si fa spegnendo e riaccendendo "3x" volte la tensione di alimentazione (interruttore a filo, interruttore a muro, ecc.). La modalità di configurazione è segnalata dal lampeggiamento costante dell'articolo.
23. Dopo aver eseguito la registrazione dell'articolo nell'app "Tuya smart", esso può essere comandato attraverso quest'ultima ed è pronto ad essere gestito tramite i sistemi a comando vocale compatibili "(Amazon Alexa / Google Home)". È necessario infine attivare nell'app la skill necessaria per "(Amazon Alexa / Google Home)" con la denominazione "Tuya smart".
24. Con la presente **"Briloner Leuchten"** dichiara che il tipo di impianto radio **"7397"** è conforme alla direttiva **"2014/53/EU"**. Il testo completo della dichiarazione di conformità UE è disponibile al seguente sito Internet:
    https://www.briloner.com/eu-konformitaetserklaerung
25. Lampada telecomandata. L'indirizzamento della lampada mediante il comando a distanza è possibile esclusivamente in assenza di ostacoli tra la lampada e il comando a distanza.
26. Attenzione! Nel caso in cui l'articolo non sia integrato nell'app, occorre osservare quanto segue: L'articolo reagisce agli input del telecomando solo dopo una durata di circa **"5"** minuti.
27. Funzioni selezionabili dell'articolo:
28. Con i tasti **"Dim+"** e **"Dim-"** è possibile regolare l'illuminazione più chiara o più scura della lampada con diversi gradi o in modalità continua.
29. Con i tasti **"CW"** e **"WW"** è possibile modificare la temperatura di colore della lampada con diversi gradi o in modalità continua, portandola a bianco freddo o bianco caldo.
30. Il tasto **"Night Light"** accende la lampada attivando un grado di illuminazione molto bassa con una temperatura di colore di circa **"3000K"**.
31. Il tasto **"Timer"** spegne la lampada dopo circa **"30"** minuti.
32. Il tasto "WW/NW/CW" cambia la temperatura di colore della lampada in "3" livelli tra bianco freddo e bianco caldo.
33. Con il pulsante **"RGB"** è possibile selezionare una dopo l'altra **"3"** varianti cromatiche fisse. Non è possibile regolare l'intensità dei colori selezionati.
34. Premendo il pulsante con l'indicazione **"Smooth"** si avvia una sequenza continua, ininterrotta, di tutti i colori.
35. Premendo il pulsante con l'indicazione **"Flash"** si avvia una sequenza continua di **"3"** colori pre-impostati.
36. Questa lampada ha un'interfaccia Bluetooth con 2.4 GHz. Per poter utilizzare questa funzione, la lampada deve essere registrata nell'app tramite la rete WLAN **"Tuya smart"** locale. L'interfaccia Bluetooth diventa attiva solo in caso di errori di rete ed è considerata una funzione sostitutiva. In condizioni normali non è disponibile e può essere utilizzata solo se la rete (WiFi / WLAN) è assente e la lampada pertanto è offline. Lo spegnimento della rete WLAN dal cellulare o dal tablet non è sufficiente per l'attivazione della funzione. In modalità Bluetooth è possibile controllare solo singole lampade.
37. Il prodotto in dotazione funziona con una frequenza di esercizio pari a "2,4 GHz" e una potenza di trasmissione pari a "max. 8 dBm".
38. Batterie e accumulatori non fanno parte dei rifiuti domestici. Sono rifiuti tossici e devono essere smaltiti secondo le normative locali vigenti. Recarsi quindi negli appositi centri di raccolta.

(E) Advertencias de seguridad / Por favor lea atentamente esta información antes de comenzar con la instalación o la puesta en marcha de este producto. Guarde las instrucciones.

1. Las lámparas sólo pueden ser instaladas por personal especializado autorizado, y siguiendo las indicaciones de instalación vigentes.
2. El fabricante no asume ninguna responsabilidad por heridas o daños materiales ocurridos como consecuencia de un uso inadecuado de las luces.
3. Para el cuidado de las luces sólo deben limpiarse las superficies externas. Por razones de seguridad eléctrica, este producto no debe limpiarse con agua ni otros líquidos. Para limpiarlo, utilice un trapo seco y sin pelusa.
4. ⚠ ¡Cuidado! Riesgo de descarga eléctrica. Antes de conectarla a la red eléctrica, compruebe que la lámpara no presente ningún tipo de daño. En ningún caso utilice la lámpara si detecta algún daño.
5. ⚠ ¡Atención! Desconecte el cable de red de la fuente de alimentación antes de comenzar el montaje o desmontaje. Desconecte el interruptor diferencial o el fusible automático o desenrosque el fusible. Interruptores en posición **"OFF"**.
6. ⚠ ¡Atención! Antes de realizar el agujero de sujeción, asegúrese de que el punto de perforación no atraviese o dañe ningún conducto de gas, de agua o toma de corriente.
7. Para montar la fijación hay que tener en cuenta que el material de fijación sea el adecuado para el fondo y que este sea resistente. El fabricante no asumirá ninguna responsabilidad en caso de efectuarse una fijación inadecuada del artículo con el fondo correspondiente.
8. El símbolo con el cubo de basura tachada sobre el producto o sobre el embalaje significa que no debe ser desechado con la basura doméstica. Por el contrario, el producto debe ser llevado a una oficina de registro para el reciclaje de aparatos eléctricos o electrónicos al final de su tiempo de duración. Por favor, infórmase con su administración minicipal donde se encuentra una oficina de registro.
9. Clase de protección I ⏚. Esta lámpara debe conectarse con el conductor de protección (hilo verde - amarillo) en el borne del conductor de protección ⏚.
10. Identificación de los bornes de conexión: L = fase N = conductor neutro ⏚ = conductor de protección.
11. Las tapas de cobertura y terminación para las piezas con conducción eléctrica deben montarse incondicionalmente.
12. No montar la lámpara en zonas subterráneas húmedas o conductivas.
13. Asegúrese de que las líneas no resulten dañadas durante el montaje.
14. ⚠ ¡Atención! Los componentes de la lámpara y la bombilla pueden alcanzar temperaturas de > 60°C. Por eso no se pueden tocar mientras esté encendida.
15. La lámpara posee el grado de protección **"IP20"** y está destinada exclusivamente al uso doméstico en el interior.
16. No mire jamás directamente en la fuente de la luz (alumbrantes, LED etc.).
17. La fuente de iluminación de la lámpara no es reemplazable. Cuando la fuente de iluminación llegue al final de su vida útil, deberá reemplazarse toda la lámpara.
18. El dispositivo de funcionamiento utilizado (transformador, balastro, unidad de control, etc.) no puede ser sustituido.
19. Este producto incluye una fuente de iluminación de clase de eficiencia energética **"F"** conforme al reglamento UE 2019/2015. Configuración de referencia: **"6500K"**.
20. Pueden darse desviaciones de color en LEDs procedentes de diferentes lotes de fabricación. El color y la luminosidad de los LEDs pueden variar también en función de su vida.
21. ⚠ Este artículo no está diseñado para funcionar en circuitos de corriente regulables. Se puede controlar con el mando a distancia suministrado. Se puede controlar con un teléfono inteligente con conexión wifi.
22. Para ello dispone de la aplicación correspondiente: **"Tuya smart"**. La puede descargar desde la App-Store para productos Apple o desde la Play-Store para productos Android. Al ser usuario nuevo, debe registrarse y crear una cuenta nueva. Si ya dispone de una cuenta, inicie sesión con sus datos de acceso.. Para poder registrar el artículo en la aplicación "Tuya smart", este debe estar en el modo programación (normalmente en el estado de entrega). Para poder registrar el artículo en la aplicación "Tuya smart", este debe ponerse manualmente en el modo programación. Esto se consigue "3x" apagando y encendiendo de nuevo la corriente de alimentación (interruptor para cable, interruptor de pared, etc.). El modo de programación se indica mediante el parpadeo continuo del artículo.
23. Tras el registro del artículo en la aplicación "Tuya smart", este puede controlarse a través de la aplicación y está preparado para ser controlado mediante sistemas compatibles controlados por voz "(Amazon Alexa / Google Home)". La habilidad requerida a tal fin para "(Amazon Alexa / Google Home)" con el nombre "Tuya smart" debe activarse posteriormente en la aplicación.
24. Por la presente, **"Briloner Leuchten"** declara que el tipo de equipo radioeléctrico **"7397"** cumple con la directiva **"2014/53/EU"**. Encontrará el texto de la declaración de conformidad UE en la siguiente dirección web: https://www.briloner.com/eu-konformitaetserklaerung
25. Lámpara con control remoto. El control de la lámpara con el mando a distancia solo es posible si entre la lámpara y el mando a distancia no se encuentra ningún obstáculo.
26. ¡Atención! En caso de que el artículo no estuviera integrado en la aplicación, debe tenerse en cuenta lo siguiente: El artículo reacción solo pasados aprox. **"5"** minutos a las entradas desde el mando a distancia.
27. Funciones seleccionables del artículo:
28. Con los botones **"Dim+"** y **"Dim-"** se puede regular la lámpara con varios niveles o sin niveles.
29. Con los botones **"CW"** y **"WW"** se puede ajustar la lámpara con varios niveles o sin niveles según blanco-frío o blanco-cálido.
30. El botón **"Night Light"** enciende la lámpara con un nivel de regulación muy bajo a una temperatura de color de aprox. **"3000K"**.
31. El botón **"Timer"** apaga la lámpara tras unos **"30"** minutos.
32. El pulsador "WW/NW/CW" conmuta la temperatura de color de la lámpara en "3" niveles entre blanco frío y blanco cálido.
33. Con la tecla **"RGB"** se seleccionan **"3"** variantes de color fijas. Los colores seleccionados no se pueden regular.
34. La pulsación repetida de la tecla con la inscripción **"Smooth"** inicia un recorrido constante y continuo por todos los colores.
35. La pulsación repetida de la tecla con la inscripción **"Flash"** se inicia un recorrido constante y continuo por los **"3"** colores ajustados de forma fija.
36. Esta lámpara dispone de una interfaz Bluetooth con 2,4 GHz. Para poder utilizar dicha función, la lámpara debe estar registrada a través de la red inalámbrica local en la aplicación **"Tuya smart"**. La interfaz Bluetooth solo se activa en caso de fallos de red y debe considerarse como función de sustitución. No está disponible durante el funcionamiento normal y solo puede utilizarse cuando falla la red (WiFi / WLAN) y, en consecuencia, la lámpara está fuera de conexión. Apagar la red inalámbrica en el teléfono móvil o tableta no basta para activar la función. En el modo Bluetooth solo pueden controlarse lámparas individuales.
37. El producto en cuestión funciona con una frecuencia operacional de "2,4 GHz" y con una potencia de transmisión de "max. 8 dBm".
38. No tire pilas ni baterías a la basura doméstica. Deben desecharse como residuos peligrosos de acuerdo con las disposiciones de las autoridades competentes. Utilice para ello los puntos de recogida destinados al efecto.

(DK) Sikkerhedshenvisninger / Vær venlig at læse de følgende informationer nøje, før du starter med installationen eller idriftsættelsen af dette produkt. Denne driftsvejledning skal opbevares, så du kan bruge den på et senere tidspunkt.

1. Lygterne skal monteres af autoriseret fagpersonale i henhold til de gældende installationsforskrifter for elektronik.
2. Producenten overtager ikke ansvar for kvæstelser eller beskadigelser, som følger ud af uhensigtsmæssig brug af lygten.
3. Vedligeholdelse af lygterne begrænses på overfladerne. Af hensyn til den elektriske sikkerhed, må dette produkt ikke rengøres med vand eller andre væsker. Anvend en tør, fnugfri klud til rengøring.
4. ⚠ Forsigtigt! Fare for elektrisk stød. Kontroller hele lampen inden hver nettilslutning for eventuelle beskadigelser. Brug aldrig lampen, hvis du opdager nogen beskadigelser.
5. ⚠ OBS! Fjern strømledningen fra strømforsyningen inden monteringen eller demonteringen påbegyndes. Sluk for fejlstrømsafbryderen eller den automatiske afbryder, eller drej sikringen ud. Kontakter stilles på **"OFF"**.
6. ⚠ OBS! Sørg inden boringen af fastgørelseshullerne for, at der ikke kan påbores eller beskadiges gas- vand-, eller strømledninger på borestedet.
7. I forbindelse med montagen, så skal man være opmærksom på, at fastgørelsesmaterialet til undergrunden er egnet og at denne tilsvarende kan bære. I forbindelse med artiklens uhensigtsmæssige forbindelse med den enkelte undergrund, kan der fra producentens side ikke overtages nogen garanti.
8. Symbolet (skraldespand med streg over) på produktet eller emballagen betyder, at produktet ikke må deponeres sammen med husholdningsaffald. Produktet skal bringes til en genbrugsstation, som er autoriseret til recycling af elektriske apparater. Spørg din kommune efter den nærmeste genbrugsstation.
9. Beskyttelsesklasse I ⏚. Denne lygte skal tilsluttes med jordledningen (grøn - gule årer) til jordledningens klemme ⏚.
10. Tilslutningsklemmernes betegnelse: L = fase N = nulleder ⏚ = jordledning.
11. Skærm- og endekapper til dele, som leder strøm, skal altid monteres.
12. Lygten må ikke monteres på fugtig eller ledende undergrund.
13. Giv agt på, at ledningerne ikke beskadiges ved monteringen.
14. ⚠ Lygtens dele kan ved brug opnå en temperatur på optil > 60°C og må derfor ikke berøres mens de er i brug.
15. Lampen har kapslingsklasse **"IP20"** og er udelukkende beregnet til anvendelse inden døre i private husholdninger.
16. Se aldrig direkte ind i lyskilden (lyspære, LED, etc.)
17. Denne lampes lyskilde kan ikke erstattes. Når lyskilden har opnået dens levetids slutning, så skal hele lampen erstattes.
18. Den anvendte betjeningsenhed (transformer, forkobling, styring osv.) kan ikke udskiftes.
19. Dette produkt indeholder en lyskilde i energieffektivitetsklassen "F", baseret på EU-forordningen 2019/2015. Referenceindstilling: **"6500K"**.
20. Der kan forekomme afvigelser ved LED fra forskellige leveringer. LED-lysets farve og intensitet kan også ændre sig alt efter dens levetid.
21. ⚠ Denne artikel er ikke egnet til driften i dæmpningsbare strømkredse. Den kan styres med den vedlagte fjernbetjening. Den kan styres med en smartphone med Wifi / Wlan - forbindelse.
22. Hertil står den tilsvarende app: **"Tuya smart"** til rådighed. Denne kan downloades i app-store til Apple-produkter og i play-store til android-produkter. Som førstegangsbruger skal du registrere dig og oprette en ny konto. Hvis du allerede har en brugerkonto, kan du registrere dig med dine adgangsdata. For at kunne registrere produktet i "Tuya smart"-appen, skal denne befinde sig i instruktionstilstand (som regel ved levering). For at kunne registrere produktet i "Tuya smart"-appen, kan produktet også manuelt sættes til instruktionstilstand. Dette opnås ved at tænde og slukke "3x" for forsyningsspændingen (afbryder ved ledningen, afbryder på væggen etc.) Produktets instruktionstilstand vises ved vedvarende blink.
23. Når produktet er registreret i "Tuya smart"-appen, kan den styres derfra og er forberedt til styring med kompatible stemmestyrede systemer "(Amazon Alexa / Google Home)". Den færdighed der er nødvendig til "(Amazon Alexa / Google Home)" med betegnelsen "Tuya smart" skal efterfølgende aktiveres i appen.
24. Hermed erklærer **"Briloner Leuchten"**, at radioanlægstypen **"7397"** svarer til **"2014/53/EU"** retningslinjen. Den fuldstændige EU-konformitetserklæring er under følgende internetadresse til rådighed: https://www.briloner.com/eu-konformitaetserklaerung
25. Lygte med fjernbetjening. Lampevalg over fjernbetjeningen er kun mulig, når der ikke befinder sig nogen forhindringer mellem lampe og fjernbetjening.
26. Obs.! I tilfælde af, at produktet ikke integreres i appen, skal der tages højde for følgende: Produktet reagerer først på kommandoer med fjernbetjeningen efter en periode på ca. **"5"** minutter.
27. Artiklens valgbare funktioner:
28. Med **"Dim+"** og **"Dim-"** lader lampen sig lysdæmpe i flere trin eller trinløs, op- eller neddæmpning.
29. Med tasterne **"CW"** og **"WW"** lader lampens farvetemperatur sig indstille i flere trin eller trinløs iht kold-hvid eller varm-hvid.
30. Tasten **"Night Light"** tænder for lampen på et meget lavt dæmpnings-trin med en farvetemperatur på ca. **"3000K"**.
31. Tasten **"Timer"** slukker for lampen efter ca. **"30"** minutter.
32. Kontakten "WW/NW/CW" skifter farvetemperaturen af lampen i "3" trin mellem kold-hvid og varm-hvid.
33. Med tasten **"RGB"** lader sig efter hinanden **"3"** fast indstillede farvevarianter vælge. De valgte farver lader sig ikke dæmpe.
34. Betjeningen af tasten med betegnelsen **"Smooth"** starter et kontinuerligt, trinløst farvegennemløb af alle farver.
35. Betjeningen af tasten med betegnelsen **"Flash"** starter et kontinuerligt, trinløst gennemløb af **"3"** fast indstillede farver.
36. Denne lampe har et bluetooth-interface med 2.4 GHz. For at kunne benytte denne funktion skal lampen være registreret i **"Tuya smart"**-appen via det lokale wifi-netværk. Bluetooth-interfacet aktiveres kun i tilfælde af netværksfejl og skal ses som en reservefunktion. Det er ikke til rådighed i den normale driftstilstand og kan kun benyttes, hvis netværket (wifi) er nede og lampen derfor er offline. Det er ikke tilstrækkeligt at aktivere funktionen ved at slukke for wifi-netværket på mobiltelefonen eller tabletten. I bluetooth-modus er det kun muligt at styre enkeltlamper.
37. Det medfølgende produkt arbejder med en driftfrekvens af "2,4 GHz" og en sendeeffekt af "max. 8 dBm".
38. Batterier og akumulatorer må ikke bortskaffes sammen med normalt husholdningsaffald. Disse skal bortskaffes i henhold til kommunens bestemmelser omkring farligt affald. Benyt dertil venligst de stedlige genbrugsstationer.

(S) Säkerhetsföreskrifter / Var god och läs den här informationen noggrant innan du börjar med att installera den här produkten eller ta den i drift. Förvara den här bruksanvisningen för senare ändamål.

1. Lyktorna får enbart installeras av auktoriserade specialister enligt de gällande föreskrifterna för elinstallationer.
2. Tillverkaren har inget ansvar för skador, som uppstått när belysningen använts på ett icke fackmässigt sätt.
3. Skötseln av belysning inskränker sig till utsidorna. På grund av elsäkerheten får denna produkt inte rengöras med vatten eller andra vätskor. Använd endast en torr, luddfri duk för rengöring.
4. ⚠ Se upp! Risk för elektrisk stöt. Kontrollera den kompletta lampan med avseende på eventuella skador före varje anslutning till elnätet. Använd aldrig lampan om du upptäcker skador.
5. ⚠ OBS! Innan monteringen eller demonteringen påbörjas måste kraftledningen kopplas spänningsfri. Stäng av FI–brytare eller dvärgbrytare respektive skruva ut säkringen. Befintliga omkopplare på **"OFF"**.
6. ⚠ OBS! Innan du borrar fästhålen måste du förvissa dig om, att det inte finns några gas-, vatten- eller elledningar som kan skadas där du borrar.
7. Vid montering måste du se till, att monteringsmaterialet är lämpligt för underlaget och att detta har motsvarande bärkraft. Tillverkaren ansvarar inte för en icke fackmässig koppling av artikeln med resp. underlag.
8. Symbolen med den överstreckade soptunnan på produkten eller förpackningen betyder att denna produkt inte får hanteras med hushållsavfallet. Produkten behöver istället efter livslängdens slut tas till en uppsamlingsstation där elektriska och elektroniska apparater återvinns. Adressen får du hos din kommunalförvaltning.
9. Skyddsklass I ⏚. Denna belysning måste anslutas till klämman ⏚ med skyddsledare (grön - gula ledare)
10. Anslutningsklämmornas beteckning L = Fas N = Neutralledare ⏚ = Skyddsledare
11. Täck- och ändkåpa för ledande delar för nätspänning måste principiellt monteras.
12. Montera inte belysningen på fuktigt eller ledande underlag.
13. Se noga till att ledningarna inte skadas vid monteringen.
14. ⚠ Varning! Lyktdelar och belysningsmedel kan få temperaturer av >60°C under driften och får därför ej röras under driften.
15. Lampan är försedd med skyddsgraden **"IP20"** och är endast avsedd för användning inomhus i privata hushåll.
16. Titta inte direkt in ljuskällan (belysningsmedel, LED mm.).
17. Ljuskällan i denna lampa är inte utbytbar. När ljuskällan nått slutet på sin livslängd, måste hela lampan bytas ut.
18. Det använda driftdonet (transformator, driftenhet, styrning etc.) kan inte bytas ut.
19. Denna produkt innehåller en ljuskälla i energieffektivitetsklassen **"F",** baserad på EU-förordningen 2019/2015. Referensinställning: **"6500K"**.
20. Färgavvikelser på lysdioder från olika partier är möjliga. Lysdioders färg och ljusstyrka kan även förändras beroende på livslängden.
21. ⚠ Denna artikel är inte lämplig att användas i dimbara strömkretsar. Den kan styras med den medföljande fjärrkontrollen. Den kan styras med en smarttelefon med WiFi/Wlan – förbindelse.
22. För detta ändamål är den motsvarande appen: **"Tuya smart"** tillgänglig. Denna kan för Apple-produkter laddas ner i App Store och för Android-produkter i Play Store. Som förstagångsanvändare måste du registrera dig och skapa ett nytt konto. Om du redan har ett konto, kan du logga in med dina inloggningsuppgifter. För att kunna registrera produkten i "Tuya smart"-appen, måste denna befinna sig i inlärningsläge (i regel levererat skick). För att kunna registrera produkten i "Tuya smart"-appen, kan denna även ställas in manuellt i inlärningsläge. Detta utförs genom "3x" att man stänger av och åter kopplar in matningsspänningen (sladdströmbrytare, väggkontakt etc.). Inlärningsläget visas genom att produkten ständigt blinkar.
23. Efter produktens registrering i "Tuya smart"-appen kan den styras via denna och förberedas för styrning med kompatibla röststyrda system "(Amazon Alexa / Google Home)". Den för detta ändamål nödvändiga färdigheten för "(Amazon Alexa / Google Home)" med beteckningen "Tuya smart" måste därefter aktiveras i appen.
24. Härmed försäkrar **"Briloner Leuchten"**, att radioanläggningen av typ **"7397"** motsvarar direktivet **"2014/53/EU"**. Den kompletta texten till denna EU-försäkran om överensstämmelse är tillgänglig på följande webbadress: https://www.briloner.com/eu-konformitaetserklaerung
25. Lykta med fjärrkontroll. Selektering av lampan med fjärrkontrollen är endast möjlig, om det inte finns några hinder mellan lampan och fjärrkontrollen.
26. OBS! Om artikeln inte är integrerad i appen bör följande beaktas: Artikeln reagerar inte på inmatningar på fjärrkontrollen förrän efter cirka **"5"** minuter.
27. Valbara funktioner för produkten:
28. Med knapparna **"Dim+"** och **"Dim-"** kan man dimma lampan upp eller ner i flera steg eller steglöst.
29. Med knapparna **"CW"** och **"WW"** kan man ställa in lampans färgtemperatur efter kall-vit eller varm-vit i flera steg eller steglöst.
30. Knappen **"Night Light"** tänder lampan med en mycket låg dimningsnivå med en färgtemperatur på ca **"3000K"**.
31. Knappen **"Timer"** släcker lampan efter ca **"30"** minuter.
32. Knappen "WW/NW/CW" kopplar om lampans färgtemperatur i "3" steg mellan kallvit och varmvit.
33. Med knappen **"RGB"** kan man selektera **"3"** fast inställda färgvarianter efter varandra. De färger som selekterats kan inte dimmas.
34. Genom att trycka upprepade gånger på knappen med beteckningen **"Smooth"** startar du en kontinuerlig, steglös färgsökning med alla färger.
35. Genom att trycka upprepade gånger på knappen med beteckningen **"Flash"** startar du en kontinuerlig genomsökning av **"3"** fast inställda färger.
36. Denna lampa har ett Bluetooth-gränssnitt med 2,4 GHz. För att kunna använda denna funktion måste lampan registreras i appen via det lokala WiFi-nätverket **"Tuya smart"**. Bluetooth-gränssnittet är endast aktivt vid nätverksfel och kan ses som en ersättningsfunktion. Den är inte tillgänglig vid normal drift och kan endast användas vid bortfall av nätverket (WiFi/WLAN) om lampan av denna anledning är offline. Att stänga av WiFi-nätverket på mobiltelefonen eller surfplattan räcker inte för att aktivera funktionen. Endast enstaka lampor kan styras i Bluetooth-läget.
37. Den medföljande produkten arbetar med en driftfrekvens på "2,4 GHz" och en sändningseffekt på "max. 8 dBm".
38. Batterier eller batteripack får inte kastas i hushållsavfallet. Enligt behörig myndighets bestämmelser måste de vid avfallshanteringen behandlas som farligt avfall. Använd befintliga återvinningsstationer.

(N) Sikkerhetsmerknader / Vennligst les denne informasjon meget nøye før De installerer eller tar dette produktet i bruk. Ta godt vare på denne bruksanvisningen for senere bruk.

1. Lampene må kun installeres av autorisert fagfolk etter de aktuelle forskriftene for installasjon av elektriske apparater.
2. Produsenten overtar intet ansvar for materiell- eller personskader som måtte oppstå som følge av feil bruk av lampen.
3. Kun overflatene til lampene trenger pleie. Av elektriske sikkerhetsgrunner får ikke dette produktet rengjøres med vann eller andre væsker. Bruk kun en tørr klut som ikke loer når du rengjør produktet.
4. ⚠ Advarsel! Fare for elektrisk slag. Kontroller den komplette lampen på mulige skader før den kobles til strømnettet. Bruk aldri lampen dersom den er skadet.
5. ⚠ Advarsel! Før montering eller demontering må nettledningen være spenningsfri. FI-beskyttelesbryter eller automatsikring skal sjaltes av hhv. sikring skal skrus ut. Brytere skal settes på **"OFF"**.
6. ⚠ Advarsel! Før du borer festehullene må du sjekke at hullene ikke kan komme borti eller perforere gass-, vann- eller strømledninger.
7. Ved montering må du passe på at festematerialet er egnet for underlaget og at underlaget har tilstrekkelig bæreevne. Ved feil festing av produktet til underlaget fraskriver produsenten seg alt ansvar.
8. Symbolet med en gjennomstrøket søppelbøtte på produktet eller emballasjen betyr at dette produktet ikke kan kastes sammen med husholdningsavfallet. I stedet må produktet, når det er utbrukt, leveres til et mottak for resirkulering av elektriske og elektroniske apparater. Vennligst spør i din kommune etter nærmeste miljøstasjon.
9. Verneklasse I ⏚. Denne lampen må koples med jordledningen (grønn - gul leder) på jordledningsklemmen ⏚.
10. Betegnelse til tilkoplingsklemmene: L = fase N = nøytral ledning ⏚ = jordledning.
11. Prinsipielt skal det monteres dekk- og endehetter til ledende deler som fører nettspenning.
12. Lampen må ikke installeres på fuktig eller ledende underlag.
13. Sørg for at ledningene ikke skades ved monteringen.
14. ⚠ Obs! Ved bruk kan lampedeler og lyselementer oppnå en temperatur på >60°C. Disse må derfor ikkebe røres mens de er i bruk.
15. Lampen er i beskyttelsesklassen **"IP20"** og er utelukkende ment for bruk innendørs i private husholdninger.
16. Ikke se rett inn i lyskilden (belysningsmiddel, LED etc.).
17. Lyskilden i denne lykta kan ikke byttes ut. Når lyskilden er oppbrukt må hele lykta byttes ut.
18. Apparatet som brukes (transformator, ballast lampe, styringsenhet osv.) kan ikke byttes ut.
19. Dette produktet inneholder en lyskilde i energiklasse **"F"** i henhold til EU-retningslinjen 2019/2015. Referanseinnstilling: **"6500K"**.
20. Det er muligheter for fargeavvik hos LED-lys av ulik farge. Lysfargen og lysstyrken hos LED-lys kan også forandre seg avhengig av levetiden.
21. ⚠ Denne artikkelen er ikke egnet for drift i strømkretser som kan dimmes. Den kan styres med den vedlagte fjernkontrollen. Den kan styres med en smartphone med WiFi / WLAN - forbindelse.
22. For dette formålet er tilsvarende app: **"Tuya smart"** tilgjengelig. Disse kan lastes ned i App-Store for Apple-produkter og i Play-Store for Android-produkter. Som førstegangsbruker må du registrere deg og opprette en ny konto. Dersom du allerede har en konto, logger du på med din innloggingsdata. For å kunne registrere "Tuya smart"-appen, må den være i læremodus (det er som regel standard når den leveres). For å kunne registrere artikkelen i "Tuya smart"-appen, kan den settes i læremodus manuelt. Det oppnås ved å "3x" sette av- og på spenningen (snørebryter, veggbryter osv.). Læremodus vises ved at artikkelen blinker hele tiden.
23. Etter registrering av artikkelen i "Tuya smart"-appen kan denne styres via den og forberedes til styring med kompatible språkstyrte systemer "(Amazon Alexa / Google Home)". Det nødvendige skill for "(Amazon Alexa / Google Home)" med betegnelsen "Tuya smart" må deretter aktiveres i appen.
24. Herved erklærer **"Briloner Leuchten"** at radiosendertypen **"7397"** tilsvarer direktivet **"2014/53/EU"**. En kopi av EU-samsvarserklæringen er tilgjengelig på følgende internettadresse:
https://www.briloner.com/eu-konformitaetserklaerung
25. Lampe med fjernkontroll. Styringen av lampen via fjernkontrollen er kun mulig dersom det mellom lampen og fjernkontrollen ikke er noen hindringer.
26. Advarsel! Dersom artikkelen ikke er tilkoblet appen, må man ta hensyn til følgende: Artikkelen reagerer på input fra fjernkontrollen først etter ca. **"5"** minutter.
27. Artikkelens valgbare funksjoner:
28. Med tastene **"Dim+"** og **"Dim-"** kan lampen dimmes i flere trinn eller trinnløst.
29. Med tastene **"CW"** og **"WW"** kan lampens fargetemperatur justeres mot kaldhvit eller varmhvit i flere trinn eller trinnløst.
30. Med **"Night Light"** tasten skrus lampen på et meget lavt dimmer-trinn med en fargetemperatur på ca. **"3000K"**.
31. Tasten **"Timer"** skrur lampen av etter ca. **"30"** minutter.
32. Tasten "WW/NW/CW" veksler lampens fargetemperatur "3" trinnvis mellom kald-hvit og varm-hvit.
33. Med knappen **"RGB"** kan fast innstilte fargevarianter velges etter hverandre **"3"**. De valgte fargene kan ikke dimmes.
34. Aktivering av tasten med betegnelsen **"Smooth"** starter en kontinuerlig, trinnfri gjennomgang av alle fargene.
35. Aktivering av tasten med betegnelsen **"Flash"** starter en kontinuerlig gjennomgang av **"3"** forhåndsinnstilte farger.
36. Denne lampen har et bluetooth grensesnitt med 2.4 Ghz. For å kunne utnytte denne funksjonen må lampen være registrert til et WLAN-nett i "Tuya smart"-appen. Bluetooth-grensesnittet blir kun aktivt ved nettverksfeil og er å anses som en reservefunksjon. Det står ikke tilgjengelig ved normal bruk og kan kun tas i bruk, dersom nettverket (WiFi / WLAN) faller ut og lampen derfor er offline. Det å stenge av WLAN-nettet med mobiltelefonen eller nettbrettet er ikke tilstrekkelig for å kunne aktivere denne funksjonen. I bluetooth-modus kan man kun styre enkeltlamper.
37. Det vedlagte produktet arbeider med en båndbredde på "2,4 GHz" og en sendeeffekt på "max. 8 dBm".
38. Batterier skal ikke kastes med vanlig søppel. De må deponeres som spesialavfall i samsvar med bestemmelsene fra ansvarlige myndigheter. Bruk de dertil tiltenkte innsamlingsstedene.

(FIN) Turvaohjeet / Lue nämä tiedot huolellisesti ennen kuin aloitat tämän tuotteen asennuksen tai käyttöönoton. Säilytä tämä käyttöohje huolellisesti myöhempää käyttöä varten.

1. Vain valtuutetut ammattihenkilöt saavat asentaa lamput kulloistenkin voimassa olevien sähköasennusmääräysten mukaan.
2. Valmistaja ei vastaa loukkaantumisista eikä vahingoista, jotka ovat seurausta valaisimen epäasiallisesta käytöstä.
3. Valaisimien hoito rajoittuu pintoihin. Sähköturvallisuussyistä tuotetta ei saa puhdistaa vedellä tai muilla nesteillä. Käytä puhdistukseen vain kuivaa, nukatonta liinaa.
4. ⚠ Varo! Sähköiskun vaara. Tarkista koko valaisin vaurioiden varalta aina ennen sähköverkkoon kytkemistä. Älä käytä valaisinta, jos havaitset siinä vaurioita.
5. ⚠ Huomio! Kytke verkkojohto jännitteettömäksi ennen asennusta tai purkamista. Kytke vikavirtasuojakytkin tai automaattisulake pois päältä tai poista sulake. Aseta kytkin **"OFF"**-asentoon.
6. ⚠ Huomio! Varmista ennen reikien poraamista, että porauskohdassa ei ole kaasu-, vesi- tai sähköjohtoja, jotka voisivat vaurioitua porauksesta.
7. Kiinnitä huomiota kokoonpanon aikana, että kiinnitysmateriaali soveltuu kiinnityspintaan ja että se kestää kiinnityksen. Valmistaja ei ota vastuuta tuotteen virheellisestä kiinnityksestä valittuun pintaan.
8. Yliviivatun roskakorin symboli tuotteen tai pakkauksen päällä merkitsee, että tätä tuotetta ei saa hävittää yhdessä talousjätteen kanssa. Sen sijaan tuote on toimitettava käyttöikänsä loputtua sähkö- tai elektronisille laitteille tarkoitettuun kierrätyksen keräilypisteeseen. Tiedustele paikkaa asianomaiselta kunnan viranomaiselta.
9. Suojaluokka I ⏚. Tämä valaisin on liitettävä maadoitusjohtimella (vihreä-keltainen johdin) maadoitusjohtimen liittimeen ⏚.
10. Liittimien nimet: L = vaihe N = nollajohdin ⏚ = maadoitusjohdin.
11. Verkkojännitettä johtavien osien peite- ja päätelevyt tulee aina asentaa.
12. Älä asenna valaisinta kostean tai johtavan pohjan päälle.
13. Kiinnitä huomiota siihen, etteivät johdot vaurioidu asennuksessa.
14. ⚠ Huomio! Lampun osien ja valaistusvälineiden käyttölämpötila saattaa nousta >60°C:een, tästä syystä niitä ei saa koskea käytön aikana.
15. Valaisimeen on merkitty suojausluokka **"IP20"** ja se on tarkoitettu käytettäväksi ainoastaan sisätiloissa yksityistalouksissa.
16. Älä katso suoraan valolähteeseen (valaistusväline, LED jne.).
17. Valaisimen valonlähde ei ole vaihdettavissa. Kun valonlähde on tullut elinkaarensa päähän, koko valaisin täytyy korvata uudella.
18. Asennettua käyttölaitetta (muuntaja, virranrajoitin, kytkin jne.) ei voida vaihtaa.
19. Tuote sisältää valonlähteen, jonka energiatehokkuusluokka on **"F"** EU-asetuksen 2019/2015 mukaan. Viiteasetus: **"6500K"**.
20. LEDien värit saattavat hieman poiketa toisistaan erästä riippuen. LEDin valonvärin ja -voimakkuuden muutokset ovat riippuvaisia myös sen käyttöiästä.
21. ⚠ Tämä artikkeli ei sovellu käytettäväksi himmennettävissä virtapiireissä. Sitä voidaan käyttää toimitukseen sisältyvällä kaukosäätimellä. Sitä voidaan käyttää älypuhelimella, jossa on langaton internetyhteys.
22. Voit käyttää sitä tällä **"Tuya smart"** sovelluksella. Se voidaan ladata Apple-tuotteisiin App Storesta ja Android-tuotteisiin Play Storesta. Ensimmäisenä käyttäjänä sinun on rekisteröidyttävä ja luotava uusi tili. Jos sinulla on jo tili, kirjaudu sisään käyttäjätiedoillasi.. Tuotteen täytyy olla ohjelmointitilassa (yleensä toimitustilassa), jotta se voidaan rekisteröidä **"Tuya smart"**-sovelluksella. Tuote voidaan muuttaa myös manuaalisesti ohjelmointitilaan, jotta se voidaan rekisteröidä "Tuya smart"-sovelluksella. Tämä tehdään **"3x"** kytkemällä syöttöjännite pois päältä ja jälleen päälle (vetokytkimellä, seinäkatkaisimella jne.). Tuote vilkkuu jatkuvasti, kun se on ohjelmointitilassa.
23. Kun tuote on rekisteröity **"Tuya smart"**-sovelluksella, sitä voidaan ohjata sovelluksella ja yhteensopivilla ääniohjattavilla järjestelmillä **"(Amazon Alexa / Google Home)"**. Tähän vaadittava Skills **"(Amazon Alexa / Google Home)",** jonka nimi on **"Tuya smart",** täytyy aktivoida sovelluksella.
24. **"Briloner Leuchten"** vakuuttaa, että radiolaitetyyppi **"7397"** vastaa direktiiviä **"2014/53/EU"**. EU-vaatimustenmukaisuusvakuutus on saatavilla kokonaisuudessaan seuraavassa internetosoitteessa:
https://www.briloner.com/eu-konformitaetserklaerung
25. Kaukosäätimellä toimiva lamppu. Valaisimen käyttö kaukosäätimellä on mahdollista vain, jos valaisimen ja kaukosäätimen välissä ei ole mitään esteitä.
26. Huomio! Jos tuotetta ei liitetä sovellukseen, huomioi seuraavaa: Tuote reagoi vasta n. **"5"** minuutin kuluttua kaukosäätimen käskyihin.
27. Funksionet e zgjedhëshme të artikullit :
28. **"Dim+"**- ja **"Dim-"**-painikkeilla valaisinta voidaan himmentää ja kirkastaa usean tason verran tai portaattomasti.
29. **"CW"**- ja **"WW"**-painikkeilla valaisimen värilämpötilaa voidaan säätää kylmän valkoisen ja lämpimän valkoisen välillä usean tason verran tai portaattomasti.
30. **"Night Light"**-painike säätää valaisimen erityisen himmeäksi värilämpötilan ollessa **"3000K"**.
31. **"Timer"**-painike kytkee valaisimen pois päältä n. **"30"** minuutin kuluttua.
32. **"WW/NW/CW"**-painikkeella valitaan valaisimen **"3"** värilämpötilaa kylmän valkoisen ja lämpimän valkoisen väliltä.
33. **"RGB"**-painikkeella voidaan valita toisensa jälkeen **"3"** kiinteästi asetettua värivaihtoehtoa. Valittuja värejä ei voi himmentää.
34. Painettaessa **"Smooth"** -painiketta kaikki värit vaihtuvat jatkuvasti ja portaattomasti.
35. Painettaessa **"Flash"** -painiketta uudelleen **"3"** säädettyä väriä vaihtuu jatkuvasti ja portaattomasti.
36. Tässä valaisimessa on Bluetooth-yhteys, jonka taajuus on 2,4 GHz. Tämän toiminnon käyttö edellyttää, että valaisin on rekisteröity **"Tuya smart"**-sovelluksella paikallisen wifi-verkon kautta. Bluetooth-yhteys aktivoituu vain verkkovirheen sattuessa ja toimii korvaavana toimintona. Se ei ole normaalisti käytettävissä vaan sitä voidaan käyttää vain, jos verkkoyhteyttä (wifi) ei ole ja valaisin on siksi offline-tilassa. Wifi-verkkoyhteyden katkaisu puhelimella tai tabletilla ei riitä aktivoimaan toimintoa. Bluetooth-tilassa voidaan ohjata vain yksittäisiä valaisimia.
37. Tuote toimii "2,4 GHz" :n käyttötaajuudella ja "max. 8 dBm" :n lähetysteholla.
38. Paristoja ja akkuja ei saa heittää talousjätteeseen. Ne täytyy hävittää ongelmajätteenä viranomaisten määräysten mukaisesti. Vie ne lähimpään keräyspisteeseen.

(NL) Veiligheidsaanwijzingen / Leest u alstublieft deze informatie zorgvuldig door, alvorens u met de installatie of ingebruikneming van dit produkt begint. Bewaart U deze gebruiksaanwijzing voor een later gebruik goed.

1. De lampen mogen alleen door geautoriseerd geschoold personeel naar de telkens geldende elektro-installatievoorschriften worden geïnstalleerd.
2. De producent neemt geen verantwoording voor verwondingen of schade, die het gevolg van een ondeskundig gebruik van de lanp zijn, op zich.
3. Het onderhoud van lampen is tot de oppervlakken beperkt. Vanwege de elektrische veiligheid mag dit product niet met water of andere vloeistoffen worden schoongemaakt. Gebruik voor het schoonmaken alleen een droge, pluisvrije doek.
4. ⚠ Pas op! Kans op een elektrische schok! Controleer voordat de lamp wordt aangesloten op het stroomnet of er geen beschadigingen zijn. Gebruik de lamp nooit als u beschadigingen constateert.
5. ⚠ Let op! Schakel voor de montage of demontage de stroom voor de betreffende groep uit. Aardlekschakelaar of zekeringautomaat uitschakelen resp. de zekering er uitdraaien. Aanwezige schakelaar op **"UIT"**.
6. ⚠ Let op! Controleer voor het boren van de bevestigingsgaten dat op de boorplek geen gas-, water- of stroomleidingen worden aangeboord of beschadigd kunnen raken.
7. Tijdens de montage dient u erop te letten, dat het bevestigingsmateriaal geschikt is voor de ondergrond en dat de ondergrond een dienovereenkomstige draagkracht bezit. De fabrikant is niet aansprakelijk voor een ondeskundige verbinding van het artikel met de desbetreffende ondergrond.
8. Het symbool van de doorgestreepte vuilniston op het product of de verpakking betekent, dat dit product niet met het huisvuil mag afgevoerd worden. Dit product moet daarom op het einde van de levensduur naar een depot voor recycling van electrische en electronischen apparaten gebracht worden. A.U.B aan de bevoegde gemeentelijke administratie vragen waar het depot zich bevinden kan.
9. Beschermklasse I ⏚. Deze lamp moet met de beschermleider (groen - gele ader) aan de beschermleiderklem ⏚ worden aangesloten.
10. Aanduiding van de aansluitklemmen: L = Fase N = Neutraalgeleider ⏚ = Beschermleider.
11. Afdek- en eindkappen voor netspanning voerende delen moeten principieel worden gemonteerd.
12. Lamp niet op een vochtige of leidende ondergrond monteren.
13. Zorgt U ervoor, dat leidingen gedurende de montage niet worden beschadigd.
14. ⚠ Opgelet! Lampdelen en lampen kunnen gedurende het bedrijf temperaturen van >60°C bereiken en mogen daarom gedurende het bedrijf niet worden aangeraakt.
15. De lamp heeft beschermingsklasse **"IP20"** en is uitsluitend bedoeld voor het gebruik binnenshuis in privéhuishoudens.
16. Niet direct in de lichtbron (lichtmiddel, LED enz.) kijken.
17. De lichtbron van deze lamp kan niet worden vervangen. Als de lichtbron het einde van zijn levensduur heeft bereikt, dient de complete lamp te worden vervangen.
18. De gebruikte voorschakelapparatuur (trafo, voorschakelapparaat, regelunit etc.) kan niet worden vervangen.
19. Dit product bevat een lichtbron met energie-efficiëntieklasse **"F",** gerelateerd aan de EU-verordening 2019/2015. Referentie-instelling: **"6500K"**.
20. Kleurafwijkingen zijn bij LEDs van een verschillende charge mogelijk. De lichtkleur en de lichtsterkte van LEDs kan ook afhankelijk van de levensduur veranderen.
21. ⚠ Dit artikel is niet geschikt voor het gebruik in dimbare stroomcircuits. Hij kan met de meegeleverde afstandsbediening worden bediend. Hij kan met een smartphone met WiFi/Wlan-verbinding worden bediend.
22. Hiervoor staat de desbetreffende app **"Tuya smart"** ter beschikking. Deze kan voor Apple-producten in de App-Store en voor Android-producten in de Play-Store worden gedownload. Als nieuwe gebruiker moet u zich registreren en een nieuw account aanmaken. Indien u reeds een account hebt, meldt u zich met uw toegangsgegevens aan. Om een artikel te kunnen registreren in de "Tuya smart"-app, moet deze zich in de leermodus bevinden (normaal gesproken in de toestand van levering). Om het artikel te kunnen registreren in de "Tuya smart"-app, kan deze ook handmatig worden omgeschakeld naar de leermodus. Dit geschiedt door het "3x" aan- en opnieuw inschakelen van de voedingsspanning (kabelschakelaar, wandschakelaar etc.). De leermodus wordt aangegeven door voortdurend knipperen van het artikel.
23. Na de registratie van het artikel in de "Tuya smart"-app kan deze worden bediend en voorbereid voor de bediening met compatibele spraakgestuurde systemen "(Amazon Alexa / Google Home)". De hiervoor benodigde skill voor "(Amazon Alexa / Google Home)" met de aanduiding "Tuya smart" moet vervolgens geactiveerd worden in de app.
24. Hiermee verklaart **"Briloner Leuchten"**, dat het draadloze installatietype **"7397"** voldoet aan de richtlijn **"2014/53/EU"**. De volledige tekst van de EU-conformiteitsverklaring staat ter beschikking via het volgende internetadres:
https://www.briloner.com/eu-konformitaetserklaerung
25. Lamp met afstandsbediening . De bediening van de lamp met behulp van een afstandsbediening is alleen mogelijk, als zich geen obstakels tussen de lamp en de afstandsbediening bevinden.
26. Let op! Als het artikel niet aan de app is gekoppeld, moet op het volgende worden gelet: Het artikel reageert pas na ca. **"5"** minuten op de bediening van de afstandsbediening.
27. Selecteerbare functies van het artikel:
28. Met de schakelaars **"Dim+"** en **"Dim-"** kan de lamp in meerdere fasen of traploos helderder worden gemaakt of gedimd.
29. Met de schakelaars **"CW"** en **"WW"** kan de kleurtemperatuur van de lamp in meerdere fasen of traploos op koud wit of warm wit worden ingesteld.
30. De schakelaar **"Night Light"** schakelt de lamp in met een zeer lage dimstand met een kleurtemperatuur van ca. **"3000K"**.
31. De schakelaar **"Timer"** schakelt de lamp uit na ca. **"30"** minuten.
32. De knop "WW/NW/CW" verandert de kleurtemperatuur van de lamp in "3" stappen van koud-wit naar warm-wit.
33. Met de knop **"RGB"** kunnen na elkaar **"3"** vast ingestelde kleurvarianten worden geselecteerd. De gekozen kleuren kunnen niet worden gedimd.
34. Door op de knop met de aanduiding **"Smooth"** te drukken start een voortdurende, traploze kleurverandering van alle kleuren.
35. Door op de knop met de aanduiding **"Flash"** te drukken start een voortdurende kleurverandering van **"3"** vast ingestelde kleuren.
36. Deze lamp heeft een Bluetooth-interface met 2.4 GHz. Om deze functie te kunnen gebruiken, moet de lamp via het lokale wifi-netwerk in de **"Tuya smart"**-app geregistreerd zijn. De Bluetooth-interface wordt alleen actief bij netwerkfouten en kan worden gezien als een back-up functie. Het is niet beschikbaar in normaal bedrijf en kan alleen worden gebruikt als het netwerk (WiFi / WLAN) is uitgevallen en de lamp daarom offline is. Het uitschakelen van het wifi-netwerk op de mobiele telefoon of tablet is niet voldoende om de functie te activeren. In Bluetooth-modus kunnen alleen afzonderlijke lampen worden bediend.
37. Het meegeleverde product werkt met een werkfrequentie van "2,4 GHz" en een zendvermogen van "max. 8 dBm".
38. Batterijen of accu's mogen niet via het normale huisvuil worden verwijderd. U dient deze volgens de bepalingen van de desbetreffende instantie als chemisch afval te verwijderen. Maak hiervoor gebruik van de aanwezige verzamelpunten.

(PL) Bezpieczeństwo podczas montażu i eksploatacji / Przed instalacją lub uruchomieniem produktu proszę przeczytać dokładnie poniższe informacje. Instrukcję należy przechowywać do późniejszego wykorzystania.

1. Oprawy oświetleniowe mogą instalować tylko specjaliści z odpowiednimi uprawnieniami, stosując się do aktualnie obowiązujących przepisów dotyczących wykonywania instalacji elektrycznych.
2. Producent nie ponosi odpowiedzialności za zranienia lub uszkodzenia będące skutkiem niewłaściwego posługiwania się świetlówką.
3. Konserwacja świetlówek ogranicza się do ich powierzchni. Ze względu na bezpieczeństwo elektryczne produktu nie wolno czyścić wodą ani innymi płynami. Do czyszczenia należy używać tylko suchej, niestrzępiącej się ściereczki.
4. ⚠ Ostrożnie! Niebezpieczeństwo porażenia prądem. Przed każdym podłączeniem do sieci elektrycznej należy sprawdzić kompletną lampę pod kątem ewentualnych uszkodzeń. Nigdy nie należy używać lampy w przypadku zauważenia jakichkolwiek uszkodzeń.
5. ⚠ Uwaga! Przed rozpoczęciem montażu lub demontażu przewód sieciowy odłączyć od zasilania. Wyłączyć wyłącznik różnicowoprądowy lub instalacyjny, wykręcić bezpiecznik. Dostępne przełączniki na **"OFF"**.
6. ⚠ Uwaga! Przed wywierceniem otworów do zamocowania należy upewnić się, że w miejscu wiercenia nie można przebić lub uszkodzić rur z gazem i wodą lub przewodów elektroenergetycznych.
7. Zwróć na to uwagę podczas montażu, aby materiał mocujący był przeznaczony do i odpowiednio nośny. Za nieodpowiednie połączenie artykułu z danym podłożem producent ze swojej strony nie może przejąć odpowiedzialności.
8. Symbol przekreślonego pojemnika na śmieci na produkcie czy opakowaniu oznacza, że nie wolno tego produktu usuwać razem z odpadami z gospodarstwa domowego. Zamiast tego należy po zakończeniu użytkowania oddać produkt do punktu recyklingu sprzętu elektrycznego i elektronicznego. Informacji o takim punkcie należy zasięgnąć we właściwym zarządzie gospodarki komunalnej.
9. Klasa ochrony I ⏚. Ta lampa musi być połączona przewodem ochronnym (zielono -żółta żyłka) do zacisku przewodu ochronnego.
10. Oznaczenie zacisków przyłączeniowych: L = faza, N = przewód neutralny, ⏚ = przewód ochronny.
11. Należy zamontować pokrywy na elementy będące pod napięciem.
12. Nie należy montować lampy na wilgotnym podłożu, ani też na podłożu przewodzącym elektryczność.
13. Należy się upewnić, że przewody nie zostały uszkodzone podczas montażu.
14. ⚠ Uwaga! Elementy konstrukcji oprawy oświetleniowej oraz elementy świecące mogą w czasie eksploatacji osiągać temperaturę przekraczającą 60°C i dlatego nie wolno ich wtedy dotykać.
15. Lampa posiada stopień ochrony **"IP20"** i jest przeznaczona wyłącznie do zastosowania w pomieszczeniach w prywatnych domach.
16. Nie kierować wzroku bezpośrednio na źródło światła (żarówka, dioda LED itp.).
17. Nie można wymienić źródła światła w tej lampie. Jeśli źródło światła osiągnie swoją żywotność, to należy wymienić całą lampę.
18. Zastosowanego urządzenia zasilającego (transformator, statecznik, sterowanie itp.) nie można wymienić.
19. Ten produkt zawiera źródło światła o klasie efektywności energetycznej **"F"**, zgodnie z rozporządzeniem UE 2019/2015. Ustawienie odniesienia: **"6500K"**.
20. Możliwe są różnice w kolorach diod LED różnych szarż. Kolor światła i siła świetlna diod LED może się zmieniać również w związku z żywotnością.
21. ⚠ Artykuł ten nie jest przeznaczony do pracy ze ściemnianymi obwodami prądu. Może on być sterowany przy pomocy dołączonego pilota. Może on być sterowany przy pomocy smartfona z połączeniem Wi-Fi / Wlan.
22. W tym celu dostępna jest odpowiednia aplikacja: **"Tuya smart"**. Można ją pobrać dla produktów Apple z App-Store a dla produktów z systemem Android z Play-Store. Jako pierwszy użytkownik, musisz się zarejestrować i założyć nowe konto. Jeśli masz już konto, zaloguj się za pomocą swoich danych dostępowych.. W celu rejestracji produktu w aplikacji "Tuya smart" musi się on znajdować w trybie uczenia się (najczęściej jest to stan fabryczny). W celu rejestracji produktu w aplikacji "Tuya smart" można go również przełączyć ręcznie w tryb uczenia się. W tym celu należy "3x" nacisnąć przycisk włączenia i wyłączenia urządzenia (włącznik sznurkowy, ścienny, itp.). Tryb uczenia się jest sygnalizowany ciągłym miganiem produktu.
23. Po zarejestrowaniu artykułu w aplikacji "Tuya smart"można nim sterować za jej pomocą. Ponadto produkt jest przygotowany do sterowania za pomocą kompatybilnych systemów sterowanych głosem "(Amazon Alexa / Google Home)". Wymaganą na potrzeby "(Amazon Alexa / Google Home)"umiejętność o nazwie "Tuya smart" należy aktywować w aplikacji.
24. Niniejszym **"Briloner Leuchten"** oświadcza, że typ instalacji radiowej **"7397"** odpowiada dyrektywie **"2014/53/EU"**. Pełen tekst deklaracji zgodności WE jest dostępny pod następującym adresem internetowym: https://www.briloner.com/eu-konformitaetserklaerung
25. Lampa ze zdalnym sterowaniem. Sterowanie lampy pilotem jest możliwe, gdy pomiędzy lampą a pilotem nie znajdują się żadne przeszkody.
26. Uwaga! W przypadku, gdy artykuł nie zostanie połączony z palikacją, prosimy o zwrócenie uwagi na następujące kwestie: Artykuł reaguje na sygnały z pilota dopiero po upływie ok. **"5"** minut.
27. Funkcje artykułu z możliwością wyboru:
28. Przy pomocy przycisków **"Dim+"** i **"Dim-"** lampę można ściemnić i rozjaśnić w kilku poziomach lub płynnie.
29. Przy pomocy przycisków **"CW"** i **"WW"** temperaturę barwy lampy można przestawić z zimnej białej na ciepłą białą w kilku poziomach lub płynnie.
30. Przycisk **"Night Light"** włącza lampę w bardzo niskim poziomie ściemnienia z temperaturą barwy wynoszącą ok. **"3000K"**.
31. Przycisk **"Timer"** wyłącza lampę po ok. **"30"** minutach.
32. Przycisk "WW/NW/CW" przełącza temperaturę barwy lampy w "3" poziomach pomiędzy barwą białą zimną a białą ciepłą.
33. Przy pomocy przycisku **"RGB"** można po sobie wybrać **"3"** ustawionych na stałe wariantów kolorów. Wybranych kolorów nie można ściemniać.
34. Naciśnięcie przycisku z opisem **"Smooth"** rozpoczyna ciągły, płynny przebieg wszystkich kolorów.
35. Naciśnięcie przycisku z opisem **"Flash"** rozpoczyna ciągły przebieg **"3"** na stałe ustawionych kolorów.
36. Lampka ta posiada interfejs Bluetooth o częstotliwości 2,4 GHz. Aby korzystać z tej funkcji, lampa musi zostać zarejestrowana w aplikacji **"Tuya smart"** poprzez lokalną sieć WLAN. Interfejs Bluetooth staje się aktywny tylko w przypadku błędów sieciowych i powinien być traktowany jako funkcja zastępcza. Nie jest ona dostępna w normalnym trybie pracy i można z niej korzystać tylko wtedy, gdy sieć (WiFi / WLAN) jest wyłączona, a tym samym lampa jest offline. Wyłączenie sieci WLAN w telefonie komórkowym lub tablecie nie jest wystarczające do aktywacji tej funkcji. W trybie Bluetooth można sterować tylko pojedynczymi lampami.
37. Załączony produkt działa z częstotliwością roboczą wynoszącą "2,4 GHz" i mocą transmisji wynoszącą "max. 8 dBm".
38. Baterii lub akumulatorów nie można wyrzucać do domowego śmietnika. Muszą być usuwane jako odpady szczególne zgodnie z przepisami odpowiednich władz. Korzystać w tym przypadku z istniejących miejsc skupu.

(CZ) Bezpečnostní pokyny / Přečtěte si, prosím, pozorně tyto informace, dříve než začnete s instalací nebo s uvedením do provozu. Uchovejte tyto pokyny k obsluze pro pozdější reference.

1. Svítidla smí instalovat jen autorizovaný odborný personál dle příslušných elektroinstalačních předpisů.
2. Výrobce neodpovídá za zranění či škody, které vzniknout důsledkem neodborného používání svítidel.
3. Údržba svítidel je omezena jen na povrchy. Z důvodů elektrické bezpečnosti nesmíte tento výrobek čistit vodou nebo jinými kapalinami. Používejte k čištění pouze suchou utěrku, která nepouští vlákna.
4. ⚠ Opatrně! Nebezpečí zasažení elektrickým proudem. Před každým připojením k síti elektrického proudu zkontrolujte kompletní svítidlo, zda není případně poškozené. Svítidlo nikdy nepoužívejte, pokud zjistíte poškození.
5. ⚠ Pozor! Před montáží nebo demontáží odpojte přívodní kabel od napětí. Vypněte proudový chránič FI, automatické pojistky nebo vyšroubujte pojistku. Vypínače přepněte do polohy „OFF".
6. ⚠ Pozor! Před vrtáním otvorů se přesvědčte, že se v těchto místech nenachází plynové nebo vodovodní trubky ani vedení elektrického proudu.
7. Při montáži dbejte na použití vhodného připevňovacího materiálu, který zaručuje potřebnou nosnost. Výrobce neručí za škody způsobené neodborným připevněním artiklu na použitý podklad.
8. Symbol přeškrtnuté nádoby na odpadky na výrobku nebo na obalu znamená, že výrobek se nesmí likvidovat v odpadu z domácnosti. Tento výrobek je místo toho třeba na konci jeho životnosti předat sběrně pro recyklaci elektrických a elektronických přístrojů. Zjistěte si prosím tuto sběrnu dotazem u své příslušné místní samosprávy.
9. Třída ochrany: I ⏚. Toto svítidlo musí být připojeno pomocí ochranného vodiče (zelenožlutá žíla) na svorku ochranného vodiče ⏚.
10. Označení připojovacích svorek: L = fáze N = neutrální vodič ⏚ = ochranný vodič.
11. Na součásti pod napětím je nutno vždy namontovat ochranné a koncové krytky.
12. Nemontujte svítidlo na vlhký nebo vodivý podklad.
13. Dbejte na to, aby se vedení při montáži nepoškodila.
14. ⚠ Pozor! Díly svítidla mohou během provozu dosáhnout teplot >60°C, a proto je zakázáno se jich během provozu dotýkat.
15. Světlo má stupeň ochrany **"IP20"** a je určené jen pro privátní použití v domácnosti a ve vnitřních prostorech.
16. Nedívat se přímo na zdroj světla (osvětlovací prostředky, světelné diody atd.).
17. Osvětlovací prostředek tohoto světla nelze vyměnit. Po výpadku osvětlovacího prostředku se musí celé světlo vyměnit.
18. Koncový zákazník nemůže vyměnit použité ovládací zařízení (trafo, předřadník, ovládání apod.).
19. Tento výrobek obsahuje světelný zdroj s třídou energetické účinnosti **"F"** v souladu s nařízením EU 2019/2015. Referenční nastavení: **"6500K"**.
20. Odchylky barev LED různých šarží jsou možné. Barva světla a intenzita LED se může změnit v závislosti na délce životnosti.
21. ⚠ Tento artikl je vhodný k provozu v tlumitelných proudových obvodech. Může se řídit přiloženým dálkovým ovládáním. Může se řídit Smartphonem prostřednictvím WiFi / Wlan.
22. K tomu je k dispozici odpovídající aplikace: **"Tuya smart"**. Aplikaci je možné stáhnout pro Apple výrobky v App Store a pro Android výrobky v Play Store. Jako první uživatelé se musíte nejprve zaregistrovat a založit účet. V případě, že již účet máte, přihlaste se použitím svých přístupových údajů. Pro registraci zboží v aplikaci "Tuya smart"se toto musí nacházet v režimu naučení (zpravidla stav expedice). Pro registraci zboží v aplikaci "Tuya smart"se toto může uvést do režimu naučení i manuálně. Toho se dosáhne pomocí "3x" vypnutí a opětovného zapnutí napájení (vypínač na šňůře, vypínač na zdi atd.). Proces naučení je indkován stálým blikáním zboží.
23. Po zaregistrování zboží v aplikaci "Tuya smart"jej lze přes ni řídit a je připraveno k řízení kompatibilním, jazykem ovládaným systémem "(Amazon Alexa / Google Home)". K tomu potřebný skill pro"(Amazon Alexa / Google Home)" s označením "Tuya smart" se musí následně v aplikaci aktivovat.
24. Tímto prohlašuje **"Briloner Leuchten"**, že typ rádiového zařízení **"7397"** odpovídá směrnici **"2014/53/EU"**. Úplný text EU prohlášení o konformitě je k dispozici na následující internetové adrese: https://www.briloner.com/eu-konformitaetserklaerung
25. Svítidlo s dálkovým ovládáním. Ovládání funkcí svítidla je možné jen tehdy, jestliže se mezi dálkovým ovládáním a svítidlem nenachází žádné překážky.
26. Pozor! V případě, že není artikl do aplikace zařazen, je třeba dbát na následující: Artikl reaguje na signály dálkového ovladače až po uplynutí cca **"5"** minut.
27. Volitelné funkce artiklu:
28. Tlačítky **"Dim+"** a **"Dim-"** je možné intenzitu svícení svítidla plynule nebo stupňovitě tlumit nebo zesilovat.
29. Tlačítky **"CW"** a **"WW"** je možné plynule nebo stupňovitě přestavovat barevnou teplotu světla na studenou bílou nebo teplou bílou.
30. Tlačítko **"Night Light"** zapíná světlo ve velmi nízkém stupni tlumení s barevnou teplotou cca **"3000K".**
31. Tlačítko **"Timer"** vypíná svítidlo po cca **"30"** min..
32. Tlačítkem "WW/NW/CW" můžete nastavit teplotu světla ve "3" stupních od studené bílé po teplou bílou.
33. Tlačítkem **"RGB"** lze postupně zvolit **"3"** pevně nastavených barevných variant. Zvolené barvy nelze tlumit.
34. Stisknutí tlačítka s označením **"Smooth"** zapíná nepřetržité, plynulé měnění všech barev.
35. Stisknutí tlačítka s označením **"Flash"** zapíná nepřetržité, plynulé měnění **"3"** nastavených barev.
36. Toto svítidlo má rozhraní Bluetooth s frekvencí 2,4 GHz. Pro použití této funkce musí být svítidlo zaregistrováno v aplikaci **"Tuya smart"** prostřednictvím místní sítě WLAN. Rozhraní Bluetooth se aktivuje pouze v případě poruch sítě a mělo by být považováno za náhradní funkci. V běžném provozu není k dispozici a lze ji použít pouze v případě, kdy je síť (WiFi / WLAN) nefunkční, a svítidlo je proto offline. Vypnutí sítě WLAN na mobilním telefonu nebo tabletu nestačí k aktivaci funkce. V režimu Bluetooth lze ovládat pouze jednotlivá světla.
37. Přiložený výrobek pracuje s provozní frekvencí "2,4 GHz" a přenosovým výkonem "max. 8 dBm".
38. Baterie nebo akumulátory se nesmí odhazovat do domácího odpadu. Musí se odstraňovat do odpadu podle nařízení příslušných úřadů jako zvláštní odpad. Používejte k tomu služby příslušných sběren.

(SK) Bezpečnostné pokyny / Prečítajte si, prosím, starostlivo tieto informácie, pred tým než začnete s inštaláciou alebo s uvedením do prevádzky. Uchovajte tieto pokyny k obsluhe pre neskoršie referencie.

1. Lampy smú byť inštalované len schválenými odborníkmi podľa práve teraz platných elektroinštalačných predpisov.
2. Výrobca nie je zodpovedný za poranenia či škody, ktoré vzniknú dôsledkom neodborného používania svietidiel.
3. Údržba svietidiel je obmedzená len na ich povrchy. Z dôvodu elektrickej bezpečnosti sa tento výrobok nesmie čistiť vodou alebo inými tekutinami. Na čistenie používajte iba suchú handričku, ktorá nepúšťa vlákna.
4. ⚠ Pozor! Nebezpečenstvo zásahu elektrickým prúdom. Pred každým pripojením k elektrickej sieti skontrolujte celé svietidlo ohľadom prípadných poškodení. Nikdy nepoužívajte svietidlo, ak spozorujete akékoľvek poškodenie.
5. ⚠ Upozornenie! Pred začatím montáže alebo demontáže odpojte sieťové vedenie od napájacieho zdroja. Vypnite FI prúdový istič alebo automatický istič resp. vytočte poistku. Prítomný spínač na **"OFF"**.
6. ⚠ Upozornenie! Skôr ako začnete vŕtať upevňovacie otvory, sa uistite, či v mieste vŕtania nenavŕtate alebo nepoškodíte plynové, vodovodné alebo elektrické vedenia.
7. Pri montáži dbajte na to, aby bol upevňovací materiál vhodný pred daný podklad, a aby mal primeranú nosnosť. Výrobca neručí za neodborné spojenie produktu s príslušným podkladom.
8. Symbol prečiarknutej nádoby na odpad na výrobku alebo na obalu znamená, že výrobok sa nesmie likvidovať v odpadu z domácnosti. Tento výrobok treba namiesto toho na konci jeho životnosti predať zberni pre recykláciu elektrických a elektronických prístrojov. Zistite si prosím túto zberňu dotazom u svojej príslušnej miestnej samosprávy.
9. Trieda ochrany I ⏚. Toto svietidlo musí byť pripojené ochranným vodičom (zeleno-žltá žila) na svorku ochranného vodiča ⏚.
10. Označenie pripojovacích svoriek: L = fáza N = neutrálny vodič ⏚ = ochranný vodič.
11. Na súčasti pod sieťovým napätím musia byť vždy namontované ochranné a koncové krytky.
12. Svietidlo nemontujte na vlhký či vodivý podklad.
13. Zaistite, aby pri montáži nedošlo k poškodeniu vedenia.
14. ⚠ Pozor! Časti svietidiel a žiarovky môžu v prevádzke dosahovať teplotu >60°C a preto sa ich v prevádzke nemožno dotýkať.
15. Svietidlo je vybavené stupňom ochrany **"IP20"** a je určené výlučne na použitie v interiéroch súkromných domácností.
16. Nepozerať priamo na zdroj svetla (osvetlovacie prostriedky, svetelné diódy atd.).
17. Svetelný zdroj svietidla nie je možné vymeniť. Keď je svetelný zdroj na konci svojej životnosti, je potrebné nahradiť celé svietidlo.
18. Nasadené prevádzkové zariadenie (transformátor, predradník, riadenie atď.) nie je možné vymeniť.
19. Tento výrobok obsahuje svetelný zdroj triedy energetickej účinnosti **"F"** na základe nariadenia EÚ 2019/2015. Referenčné nastavenie: **"6500K"**.
20. Rôzne šarže LED diód môžu vykazovať farebné odchýlky. Farba a intenzita svetla LED diód sa môže zmeniť aj v závislosti od ich doby životnosti.
21. ⚠ Tento výrobok nie je vhodný na prevádzku v stmievateľných prúdových obvodoch. Môže byť riadený priloženým diaľkovým ovládaním. Môže byť riadený smartfónom s WiFi / Wlan - spojením.
22. Pre tento účel je k dispozícii nasledujúca aplikácia: **"Tuya smart"**. Pre Apple-produkty ju možno stiahnuť v App-Store a pre Android-produkty v Play-Store. Ako prvý používateľ sa musíte zaregistrovať a vytvoriť si nový účet. Ak už účet máte, prihláste sa prostredníctvom Vašich prihlasovacích údajov. Aby ste mohli zaregistrovať výrobok v "Tuya smart"-aplikácii, musí sa tento nachádzať v režime učenia (spravidla pri doručení). Aby ste mohli zaregistrovať výrobok v "Tuya smart"-aplikácii, môžete ho aj manuálne uviesť do režimu učenia. Dosiahnete to "3x" vypnutím a opätovným zapnutím sieťového napätia (šnúrový spínač, nástenný spínač atď.). Režim učenia je zobrazený neustálym blikaním výrobku.
23. Po zaregistrovaní výrobku v "Tuya smart"-aplikácii je prostredníctvom nej možné ovládať a pripraviť ho na ovládanie s kompatibilnými hlasovo riadenými systémami "(Amazon Alexa / Google Home)". K tomu potrebná schopnosť pre "(Amazon Alexa / Google Home)" s označením "Tuya smart" musí byť následne aktivovaná v aplikácii.
24. Týmto **"Briloner Leuchten"** vyhlasuje, že typ rádiového zariadenia **"7397"** zodpovedá smernici **"2014/53/EU"**. Úplný text EÚ konformitného vyhlásenia je k dispozícii na nasledujúcej internetovej adrese: https://www.briloner.com/eu-konformitaetserklaerung
25. Svietidlo s diaľkovým ovládaním. Lampu je možné ovládať pomocou diaľkového ovládania len vtedy, keď medzi lampou a diaľkovým ovládaním nie sú žiadne prekážky.
26. Opozorilo! Če izdelka ne boste povezali z aplikacijo, morate upoštevati naslednje: Izdelek se odzove šele po pribl. "5" minutah na vnose daljinskega upravljalnika.
27. Voliteľné funkcie produktu:
28. Tlačidlami **"Dim+"** a **"Dim-"** môžete jas lampy vo viacerých stupňoch alebo aj plynule zvýšiť alebo znížiť.
29. Tlačidlami **"CW"** a **"WW"** môžete teplotu chromatickosti lampy zmeniť v mnohých stupňoch alebo plynule podľa studenej bielej alebo teplej bielej.
30. Tlačidlom **"Night Light"** sa lampe zapne na veľmi nízkom stupni tlmenia s teplotou chromatickosti **"3000K"**.
31. Tlačidlom **"Timer"** sa lampa vypne cca po **"30"** minútach.
32. Tipka "WW/NW/CW" preklaplja barvno temperaturo svetlobe svetilke v "3" stopnjah med hladno-belo in toplo-belo.
33. Pomocou tlačidla **"RGB"** je možné voliť za sebou idúce **"3"** farebné varianty, ktoré sú pevne nastavené. Zvolené farby je možné stlmovať.
34. Stlačením tlačidla označeného **"Smooth"** sa naštartuje kontinuálny, plynulý prechod všetkých farieb.
35. Stlačením tlačidla označeného **"Flash"** sa naštartuje kontinuálny prechod **"3"** pevne nastavených farieb.
36. Ta svetilka ima vmesnik Bluetooth z 2,4 GHz. Za uporabo te funkcije mora biti svetilka registrirana prek lokalnega omrežja WLAN v aplikaciji **"Tuya smart"**. Vmesnik Bluetooth je uporaben samo pri izpadih omrežja in se šteje kot nadomestna funkcija. Pri običajnem obratovanju ni na voljo in se lahko uporablja samo takrat, kadar pride do izpada omrežja (WiFi / WLAN) in zato svetilka nima povezave. Izklop omrežja WLAN na pametnem telefonu ali tabličnem računalniku ne zadostuje za aktivacijo funkcije. V načinu Bluetooth je mogoče krmiliti samo posamezne svetilke.
37. Priložený výrobok pracuje s prevádzkovou frekvenciou "2,4 GHz" a vysielacím výkonom "max. 8 dBm".
38. Batérie alebo akumulátory nepatria do komunálneho odpadu. Tieto je nutné zlikvidovať v súlade s ustanoveniami príslušných úradov ako separovaný odpad. Odovzdajte ich v príslušných zberniach.

SLO Navodila glede varnosti / Pred instalacijo ali uporabo tega izdelka skrbno preberite te informacije. Navodila za uporabo skrbno shranite, lahko jih boste potrebovali kdaj kasneje.

1. Svetilke lahko v skladu s trenutno veljavnimi predpisi za električne instalacije instalirajo le pooblaščeni strokovnjaki.
2. Proizvajalec ne prevzame nikakršne odgovornosti za poškodbe ali škode, ki so posledica nestrokovne uporabe svetila.
3. Nega svetil je omejena na površine. Zaradi električne varnosti tega izdelka nikoli ni dovoljeno čistiti z vodo ali drugimi tekočinami. Za čiščenje uporabljajte samo suho krpo, ki ne pušča vlaken.
4. ⚠ Previdno! Nevarnost udara električnega toka. Pred vsakim priklopom na omrežje preverite celotno svetilko glede morebitnih poškodb. Svetilke ne uporabljajte, če ugotovite poškodbe.
5. ⚠ Pozor! Pred začetkom montaže ali demontaže prekinite napetost omrežne napeljave. Izklopite zaščitno stikalo FID ali inštalacijski odklopnik oziroma odvijte varovalko. Obstoječa stikala na **»OFF«**.
6. ⚠ Pozor! Preden začnete vrtati odprtine za pritrdilne odprtine, se prepričajte, da na mestu vrtanja ni plinske, električne napeljave, vodovodne cevi, ki bi jo lahko prevrtali ali poškodovali.
7. Pri pritrditvi na to, da bo pritrdilni material primeren za podlago in da bo imel ustrezno nosilnost. Za nestrokovno pritrditev izdelka na podlago proizvajalec ne more prevzeti odgovornosti.
8. Simbol prekrižanega smetnjaka na izdelku ali embalaži pomeni, da se tega izdelka ne sme odstraniti s hišnimi odpadki. Namesto tega je potrebno izdelek na koncu njegove življenjske dobe odnesti v sprejemni center za recikliranje električnih in elektronskih naprav. O takšnem centru se pozanimajte pri vaši pristojni komunalni upravi.
9. Varnostni razred I ⏚. To svetilo mora biti z zaščitnim prevodnikom (zelo – rumena žica) priključeno na zaščitni prevodnik – oprijamalko ⏚.
10. Opis priključne oprijemalke: L = stopnja N = nevtralni prevodnik ⏚ = zaščitni prevodnik.
11. Zaščitni in končni pokrovi za dele, ki prevajajo omrežno napetost, morajo biti v načelu montirani.
12. Svetila se ne sme nomtirati na vlažno ali prevodno podlago.
13. Zagotoviti je potrebno, da se kabli pri montaži ne poškodujejo.
14. ⚠ Pozor! Deli svetilke in žarnice se lahko med delovanjem segrejejo na >60°C, zato se jih med delovanjem ne sme dotikati.
15. Svetilka ima zaščitno stopnjo **"IP20"** in je predvidena za osebno uporabo v notranjih prostorih.
16. Ne glejte direktno v vir svetlobe (v žarnico, LED itn.).
17. Vira svetlobe te svetilke ni mogoče zamenjati. Če je vir svetlobe dosegel konec življenjske dobe, je treba zamenjati celotno svetilko.
18. Vstavljene obratovalne naprave (transformator, predstikalna naprava, krmilna enota itn.) ni mogoče zamenjati.
19. Ta izdelek vsebuje vir svetlobe energijske učinkovitosti **"F"** skladno z Uredbo EU 2019/2015. Referenčna nastavitev: **"6500K"**.
20. Razlike v barvnih odtenkih LED žarnic so mogoče. Do razlike v barvi svetlobe in jakosti svetlobe LED žarnic se lahko spreminjajo s starostjo naprave.
21. ⚠ Ta izdelek ni primeren za obratovanje v tokokrogih z možnostjo zatemnitve. Krmilite ga lahko s priloženim daljinskim upravljalnikom. Krmilite ga lahko prek povezave WiFi/Wlan na pametnem telefonu.
22. Za to je na voljo ustrezna aplikacija: **"Tuya smart"**. Aplikacijo lahko za izdelke Apple prenesete iz trgovine App-Store, za izdelke Android pa iz trgovine Play-Store. Kot začetni uporabnik se morate registrirati in ustvariti nov račun. Če že imate račun, se prijavite z uporabniškimi podatki. Za registracijo izdelka v aplikaciji "Tuya smart" mora biti ta v načinu priučitve (praviloma v stanju za dobavo). Za registracijo izdelka v aplikaciji "Tuya smart" ga lahko preklopite v način priučitve tudi ročno. To se doseže z "3x" izklopom in ponovnim vklopom napajalne napetosti (vrvično stikalo, stensko stikalo itn.). Način priučitve je prikazan s trajnim utripanjem izdelka.
23. Po registraciji izdelka v aplikaciji "Tuya smart" je tega mogoče krmiliti in pripraviti za krmiljenje z združljivimi sistemi z jezikovnim krmiljenjem "(Amazon Alexa / Google Home)". Za to potrebno zmogljivost za "(Amazon Alexa / Google Home)" z oznako "Tuya smart" je treba nato aktivirati v aplikaciji.
24. S tem izjavlja družba **"Briloner Leuchten"**, da vrsta radijske naprave **"7397"** ustreza direktivi **"2014/53/EU"**. Celotno besedilo EU izjave o skladnosti je na voljo na naslednjem spletnem naslovu:
https://www.briloner.com/eu-konformitaetserklaerung
25. Svetilka z daljinskim upravljalnikom. Upravljanje svetilke preko daljinskega upravljalnika je mogoče samo, če med svetilko in daljinskim upravljalnikom ni nobenih ovir.
26. Upozornenie! V prípade, že výrobok nie je integrovaný do aplikácie, je potrebné dbať na nasledovné: Výrobok reaguje na zadania diaľkového ovládania až po cca. **"5"** minútach.
27. Razpoložljive funkcije izdelka:
28. S tipkama **"Dim+"** in **"Dim-"** lahko pri svetilki v več stopnjah ali brezstopenjsko povečate ali zmanjšate moč svetenja.
29. S tipkama **"CW"** in **"WW"** lahko barvno temperaturo v več stopnjah ali brezstopenjsko nastavite na hladno-belo ali toplo-belo.
30. Tipka **"Night Light"** vključi svetilko v nizko moč svetenja z barvno temperaturo pribl. **"3000K".**
31. Tipka **"Timer"** izključimsvetilko po pribl. **"30"** minutah.
32. Tlačidlo "WW/NW/CW" prepína teplotu chromatickosti svietidla v "3" stupňoch medzi studenou bielou a teplou bielou.
33. S tipko **"RGB"** lahko izberete zaporednih **"3"** fiksno nastavljenih različic barve. Izbranih barv ni mogoče zatemniti.
34. Pritisk na tipko z oznako **"Smooth"** aktivira nepretrgan, brezstopenjski prehod vseh barv.
35. Pritisk na tipko z oznako **"Flash"** aktivira nepretrgan prehod **"3"** izbranih nastavljenih barv.
36. Toto svietidlo má Bluetooth rozhranie s 2,4 GHz. Aby bolo možné túto funkciu používať, musí byť svietidlo zaregistrované v **"Tuya smart"** aplikácii prostredníctvom miestnej siete WiFi. Rozhranie Bluetooth je aktívne iba v prípade sieťových chýb a možno ho považovať za náhradnú funkciu. Počas bežnej prevádzky nie je k dispozícii a je možné ho použiť, iba ak zlyhala sieť (WiFi/WLAN) a svietidlo je preto offline. Vypnutie WiFi siete na mobilnom telefóne alebo tablete nestačí na aktiváciu funkcie. V režime Bluetooth je možné ovládať iba jednotlivé svietidlá.
37. Priloženi izdelek deluje s frekvenco "2,4 GHz" in oddajno močjo "max. 8 dBm".
38. Baterije ali napolnjive baterije ne sodijo med gospodinjske odpadke. V skladu z določili pristojnih organov je z njimi treba ravnati kot s posebnimi odpadki. Oddajte jih na zbirnih mestih.

HU Biztonsági előírások / Kérjük olvassa át alaposan ezeket az információkat, mielőtt ezen termék felszerelését vagy üzembevételét megkezdi.

1. A világító berendezés felszerelését csak szakképzet személy végezheti a érvényes villanyszerelési előírások szerint.
2. A gyártó nem vállal felelősséget olyan sérülésekre vagy károkra, amelyek a világítótest nem megfelelő használatából adódnak.
3. A világító testek ápolása a felületekre korlátozódik. Az elektromos biztonság miatt ezt a terméket nem szabad vízzel vagy más folyadékkal tisztítani. A tisztításhoz csak száraz, szöszmentes kendőt használjon.
4. ⚠ Vigyázat! Áramütés veszélye! A hálózatra való csatlakozás előtt ellenőrizze, hogy a lámpa egyik részén sincsenek sérülések. Soha ne használja a lámpát, ha bármilyen sérülést vélne felfedezni.
5. ⚠ Figyelem! A felszerelés vagy leszerelés megkezdése előtt válassza le a tápvezetéket az áramforrásról. Kapcsolja ki az FI védőkapcsolót vagy az automatikus megszakítót, vagy vegye ki a biztosítót. A meglévő kapcsolók „OFF"-re állítva.
6. ⚠ Figyelem! A rögzítő-lyukak fúrása előtt bizonyosodjon meg róla, hogy a fúrás helyén a gáz-, víz-, vagy áram- vezetéket ne tudja átfúrni, vagy megsérteni.
7. Ezt az összeszerelés során vegye figyelembe, hogy a rögzítő-anyag az alaphoz megfelelő legyen és hogy az megfelelő teherbírással rendelkezzen. A terméknek az alaphoz történő szakszerűtlen rögzítéséért a gyártó nem tud felelősséget vállalni.
8. A terméken, vagy a csomagoláson található áthúzott hulladéktároló azt jelenti, hogy ez a termék nem ártalmatlanítható a házi hulladékkal együtt. Ehelyett a terméket az élettartama végén az elektromos és elektronikus készülékek újrahasznosításának egy átvevő helyéhez kell vinni. Kérjük, érdeklődjön ez iránt az illetékes kommunális igazgatóságán.
9. I érintésvédelmi osztály ⏚. Ez a világítótestet a földvezetékkel (zöld-sárga vezeték) kell csatlakoztatni a föld-csatlakozón ⏚.
10. A csatlakozások jelölései: L = Fázis N = Nulla ⏚ = Föld.
11. A hálózati feszültség alatt lévő részek fedeleit és lezáróit minden esetben fel kell szerelni.
12. Ne szerelje a világítótestet nedves vagy elektromosan vezető felületre.
13. Győződjön meg, hogy a szerelésnél a vezetékek nem sérültek meg.
14. ⚠ Figyelem! A világító berendezés alkatrészei és a világító testek hőmérséklete üzem közben meghaladhatja a 60°C-ot, ezért üzem közben nem szabad érinteni azokat.
15. A lámpa **"IP20"** védelmi fokozattal rendelkezik és kizárólag magánháztartásokban történő beltéri használatra alkalmas.
16. A fényforrásba (világítóeszközbe, LED lámpába stb.) közvetlenül belenézni tilos.
17. A lámpaizzó nem cserélhető. Élettartama végén a teljes lámpát ki kell cserélni.
18. Az alkalmazott működtető eszköz (transzformátor, előkapcsoló eszköz, vezérlés stb.) nem cserélhető ki.
19. Ez a termék a "F" energiahatékonysági osztályú fényforrást tartalmaz, a 2019/2015 EU-rendelet értelmében. Referencia beállítás: **"6500K"**.
20. Különböző töltöttségeknél a LED-ek színeltérései előfordulhatnak. A LED-ek színe és fényereje az élettartam változásával is változhat.
21. ⚠ A jelen termék fényerő-szabályozással rendelkező áramkörökben nem használható. Ez az opcionálisan kapható távirányítóval vezérelhető. Ez egy okostelefon segítségével, WiFi / Wlan - összeköttetéssel vezérelhető.
22. Ehhez rendelkezésre áll egy megfelelő alkalmazás: **"Tuya smart"**. Ez Apple termékekhez az App-Store-nál és Android termékekhez a Play-Store-nál tölthető le. Első felhasználóként regisztrálnia kell és új fiókot létrehoznia. Ha már rendelkezik egy fiókkal, jelentkezzen be az adataival. A terméket a(z) "Tuya smart" applikációban történő regisztráláshoz betanító üzemmódba kell állítani (általában ez a gyári beállítás). A termék a(z) "Tuya smart" applikációban történő regisztráláshoz manuálisan is betanító üzemmódba állítható. Ezt a tápfeszültség "3x" ki- és ismételt bekapcsolásával érhetjük el (zsinórvezeték, falivezeték stb.). A betanító üzemmódot az árucikk folyamatos villogása jelzi.
23. Az árucikk "Tuya smart" applikációban történő regisztálása után ezzel már irányítható és kész a vele kompatibilis, beszédhanggal vezérelt rendszerek irányítására "(Amazon Alexa / Google Home)". A "Tuya smart" -vel jelzett, "(Amazon Alexa / Google Home)"-hoz szükséges tudást végül az applikációban kell aktiválni.
24. A **"Briloner Leuchten"** cég ezennel kijelenti, hogy a/az **"7397"** típusú rádióberendezés megfelel a **"2014/53/EU"** irányelvnek. Az EU - megfelelőségi nyilatkozat teljes szövege az interneten a következő címen áll rendelkezésre:
https://www.briloner.com/eu-konformitaetserklaerung
25. Távirányítású lámpa. A lámpa távvezérlése csak akkor lehetséges, ha a lámpa és a távirányító között nincsen akadály.
26. Figyelem! Abban az esetben, ha a cikk nincs integrálva az alkalmazásba, a következőket kell figyelembe venni: A cikk csak kb. **"5"** perc elteltével reagál a távirányítóra.
27. A termék kiválasztható funkciói:
28. A **"Dim+"** és **"Dim-"** gombokkal a lámpa több fokozattal, vagy fokozatok nélkül homályosítható, vagy erősíthető.
29. A **"CW"** és **"WW"** gombokkal a lámpa színhőmérséklete több fokozattal, vagy fokozatok nélkül állítható hideg-fehérről meleg-fehérre.
30. A **"Night Light"** gomb egy nagyon homályos fokozatban, kb. **"3000K"** mértékű színhőmérséklettel kapcsolja be a lámpát.
31. A **"Timer"** gomb kb. **"30"** perc elteltével kikapcsolja a lámpát.
32. A nyomógomb "WW/NW/CW" a lámpa színhőmérsékletét állítja "3" lépcsőben, hideg-meleg és meleg fehér között.
33. Az **"RGB"** gombbal választható ki a **"3"** előre beállított színváltozat. A kiválasztott színek fényereje nem szabályozható.
34. A **"Smooth"** –gomb az összes szín folyamatos, fokozatmentes színátmenetét indítja.
35. A **"Flash"** –gomb megnyomása a **"3"** rögzített szín folyamatos átmenetét indítja.
36. Ez a lámpa 2,4 GHz-es Bluetooth-interfésszel rendelkezik. A funkció használatához a lámpatestet a helyi WLAN-hálózaton keresztül regisztrálni kell a(z) **"Tuya smart"** alkalmazásba. A Bluetooth interfész csak hálózati hibák esetén aktív, és tekinthető helyettesítő funkciónak. Normál üzemmódban nem áll rendelkezésre, és csak akkor használható, ha a hálózat (WiFi / WLAN) nem működik, és a lámpa ezért offline állapotban van. A WLAN-hálózat kikapcsolása a mobiltelefonon vagy a táblagépen nem elegendő a funkció aktiválásához. Bluetooth üzemmódban csak egyes lámpák vezérelhetők.
37. A csomagban lévő termék "2,4 GHz" üzemi feszültségen és "max. 8 dBm" küldő teljesítménnyel működik.
38. Az akkukat és az elemeket nem szabad a háztartási szemétbe dobni. Ezeket az illetékes hivatalok előírásai szerint különleges hulladékként kell megsemmisíteni. Erre használja a rendelkezésre álló gyűjtőhelyeket.

RO Instrucţiuni de protecţie a muncii / Vă rugăm să citiţi cu atenţie aceste informaţii, înainte să începeţi instalarea sau utilizarea acestui produs. Păstraţi cu grijă aceste instrucţiuni pentru utilizare ulterioară.

1. Iluminatoarele trebuie instalate numai de personal de specialitate autorizat, în conformitate cu prevederile în vigoare pentru instalaţiile electrice.
2. Producătorul nu îşi asumă nici o responsabilitate pentru accidentări sau pagube care sunt urmarea unei utilizări inadecvate ale corpului de iluminat.
3. Îngrijirea corpurilor de iluminat se rezumă numai la suprafaţa acestora. Din motive de siguranţă electrică, acest produs nu poate fi curăţat cu apă sau cu alte lichide. Utilizaţi pentru curăţare doar o lavetă uscată, fără scame.
4. ⚠ Precauţie! Pericol de şoc electric. Verificaţi complet lampa, înainte de fiecare conexiune la reţea, dacă prezintă eventuale deteriorări. Nu folosiţi niciodată lampa, dacă aţi identificat deteriorări.
5. ⚠ Atenţie! Înainte de începerea montajului sau demontajului, opriţi alimentarea electrică a cablului. Deconectaţi întrerupătorul automat de curent diferenţial rezidual sau disjunctorul automat respectiv, rotiţi în afară siguranţa. Întrerupătorul existent pe **"OFF"**.
6. ⚠ Atenţie! Înainte de a realiza găurile pentru găurile de fixare, asiguraţi-vă că în locurile care urmează să fie găurite, nu pot fi perforate sau deteriorate conducte de gaz, apă sau de curent electric.
7. Acordaţi atenţie acestui lucru în timpul montării trebuie să vă asiguraţi că materialul pentru fixare este adecvat pentru fundament şi că acesta rezistă în mod corespunzător. Producătorul nu îşi asumă nicio responsabilitate pentru conectarea neadecvată a produsului cu fundamentul respectiv.
8. Simbolul tomberonului de gunoi tăiat cu două linii încrucişate, aplicat direct pe produs sau pe ambalajul acestuia, înseamnă că acest produs nu are voie să fie aruncat la gunoiul menajer. La sfârşitul perioadei sale de serviciu, produsul trebuie să fie predat în vederea reciclării unui punct autorizat de colectare a produselor electrice si electronice scoase din uz. Adresa unor asemenea puncte de colectare o puteţi afla de la administraţia comunală, în a cărei zonă de competenţă domiciliaţi.
9. Clasa de protecţie I ⏚. Acest corp de iluminat trebuie racordat cu cablul de legare la pământ (firul verde - galben) prin intermediul bornei cablului de legare la pământ ⏚.
10. Denumirea bornelor de conectare: L = Faza N= Nul ⏚ = Cablul de legare la pământ.
11. Capacele de acoperire şi capacele de capăt pentru componentele de reţea sub tensiune trebuie temeinic montate.
12. Corpul de iluminat nu se montează pe un suport umed sau conducător de curent electric.
13. Asiguraţi-vă că în timpul montajului cablurile nu sunt deteriorate.
14. ⚠ Atenţie: Părţile iluminatorului şi becul pot atinge în timpul funcţionării temperaturi de peste 60°C şi din acest motiv nu trebuie atinse în timpul funcţionării.
15. Lampa are gradul de protecţie **"IP20"** şi este prevăzută exclusiv pentru uzul intern în gospodăriile private.
16. Nu trebuie să se privească niciodată nemijlocit şi direct în sursa de lumină (bec, LED, etc.).
17. Sursa de lumină a acestei lămpi nu poate fi înlocuită. Atunci când sursa de lumină a ajuns la sfârşitul perioadei sale de viaţă, trebuie înlocuită toată lampa.
18. Dispozitivul de comandă utilizat (transformator, balast, sistem de comandă, etc.) nu poate fi înlocuit.
19. Acest produs conţine o sursă de lumină, cu clasa de eficienţă **"F"**, în baza Directivei UE 2019/2015. Setare de referinţă: **"6500K"**.
20. Este posibilă apariţia modificărilor de culoare în cazul încărcărilor diferite. Culoarea şi intensitatea luminii LED-urilor se poate modifica şi în funcţie de durata de viaţă.
21. ⚠ Acest produs nu este adecvat pentru funcţionare în circuite electrice cu intensitate reglabilă. Acesta poate fi controlat cu telecomanda livrată împreună cu produsul. Acesta poate fi controlat cu un telefon smartphone cu conexiune WiFi / Wlan.
22. Pentru aceasta vă stă la dispoziţie aplicaţia App: **"Tuya smart"** corespunzătoare. Aceasta poate fi descărcată pentru produsele Apple din magazinul App-Store şi pentru produsele Android din magazinul Play-Store. Dumneavoastră, ca primul utilizator trebuie să vă înregistraţi şi să vă faceţi un cont nou. Dacă dumneavoastră dispuneţi deja de un cont, înregistraţi-vă cu datele dumneavoastră de acces.. Pentru a putea înregistra articolul în aplicaţia "Tuya smart"-App, acesta trebuie să se afle în modul pregătit de programare (de regulă, în starea de livrare). Pentru a putea înregistra articolul în aplicaţia "Tuya smart"-App, acesta poate să fie adus şi manual în modul pregătit de programare. Aceasta se realizează prin "3x" deconectarea şi reconectarea tensiunii de alimentare (întrerupător pentru cablu, întrerupător de perete, etc.). Modul de pregătire pentru programare este indicat prin iluminarea intermitentă, continuă a articolului.
23. După înregistrarea articolului în aplicaţia "Tuya smart"-App, acesta poate fi controlat şi pregătit pentru controlul cu sistemele cu comandă vocală, compatibile "(Amazon Alexa / Google Home)". Abilitatea necesară pentru aceasta pentru "(Amazon Alexa / Google Home)" cu denumirea "Tuya smart" trebuie activată după aceea în aplicaţia App.
24. Prin prezenta, **"Briloner Leuchten"** declară, că tipul de echipament radio **"7397"** corespunde directivei **"2014/53/EU"**. Textul complet al Declaraţiei de conformitate UE este disponibil la următoarea adresă de internet:
https://www.briloner.com/eu-konformitaetserklaerung
25. Corp de iluminat cu telecomandă. Controlul lămpii prin intermediul telecomenzii este posibil, doar atunci când între lampă şi telecomandă nu se află obstacole.
26. Atenţie! Pentru cazul în care articolul nu este integrat în aplicaţia App, trebuie să se ia în considerare următoarele: Articolul reacţionează numai după un timp de cca. **"5"** minute la comenzile telecomenzii.
27. Funcţiuni selectabile ale produsului :
28. Cu ajutorul butoanelor **"Dim+"** şi **"Dim-"**, lămpile îşi pot amplifica sau scădea intensitatea luminoasă în mai multe etape sau în mod continuu.
29. Cu ajutorul butoanelor **"CW"** şi **"WW"**, temperatura de culoare a lămpii se poate regla în mai multe etape sau în mod continuu după alb-rece sau alb-cald.
30. Butonul **"Night Light"** conectează lampa la un nivel foarte redus al intensităţii luminoase cu o temperatură de culoare de cca. **"3000K"**.
31. Butonul **"Timer"** deconectează lampa dupa cca. **"30"** minute.
32. Butonul "WW/NW/CW" comută temperatura de culoare a lămpii în "3" trepte, între alb-rece şi alb-cald.
33. Cu ajutorul butonului **"RGB"** pot fi selectate în mod consecutiv **"3"** variaţii de culoare fixe. Intensitatea luminoasă a culorilor selectate nu poate fi reglată.
34. Apăsarea butonului cu denumirea **"Smooth"** porneşte o secvenţă de culori continuă, fără întrerupere, a tutoror culorilor.
35. Apăsarea butonului cu denumirea **"Flash"** porneşte o secvenţă continuă cu **"3"** culori preselectate.
36. Această lampă are o interfaţă Bluetooth cu 2.4 GHz. Pentru a putea utiliza această funcţiune, lampa trebuie să fie înregistrată prin reţeaua WLAN locală în aplicaţia **"Tuya smart"**-App. Interfaţa Bluetooth este activă numai la defecţiunile de reţea şi trebuie privită ca o funcţiune de înlocuire. Aceasta nu este disponibilă la funcţionarea obişnuită şi poate fi utilizată numai când reţeaua (WiFi / WLAN) a căzut şi din această cauză, lampa este offline. Deconectarea reţelei WLAN pe celular sau tabletă nu este suficientă pentru activarea funcţiunii. În modul Bluetooth pot fi controlate numai lămpi singulare.
37. Produsul din pachet funcţionează cu o frecvenţă de lucru de "2,4 GHz" şi cu o putere de transmisie de "max. 8 dBm".
38. Bateriile sau acumulatorii nu trebuie aruncaţi la gunoiul menajer. Aceştia trebuie aruncaţi conform prevederilor autorităţilor responsabile de colectarea deşeurilor. Utilizaţi în acest sens punctele de colectare disponibile.

(P) Indicações de segurança / Favor ler atenciosamente estas informações antes da instalação ou colocação em serviço deste produto Guardar estas instruções de uso para fins posteriores.

1. As lâmpadas só podem ser instaladas por especialistas autorizados de acordo com as normas de instalação eléctricas válidas.
2. O fabricante está isento de qualquer responsabilidade no caso de ferimentos ou danificações motivados por uma utilização inadequada dos candeeiros.
3. A manutenção dos candeeiros diz apenas respeito à sua superfície. Por razões de segurança elétrica, este produto não deve ser limpo com água ou outros líquidos. Para a limpeza, utilizar apenas um pano seco e que não largue pelos.
4. ⚠ Cuidado! Perigo de choque elétrico. Antes de cada ligação à rede, verificar o candeeiro completo quanto a possíveis danos. Nunca utilize o candeeiro se notar qualquer dano.
5. ⚠ Atenção! Desligar o cabo de rede da fonte de alimentação antes de iniciar a montagem ou desmontagem. Desligar o disjuntor de terra ou o disjuntor automático ou desapertar o fusível. Interruptores existentes em **"OFF"**.
6. ⚠ Atenção! Antes de furar os orifícios de fixação, assegure-se de que não exista cabos ou tubos de gás, água ou electricidade que possam ser danificados no local de perfuração.
7. Durante a montagem, assegure-se de que o material de fixação seja apropriado para a superfície e que tenha uma capacidade de carga adequada. O fabricante não se responsabiliza por uma conexão inadequada do artigo com a respectiva superfície.
8. O símbolo do caixote de lixo riscado no produto ou na embalagem significa que este produto não pode ser colocado no lixo doméstico. O produto tem, pelo contrário, no fim da sua duração de vida, que ser entregue num local de recolha de aparelhos eléctricos e electrónicos para reciclagem. Por favor informe-se sobre este local de recolha junto das entidades comunais responsáveis.
9. Artigo de protecção I ⏚. Este candeeiro tem que ser ligado com o condutor de protecção (fio verde -amarelo) no borne terminal do condutor de protecção ⏚.
10. Designação dos bornes de ligação: L = fase N = condutor neutro ⏚ = condutor de protecção.
11. As capas protectoras e finais das peças condutoras de energia eléctrica têm que ser sempre montadas.
12. Não montar o candeeiro em cima de bases húmidas ou condutoras.
13. Certifique-se ao fazer a montagem que os fios de ligação não estejam danificados.
14. ⚠ Atenção! As peças da lâmpada e elemento luminoso pode alcançar temperaturas de serviço de >60°C e por isso não podem ser tocadas quando estiverem ligadas.
15. O candeeiro tem a classe de proteção **"IP20"** e destina-se exclusivamente à utilização no interior de residências domésticas privadas.
16. Não olhar directamente para a fonte de iluminação (meio de iluminação, LED etc.).
17. A fonte de luz deste lâmpada não pode ser substituída. Quando a fonte de luz atingir o seu fim da vida, toda a lâmpada deve ser substituída.
18. O aparelho operacional utilizado (transformador, balastro, comando, etc.) não pode ser substituído.
19. Este produto contém uma fonte luminosa de classe de eficiência energética **"F"**, em conformidade com o regulamento da UE 2019/2015. Configuração de referência: **"6500K"**.
20. São possíveis divergências de cor em LEDs de lotes diferentes. A cor da luz e a intensidade luminosa dos LEDs podem alterar-se consoante o tempo de vida útil.
21. ⚠ Este artigo não é apropriado para funcionamento em circuitos com regulação da intensidade da luz. Pode ser controlado com o comando fornecido. Pode ser controlado através de um smartphone com ligação WiFi/ Wlan.
22. Para tal está ao dispor a respetiva aplicação: **"Tuya smart"**. A mesma pode ser descarregada na App-Store, no caso de produtos Apple e na Play-Store no caso de produtos Android. Como utilizador pela primeira vez, deve registar-se e criar uma nova conta. Se já tem uma conta, inicie a sessão com os seus dados de acesso. Para poder registar o artigo na app "Tuya smart", é necessário que esta se encontre no modo de configuração (por regra no estado de entrega). Para poder registar o artigo na app "Tuya smart", é possível colocar o mesmo manualmente no modo de configuração. O que é conseguido através do "3x" desligar e religar da tensão de alimentação (interruptor de cabo, interruptor de parede, etc.). O modo de configuração é indicado com o piscar constante do artigo.
23. Após o registo do artigo na app "Tuya smart", este pode ser comandado pela mesma e preparado para o comando com sistemas de voz compatíveis "(Amazon Alexa / Google Home)". Para o efeito é necessário que a skill necessária para o "(Amazon Alexa / Google Home)" com a designação "Tuya smart" seja de seguida ativado na App.
24. A **"Briloner Leuchten"** declara através da presente que o tipo de equipamento de rádio está em conformidade com **"7397"** a Diretiva **"2014/53/EU"**. O texto completo da declaração de conformidade está disponível no seguinte endereço na internet: https://www.briloner.com/eu-konformitaetserklaerung
25. Lâmpada com telecomando. Um controlo do candeeiro através do controlo remoto somente é possível caso não existam obstáculos entre o candeeiro e o controlo remoto.
26. Atenção! No caso do artigo não estar incluído na aplicação, por favor note o seguinte: O artigo só responderá às entradas do controlo remoto de rádio após um período de aprox. **"5"**.
27. Funções do artigo selecionáveis:
28. Com os botões **"Dim+"** e **"Dim-"** a luminosidade do candeeiro pode ser ajustada em inúmeras fases ou sem fases.
29. Com os botões **"CW"** e **"WW"** a temperatura de cor do candeeiro pode ser ajustada em inúmeras fases ou sem fases para branco-frio ou branco-quente.
30. O botão **"Night Light"** liga o candeeiro em uma fase de iluminação baixa com uma temperatura de cor de aproximadamente **"3000K"**.
31. O botão **"Timer"** desliga o candeeiro após aproximadamente **"30"** minutos.
32. O botão **"WW/NW/CW"** alterna a temperatura da cor da luminária em **"3"** passos entre o branco frio e o branco quente.
33. Com a tecla **"RGB"** é possível ligar em sequência **"3"** variantes de cor predeterminadas. As cores selecionadas não permitem se reguladas.
34. O accionamento da tecla com a designação **"Smooth"** inicia uma passagem contínua de todas as cores.
35. O accionamento da tecla com a designação **"Flash"** inicia uma passagem contínua de **"3"** cores fixamente reguladas.
36. Esta luminária possui uma interface Bluetooth com 2,4 GHz. Para utilizar esta função, a luminária deve ser registada na aplicação **"Tuya smart"** através da rede WLAN local. A interface Bluetooth só se torna ativa em caso de erros na rede e deve ser vista como uma função de substituição. Não está disponível em funcionamento normal e só pode ser utilizada se a rede (WiFi/WLAN) estiver desligada e a luminária estiver, portanto, desligada. O desligamento da rede WLAN no telemóvel ou tablet não é suficiente para ativar a função. No modo Bluetooth, apenas é possível controlar luminárias individuais.
37. O produto incluído trabalha com uma frequência de operação de "2,4 GHz" e uma potência de transmissão de "max. 8 dBm".
38. Baterias ou pilhas recarregáveis não podem ser jogadas no lixo doméstico. Deverão ser eliminadas em conformidade com as normas das autoridades competentes como lixo especial. Para o efeito recorra aos ecopontos existentes.

(TR) Emniyet direktifleri / Bu ürünü kurmadan veya çalıştırmadan önce lütfen bu bilgileri dikkatlice okuyunuz. İşbu kullanım kılavuzunu daha sonra başvurmak üzere iyi bir şekilde saklayınız.

1. Lambalar, geçerli ilgili elektrik kurulum talimatlarına uygun olarak yalnızca yetkili uzman personel tarafından kurulabilir.
2. Işıklandırma teçhizatının usulüne uygun olmayan kullanımdan kaynaklanan hasarlardan ve yaralanmalardan üretici sorumlu tutulmaz.
3. Işıklandırma teçhizatlarının yalnızca yüzeyleri temizlenebilir. Elektrik güvenliği nedeniyle bu ürünün su veya diğer sıvılar ile temizlenmesi yasaktır. Temizlik için sadece kuru, tüysüz bez kullanın.
4. ⚠ Dikkat! Elektrik çarpması tehlikesi. Her bir şebeke bağlantısı öncesi aydınlatmanın tamamını olası hasarlara yönelik kontrol edin. Aydınlatmada hasarlar tespit ettiğinizde onu kesinlikle kullanmayın.
5. ⚠ Dikkat! Montaja veya sökmeye başlamadan önce şebeke hattını gerilimsiz hale getirin. Hata akımı koruma anahtarı veya sigorta otomatını kapatın ya da sigortayı döndürerek çıkarın. Mevcut anahtarları "KAPALI" konumuna getirin.
6. ⚠ Dikkat! Sabitleme deliklerini açmadan önce deliğin açılacak yerden gaz, su veya elektrik hatlarının delinmeyeceğinden veya hasar görmeyeceğinden emin olun.
7. Montaj sırasında buna dikkat edin, sabitleme malzemesinin alt taban için uygun olduğuna ve bunun gerekli taşıma kapasitesine sahip olduğuna dikkat edilmelidir. Ürünün ilgili alt taban ile uygunsuz bağlantıdan dolayı üretici sorumlu tutulamaz.
8. Ürünün veya ambalajın üzerindeki üzeri çizik çöp bidonu üzerindeki r simgesi, bu ürünün ömrü bittikten sonra imha etmek için ev çöpüne atılmaması gerektiği anlamına gelmektedir. Mamul, ömrü bitince bunun yerine elektrikli veya elektronik cihazların geri dönüşüm için toplandığı bir yere götürülmelidir. Bu yerin nerede olduğunu lütfen yetkili yerel idarenizden sorun.
9. Koruma sınıfı I ⏚. Bu ışıklandırma teçhizatı koruma iletkeni (yeşil-sarı damar) ile koruma hattı klemensine ? bağlanmalıdır.
10. Bağlantı klemenslerinin tanımları: L = Faz N = Nötr iletken ⏚ = Koruma iletkeni.
11. Şebeke gerilimi ileten parçalar için uç kapaklar ve kapama kapakları takılmalıdır.
12. Işıklandırma teçhizatı nemli ya da iletken yüzey üzerine montaj edilemez.
13. Hatların montaj sırasında hasar görmemesini temin ediniz.
14. ⚠ Dikkat! Aydınlatma parçaları ve aydınlatma aracı, kullanım esnasında yalnızca 60°C'den yüksek sıcaklıklara ulaşabilir ve lambalara kullanım esnasında dokunulmamalıdır.
15. Aydınlatma **"IP20"** koruma derecesine sahiptir ve sadece evlerde iç mekânda kullanımına izni bulunmaktadır.
16. Direkt ışık kaynağına (ampul, LED vs.) bakmayın.
17. Bu lambanın ışık kaynağı değiştirilememektedir. Işık kaynağının ömrü tükendiğinde, tüm lambanın değiştirilmesi gerekir.
18. Takılı ışletme cihazı (trafo, balast, kontrol vs.) değiştirilemez.
19. Bu ürün, AT Yönetmeliği 2019/2015'e dayalı olarak **"F"** enerji verimi sınıfından bir ışık kaynağına sahiptir. Referans ayarı: **"6500K"**.
20. LED´lerin ürün partilerinde renk sapmaları olabilir. LED´lerin ışık rengi ve parlama seviyesi ürünün ömrüne bağlı olarak da değişebilir.
21. ⚠ Bu ürün kısılabilir devrelerde kullanım için uygun değildir. Ürün, ilişikteki kumanda ile kullanılabilir. Ürün, bir WiFi / Wlan bağlantısı ile bir smartphonedan kullanılabilir.
22. Bunun için **"Tuya smart"** adlı ilgili uygulama bulunmaktadır. Bu uygulama Apple ürünleri için App-Store'dan, Android ürünleri için de Play-Store'dan indirilebilir. İlk kullanıcı olarak kaydolup yeni bir hesap açmanız gerekmektedir. Hâlihazırda bir hesabınız var ise erişim verileriniz ile giriş yapın. Ürünü, **"Tuya smart"** uygulamasında kaydettirebilmek için onun öğrenme modunda bulunması gerekir (genelde teslimat durumu). Ürünü, **"Tuya smart"** uygulamasında kaydettirebilmek için onu manuel olarak da öğrenme moduna getirebilirsiniz. Bu, besleme geriliminin "3x" açılıp kapatılması ile gerçekleşir (ipli şalter, duvar şalteri, vs.). Öğrenme modu, ürünün sürekli yanıp sönmesi ile gösterilir.
23. Ürün, **"Tuya smart"** uygulamasında kaydettirildikten sonra onunla kontrol edilebilir ve uyumlu dil kontrollü sistemler **"(Amazon Alexa / Google Home)"** ile kontrol edilmek için hazırdır. Ardından, bunun için gerekli olan "(Amazon Alexa / Google Home)" için "Tuya smart" isimli Skill, uygulamada etkinleştirilmelidir.
24. Bununla beraber **"Briloner Leuchten"** telsiz tesisatı türünün **"7397"** yönetmeliğie uygun olduğunu **"2014/53/EU"** ifade eder. AB uyum göstergesinin tam metni şu internet adresinde mevcuttur: https://www.briloner.com/eu-konformitaetserklaerung
25. Uzaktan kumandalı lamba. Aydınlatmanın uzaktan kumanda ile kumanda edilmesi sadece aydınlatma ile uzaktan kumanda arasında engeller bulunmadığında mümkündür.
26. Dikkat! Ürünün uygulamaya bağlı olmaması durumunda aşağıdakiler dikkate alınmalıdır: Ürün, uzaktan kumandaya girilenlere ancak yaklaşık **"5"** dakika sonra tepki veriyor.
27. Ürünün seçilebilir fonksiyonları:
28. **"Dim+"** ve **"Dim-"** tuşları ile aydınlatma birçok kademede veya kademesiz olarak aydınlatılabilir veya karartılabilir.
29. **"CW"** ve **"WW"** tuşları ile aydınlatmanın renk sıcaklığı birçok kademede veya kademesiz olarak Soğuk-Beyaz veya Sıcak-Beyaz olarak ayarlanabilir.
30. **"Night Light"** tuşu aydınlatmayı yakl. **"3000K"** renk sıcaklığında çok düşük bir karartma kademesine getirir.
31. **"Timer"** tuşu aydınlatmayı yakl. **"30"** dakika sonra kapatır.
32. "WW/NW/CW" düğmesi, aydınlatmanın renk sıcaklığını soğuk beyaz ile sıcak beyaz arası "3" kademede değiştirmektedir.
33. **"RGB"** tuşuyla arka arkaya **"3"** farklı renk türü seçilebilir. Seçilen renkler kısılamaz.
34. **"Smooth"** isimli tuş kullanıldığında aralıksız ve kademesiz olarak tüm renklerin döngüsü başlar.
35. **"Flash"** isimli tuş kullanıldığında **"3"**sabit şekilde ayarlanmış renklerin aralıksız döngüsü başlar.
36. Bu aydınlatma, bir 2.4 GHz. Bluetooth arayüzüne sahiptir. Bu fonksiyonu kullanabilmeniz için aydınlatmanın yerel WLAN ağı üzerinden **"Tuya smart"** uygulamasında kayıtlı olmalıdır. Bluetooth arayüzü, sadece ağ hatalarında devreye girer ve yedek fonksiyon olarak görülmelidir. Normal işletmede mevcut değildir ve sadece ağ (WiFi / WLAN) kesildiğinde ve aydınlatma da dolayısıyla çevrim dışı olduğunda kullanılabilir. WLAN ağın cep telefonunda veya tablette kapatılması, fonksiyonun etkinleştirilmesi için yeterli değildir. Bluetooth modunda sadece münferit aydınlatmalar kumanda edilebilir.
37. Ekteki ürün, "2,4 GHz" işletme frekansı ve "max. 8 dBm" verici gücü ile çalışmaktadır.
38. Piller ve aküler ev atıklarına dahil edilemez. İlgili makamların yönetmelikleri uyarınca özel atık olarak imha edilmeleri gerekir. Bunun için mevcut toplama yerlerini kullanın.

(LV) Drošības norādījumi / Lūdzu, uzmanīgi izlasiet šo informāciju pirms ierīces instalācijas vai pieņemšanas ekspluatācijā. Uzglabājiet lietošanas pamācību arī turpmākajai lietošanai.

1. Lampu instalāciju drīkst veikt tikai autorizēti speciālisti, ievērojot elektrodrošības un instalācijas prasības.
2. Ražotājs neuzņemas nekādu atbildību par traumām un zaudējumiem, kas tika nodarīti lampas nepienācīgas lietošanas rezultātā.
3. Kopjama ir tikai lampas virsma. Ar elektrību saistītu drošības apsvērumu dēļ izstrādājumu nedrīkst tīrīt ar ūdeni vai citiem šķidrumiem. Tīrīšanai izmantojiet tikai sausu, neplūkošu drānu.
4. ⚠ Uzmanību! Elektriskā trieciena risks. Pirms katras pieslēgšanas pie elektrotīkla, pārbaudiet visu lampu – vai tai nav kādu bojājumu. Nekādā gadījumā nelietojiet lampu, ja tai ir konstatēti bojājumi.
5. ⚠ Uzmanību! Pirms montāžas vai demontāžas atslēgt barošanas vadu no sprieguma. Izslēdziet noplūdstrāvas (FI) aizsargslēdzi vai automātisko drošinātāju, vai izskrūvējiet drošinātāju. Pieejamajiem slēdžiem jābūt uz **"OFF"** (izsl.).
6. ⚠ Uzmanību! Pirms stiprinājumu caurumu urbšanas pārliecinieties, ka urbšanas vietā nav iespējams ieurbt vai sabojāt gāzes caurules, ūdens caurules vai elektropadeves līnijas.
7. Veicot montāžu, pievērsiet uzmanību tam, lai stiprinājuma materiāls ir piemērots pamatnei un tai ir pietiekama kravnesība. Ražotājs nevar uzņemties atbildību par izstrādājuma neatbilstošu savienošanu ar pamatni.
8. Simbols, kas izvietots zu produkta vai iepakojuma un kurā ir attēlots aizsvītrots atkritumu konteiners, nozīmē, ka šo produktu nedrīkst utilizēt kopā ar sadzīves atkritumiem. Pēc produkta ekspluatācijas izbeigšanās produkts nododams utilizācijai nolietotu elektronisko un elektrisko ierīču vākšanas vietās otrreizējai pārstrādei. Lūdzu, sazinieties ar pašvaldības iestādi, kur var saņemt informāciju par atbildīgām utilizācijas vietām.
9. Aizsardzības klase I ⏚. Šī lampa ir pieslēgta aizsargsavienojumam (zaļi – dzeltenā dzīsla) ar aizsargsavienojuma spailes ⏚ palīdzību.
10. Pieslēguma spaiļu apzīmējums: L = fāze N = neitrālais vadītājs ⏚ = aizsargsavienojums.
11. Tīkla spriegumu vadošo elementu vāki un gala vāki noteikti tiek montēti.
12. Nemontējiet lampu uz mitras vai strāvu vadošās virsmas.
13. Pārliecinieties, lai montāžas gaitā netiktu bojāti vadi.
14. ⚠ Uzmanību! Lampas elementi un spuldzes lampas ekspluatācijas laikā var uzkarsēties līdz temperatūrai >60°C. Šī iemesla dēļ lampas elementiem un spuldzēm nedrīkst pieskarties, kamēr lampa ir ieslēgta.
15. Šo lampu drošības pakāpe ir **"IP20"** un tās ir paredzētas tikai privātām mājsaimniecībām lietošanai iekštelpās.
16. Neskatieties tieši uz gaismas avotu (spuldze, gaismas diode).
17. Šīs lampas gaismas ķermeni nevar nomainīt. Ja gaismas ķermeņa darbmūžs ir sasniegts, ir jānomaina visa lampa.
18. Ievietoto vadības ierīci (transformatoru, droseli, aktuatoru utt.) nevar nomainīt.
19. Šī izstrādājuma gaismas avots atbilst energoefektivitātes klasei **"F"**, saskaņā ar ES Direktīvu 2019/2015. Atsauces iestatījums: **"6500K"**.
20. Dažādu preču partiju LED spuldžu izstarotās gaismas krāsu gamma var atšķirties. Arī atkarībā no kalpošanas laika LED spuldžu izstarotās gaismas krāsa un intensitāte var mainīties.
21. ⚠ Šis izstrādājums nav piemērots lietošanai elektriskajās ķēdēs ar gaismas spilgtuma mainīšanas funkciju. To var vadīt, izmantojot komplektācijā iekļauto tālvadības pulti. To var vadīt, izmantojot viedtālruni ar WiFi / WLAN savienojumu.
22. Šim nolūkam ir pieejama lietotne **"Tuya smart"**. *Apple* produktiem šo lietotni var lejupielādēt lietotņu veikalā *App-Store, Android* produktiem — *Play-Store*. Kā pirmajam lietotājam Jums ir jāreģistrējas un jāizveido jauns konts. Ja jums jau ir izveidots konts, pieslēdzieties ar saviem pieejas datiem.. Lai izstrādājumu varētu reģistrēt "Tuya smart" lietotnē, tam ir jābūt programmēšanas režīmā (parasti t. i. noklusējuma iestatījumi). Lai izstrādājumu varētu reģistrēt "Tuya smart" lietotnē, to var iestatīt programmēšanas režīmā arī manuāli. To var izdarīt, "3x" izslēdzot un atkal ieslēdzot sprieguma apgādi (vada slēdzis, sienas slēdzis utt.). Programmēšanas režīms tiek uzrādīts ar pastāvīgu mirgošanu.
23. Pēc izstrādājuma reģistrēšanas "Tuya smart" lietotnē to var vadīt, izmantojot lietotni, kā arī tas ir sagatavots lietošanai ar savietojamām balss vadības sistēmām "(Amazon Alexa / Google Home)". Lietošanai ar "(Amazon Alexa / Google Home)" nepieciešamā opcija ar apzīmējumu "Tuya smart" pēc tam ir jāaktivizē lietotnē.
24. Ar šo **"Briloner Leuchten"** apliecina, ka radioiekārtu tips **"7397"** atbilst Direktīvas **"2014/53/EU"** prasībām. Pilns ES atbilstības deklarācijas teksts ir pieejams tīmekļa vietnē https://www.briloner.com/eu-konformitaetserklaerung
25. Lampa ar tālvadības pulti . Luktura vadība ar tālvadības pulti ir iespējama tikai tad, ja starp lukturi un pulti neatrodas nekādi šķēršļi.
26. Uzmanību! Gadījumā, ja izstrādājums nav savienots, izmantojot lietotni, jāievēro turpmākais. Izstrādājums reaģē uz tālvadības pultī veiktajām ievadēm tikai pēc apm. **"5"** minūtēm.
27. Izstrādājumam pieejamās funkcijas:
28. Ar taustiņiem **"Dim+"** un **"Dim-"** iespējams lukturi padarīt par vairākām pakāpēm gaišāku vai tumšāku.
29. Ar taustiņiem **„CW"** un **„WW"** iespējams mainīt luktura krāsu temperatūru par vairākām pakāpēm no auksti baltas līdz silti baltai.
30. Taustiņš **„Night Light"** pārslēdz lukturi ļoti blāvā pakāpē ar aptuveno krāsu temperatūru **„3000K"**.
31. Taustiņš **„Timer"** pēc aptuveni **„30"** minūtēm izslēdz lukturi.
32. Ar slēdzi "WW/NW/CW" var pārslēgt lampas krāsas temperatūru "3" līmeņos no auksti balta līdz silti baltam.
33. Ar taustiņu **"RGB"** vienu pēc otra var atlasīt **"3"** iestatītos krāsu variantus. Atlasītajām krāsām nevar mainīt gaismas spilgtumu.
34. Nospiežot taustiņu ar nosaukumu **"Smooth",** tiek sākta nepārtraukta, bezpakāpju visu krāsu caurskatīšana.
35. Nospiežot taustiņu ar nosaukumu **"Flash",** tiek sākta nepārtraukta **"3"** nemainīgi iestatīto krāsu caurskatīšana.
36. Šai lampai ir Bluetooth saskarne ar 2,4 GHz. Lai šo funkciju varētu izmantot, lampai ir jābūt reģistrētai **"Tuya smart"** lietotnē, izmantojot vietējo WLAN tīklu. Bluetooth saskarne kļūst aktīva tikai tīkla kļūdu gadījumā, un tā jāuzskata par aizstājējfunkciju. Tā nav pieejama normālā režīmā, un to var izmantot tikai tad, ja tīkls (WiFi / WLAN) nedarbojas un tādējādi lampa ir bezsaistē. Lai aktivizētu funkciju, nepietiek ar WLAN tīkla izslēgšanu mobilajā tālrunī vai planšetdatorā. Bluetooth režīmā var vadīt tikai atsevišķas lampas.
37. Šis produkts darbojas ar "2,4 GHz" darba frekvenci un tā maksimālā jauda ir "8 dBm".
38. Neizmest baterijas un akumulatorus mājsaimniecības atkritumos! Tie ir jāpārstrādā atsevišķi, atbilstoši piekritīgo institūciju noteikumiem. Baterijas un akumulatori ir jānodod tam paredzētajās savākšanas vietās.

Инструкция за безопасност / Моля, прочетете внимателно тази информация,преди да започнете с инсталирането или експлоатацията на този продукт. Запазете добре тази потребителска инструкция за по-нататъшни цели!

1. Крушките могат да бъдат инсталирани само от оторизирани специалисти съгласно действащите електроинсталационни разпоредби.
2. Производителят не поема никаква отговорност за наранявания или щети, които са последствие от неправилна употреба на лампата.
3. Да се почистват само повърхностите на лампите. От съображения за електрическа безопасност този продукт не бива да се почиства с вода или други течности. За почистване използвайте само суха кърпа, която не оставя власинки.
4. ⚠ Внимание! Опасност от токов удар. Преди всяко включване към захранването проверявайте цялото осветително тяло за повреди. Никога не използвайте осветителното тяло, ако установите повреди.
5. ⚠ Внимание! Преди начало на монтажа или демонтажа изключете захранващия кабел от мрежата. Изключете FI защитния прекъсвач или автоматичния прекъсвач или развийте предпазителя. Поставете съществуващите превключватели в положение **“OFF”**.
6. ⚠ Внимание! Преди изпълнение на монтажните отвори се уверете, че в мястото на пробиване не могат да бъдат засегнати или повредени водопроводни и газопроводни тръби или електрически кабели.
7. Обърнете внимание на това по време на монтажа съблюдавайте скрепителният материал да е подходящ за основата и тя да е със съответната товароносимост. Производителят не носи отговорност при неправилно свързване на артикула със съответната основа.
8. Знакът със зачеркната кофа за смет върху продукта или опаковката означава, че той не трябва да се изхвърлщ заедно с битовите отпадъци. В края на експлоатационната си годност продуктът трябва да се отстрани в пункт за вторични суровини на електрически и електронни уреди. Информирайте се в местното управление за наличието на такъв пункт за вторични суровини.
9. Защитен клас I ⏚. Тази лампа трябва да се свърже със защитния проводник (зелено -жълто жило) посредством защитно-проводниковата клема ⏚.
10. Означение на свързващите клеми: L = фаза N = неутрален проводник ⏚ = защитен проводник.
11. Покриващите и ограничителните капачки на частите, намиращи се под напрежение, по принцип трябва да са монтирани.
12. Лампата да не се монтира върху влажна или електропроводяща основа.
13. Уверете се, че при монтажа проводниците не са претърпели повреди.
14. ⚠ Внимание! По време на работа частите на крушката и светещият материал могат да достигнат температури >60°C и затова не бива да се докосват по време на работа.
15. Осветителното тяло притежава степен на защита **“IP20“** и е предназначено само за използване на закрито в частни домакинства.
16. Не гледайте директно към източника на светлина (осветителен уред, LED и т.н.).
17. Лампата на това осветително тяло не може да се подменя. Ако лампата е достигнала края на експлоатационния си срок, цялото осветително тяло следва да се подмени.
18. Използваното устройство за управление (трансформатор, пусково-регулиращо устройство, регулатор и др.) не може да бъде подменено.
19. Този продукт съдържа един източник на светлина с клас на енергийна ефективност **“F“** в съответствие с Регламента на ЕС 2019/2015. Референтна настройка: **“6500K“**.
20. Възможни са отклонения в цвета при светодиоди от различни партиди. Цветът и силата на светлината на светодиодите могат да се променят в зависимост от срока на експлоатация.
21. ⚠ Този артикул не е подходящ за експлоатация в електрически вериги с димиране. Той може да се управлява с доставеното дистанционно управление. Той може да се управлява със смартфон с WiFi / Wlan връзка.
22. За тази цел на разположение е съответното приложение: **“Tuya smart“**. То може да се изтегли за устройства на Apple от App Store и за устройства с Android от Play Store. Като първи потребител трябва да се регистрирате и да създадете нов профил. Ако вече имате профил, влезте с данните си за вход. За да можете да регистрирате артикула в приложението “Tuya smart“, той трябва да е в режим на сработване (по принцип състояние при доставка). За да можете да регистрирате артикула в приложението “Tuya smart“, той може да бъде приведен ръчно в режим на сработване. Това се постига чрез “3x“ изключване и повторно включване на захранващото напрежение (шнуров превключвател, стенен превключвател и др.). Режимът на сработване се отчита чрез постоянно мигане на артикула.
23. След регистриране на артикула в приложението “Tuya smart“, той може да се командва чрез него и е в готовност за управление със съвместими системи за гласово активиране “(Amazon Alexa / Google Home)“. Необходимата за целта готовност за “(Amazon Alexa / Google Home)“ с обозначението “Tuya smart“ се активира след това в приложението.
24. С настоящото **“Briloner Leuchten“** декларира, че типът безжична инсталация **“7397“** е в съответствие с Директива **“2014/53/EU“**. Пълният текст на ЕС Декларацията за съответствие е на разположение на следния интернет адрес: https://www.briloner.com/eu-konformitaetserklaerung
25. Лампа с дистанционно управление. Управление на осветителното тяло чрез дистанционното управление е възможно само ако между осветителното тяло и дистанционното управление няма препятствия.
26. Внимание! В случай че артикулът не е свързан с приложението, следва да се съблюдава следното: Артикулът реагира на сигнали на дистанционното управление след период от ок. **“5“** минути.
27. Избираеми функции на артикула :
28. Посредством бутоните **“Dim+“** и **“Dim-“** интензитетът на светлината на осветителното тяло може да се усилва или намалява на няколко степени или безстепенно.
29. Посредством бутоните **“CW“** и **“WW“** цветната температура на осветителното тяло може да се регулира на няколко степени или безстепенно към студено бяла светлина или топло бяла светлина.
30. Бутон **“Night Light“** изключва осветителното тяло в много ниска степен на димиране с цветна температура от ок. **“3000K“**.
31. Бутон **“Timer“** изключва осветителното тяло след ок. **“30“** минути.
32. Бутонът “WW/NW/CW“ превключва цветната температура на осветителното тяло в “3“ степени между студено бяла и топло бяла светлина.
33. Посредством бутон **“RGB“** могат да се избират последователно **“3“** трайно настроени варианти на цветовете. Избраните цветове не могат да се димират.
34. Задействане на бутона с обозначение **“Smooth“** включва непрекъснато, безстепенно редуване на всички цветове.
35. Задействане на бутона с обозначение **“Flash“** включва непрекъснато редуване на **“3“** фиксирани цвята.
36. Това осветително тяло има Bluetooth интерфейс с 2.4 GHz. За да можете да използвате тази функция, осветителното тяло трябва да е регистрирано чрез локалната WLAN мрежа в приложението **“Tuya smart“**. Bluetooth интерфейсът е активен само в случай на мрежови грешки и следва да се разглежда като заместваща функция. Той не е достъпен в нормален работен режим и може да се използва само ако не е установена връзка с мрежата (WiFi / WLAN) и поради това осветителното тяло е офлайн. Изключването на WiFi мрежата на мобилния телефон или таблета не е достатъчно за активиране на функцията. В режим Bluetooth могат да се управляват само отделни осветителни тела.
37. Приложеният продукт функционира с работна честота от “2,4 GHz“ и мощност на излъчване от “max. 8 dBm“.
38. Батериите или акумулаторите не бива да се отстраняват заедно с домашните отпадъци. Те трябва да бъдат отстранявани като специални отпадъци съгласно разпоредбите на компетентните инстанции. За целта използвайте наличните места за събиране.

Ενδείξεις ασφαλείας / Προτού αρχίσετε την εγκατάσταση ή τη θέση σε λειτουργία αυτού του προϊόντος, διαβάστε με προσοχή αυτές τις πληροφορίες. Φυλάξτε αυτές τις οδηγίες χρήσης για την περίπτωση που θα τις χρειαστείτε αργότερα.

1. Η εγκατάσταση των λυχνιών επιτρέπεται να γίνει μόνο από εξουσιοδοτημένους τεχνίτες σύμφωνα με τις εκάστοτε ισχύουσες ηλεκτρολογικές προδιαγραφές εγκατάστασης.
2. Ο κατασκευαστής δε φέρει ουδεμία ευθύνη για τραυματισμούς ή βλάβες, εφόσον προκύψουν από λανθασμένη χρήση των λυχνιών.
3. Η περιποίηση των λυχνιών περιορίζεται στην επιφάνειά τους. Για λόγους ηλεκτρικής ασφάλειας δεν επιτρέπεται να καθαρίζεται το παρόν προϊόν με νερό ή άλλα υγρά. Χρησιμοποιείτε για τον καθαρισμό του αποκλειστικά και μόνον ένα στεγνό πανί που δεν αφήνει χνούδι.
4. ⚠ Προσοχή! Κίνδυνος ηλεκτροπληξίας. Πριν από κάθε σύνδεση στο δίκτυο ρεύματος, ελέγχετε όλο το φωτιστικό για τυχόν βλάβες. Ποτέ μην χρησιμοποιείτε το φωτιστικό, εάν διαπιστώσετε βλάβες.
5. ⚠ Προσοχή! Πριν την έναρξη της εγκατάστασης ή απεγκατάστασης κατεβάστε τον γενικό διακόπτη τάσης. Απενεργοποιήστε τον αυτόματο διακόπτη διαρροής ή τον αυτόματο μηχανισμό ασφαλείας, ή ξεβιδώστε την ασφάλεια. Θέστε τους υπάρχοντες διακόπτες στη θέση **«OFF»**.
6. ⚠ Προσοχή! Βεβαιωθείτε πριν την διάνοιξη των τρυπών στερέωσης, ότι δεν διέρχονται από το σημείο διάτρησης αγωγοί αερίου, νερού ή ρεύματος, οι οποίοι θα μπορούσαν να διατρηθούν ή να υποστούν ζημιά.
7. Δώστε προσοχή σε αυτό κατά τη συναρμολόγηση πρέπει να προσέξετε να είναι το υλικό στερέωσης κατάλληλο για το υπόστρωμα και το τελευταίο να έχει την ανάλογη φέρουσα ικανότητα. Για λανθασμένη σύνδεση του προϊόντος με το εκάστοτε υπόστρωμα ο κατασκευαστής δεν μπορεί να αναλάβει καμία ευθύνη.
8. Το σύμβολο του διεγραμμενου καδου απορριμματων στο προιον η στην συσκευασια σημαινει, οτι αυτο το προιον απαγορευεται να πεταχθει στα οικιακα απορριμματα. Αντι αυτου πρεπει το προιον μετα την ληξη της διαρκειας λειτουργιας του να επιferθει σε ειδικο μερος συλλεξης ηλεκτρικων και ηλεκτρονικων συσκευων για ανακυκλωση. Σας παρακαλουμε πληροforιθειτε για αυτο το μερος απο την αρμοδια δημοτικη διοικηση.
9. Κατηγορία προστασίας I ⏚. Αυτή η λυχνία πρέπει να συνδεθεί με τον προστατευτικό αγωγό (πράσινος – κίτρινος κλώνος) στον ακροδέκτη προστατευτικού αγωγού ⏚.
10. Χαρακτηρισμός των ακροδεκτών σύνδεσης: L = φάση N = ουδέτερος αγωγός ⏚ = προστατευτικός αγωγός.
11. Οι καλύπτρες των αγωγών για τα μέρη διέλευσης της τάσης πρέπει οπωσδήποτε να τοποθετηθούν.
12. Μην τοποθετείτε τη λυχνία σε υγρό ή αγώγιμο υπόστρωμα.
13. Σιγουρευτείτε ότι οι κατά την τοποθέτηση δε θα γίνει ζημιά σε αγωγούς.
14. ⚠ Προσοχή! Τα μέρη των λυχνιών και οι λαμπτήρες μπορούν να φτάσουν κατά τη διάρκεια της λειτουργίας θερμοκρασίες άνω των >60°C και γι’ αυτό δεν επιτρέπεται να αγγίζονται κατά τη διάρκεια της λειτουργίας.
15. Το φωτιστικό κατέχει τον βαθμό προστασίας **“IP20“** και είναι σχεδιασμένο αποκλειστικά για χρήση σε εσωτερικό χώρο ιδιωτικών νοικοκυριών.
16. Μην κοιτάτε απευθείας στην πηγή φωτός (λαμπτήρα, LED κλπ.).
17. Η φωτιστική πηγή σε αυτό το φωτιστικό δεν μπορεί να αντικατασταθεί. Αν η φωτιστική πηγή έχει φτάσει στο τέλος της διάρκειας ζωής της, πρέπει να αντικαταστήσετε ολόκληρο το φωτιστικό.
18. Η εγκατεστημένη συσκευή λειτουργίας (μετασχηματιστής, στραγγαλιστικό πηνίο, εκκινητήρας κ.λπ.) δεν μπορεί να αντικατασταθεί.
19. Το παρόν προϊόν περιέχει φωτεινή πηγή κλάσης ενεργειακής απόδοσης **“F“,** βάσει του κανονισμού ΕΕ 2019/2015. Ρύθμιση αναφοράς: **“6500K“**.
20. Χρωματικές παρεκκλίσεις στα LED διαφορετικών φορτίων είναι δυνατές. Το φως χρώματος και η ένταση του φωτός των LED μπορεί να αλλοιωθεί επίσης σε συνάρτηση με την διάρκεια ζωής.
21. ⚠ Αυτό το προϊόν δεν είναι κατάλληλο για λειτουργία σε κυκλώματα ρεύματος με ρεοστάτες. Μπορεί να γίνει χειρισμός του με το εσωκλειόμενο τηλεχειριστήριο. Μπορεί να γίνει χειρισμός του με ένα Smartphone με σύνδεση WiFi / Wlan.
22. Για αυτό είναι διαθέσιμη η αντίστοιχη εφαρμογή: **“Tuya smart“**. Αυτή μπορεί να ληφθεί για προϊόντα Apple στο App-Store και για προϊόντα Android στο Play-Store. Ως νέος χρήστης, θα πρέπει να εγγραφείτε και να δημιουργήσετε έναν νέο λογαριασμό. Σε περίπτωση που διαθέτετε ήδη λογαριασμό, συνδεθείτε με τα στοιχεία σύνδεσής σας. Για να μπορέσει να καταχωριστεί το προϊόν στην εφαρμογή “Tuya smart“, θα πρέπει να βρίσκεται σε κατάσταση εκμάθησης (κατά κανόνα κατάσταση παράδοσης). Για να μπορέσει να καταχωριστεί το προϊόν στην εφαρμογή “Tuya smart“, μπορεί να τεθεί και χειροκίνητα στην κατάσταση εκμάθησης. Αυτό επιτυγχάνεται με την “3x“ απενεργοποίηση και επανενεργοποίηση της τάσης τροφοδοσίας (διακόπτης καλωδίου, διακόπτης τοίχου κ.λπ.). Η κατάσταση εκμάθησης υποδηλώνεται από τη διαρκή αναλαμπή του προϊόντος.
23. Μετά την καταχώριση του προϊόντος στην εφαρμογή “Tuya smart“, μπορεί τούτο να ελεγχθεί μέσω αυτής, είναι δε έτοιμο προς χειρισμό με συμβατά φωνητικώς ελεγχόμενα συστήματα “(Amazon Alexa / Google Home)“. Η απαιτούμενη ικανότητα για το “(Amazon Alexa / Google Home)“ με το όνομα “Tuya smart“ πρέπει στη συνέχεια να ενεργοποιηθεί στην εφαρμογή.
24. Με το παρόν δηλώνεται **“Briloner Leuchten“**, ότι τύπος ασύρματης εγκατάστασης ανταποκρίνεται **“7397“** στην οδηγία **“2014/53/EU“**. Το πλήρες κείμενο της δήλωσης συμμόρφωσης ΕΕ είναι διαθέσιμη στην ακόλουθη διαδικτυακή διεύθυνση. https://www.briloner.com/eu-konformitaetserklaerung
25. Φωτιστικό με τηλεχειριστήριο . Ο έλεγχος της λάμπας μέσω τηλεχειριστηρίου είναι δυνατός, μόνον όταν μεταξύ της λάμπας και του τηλεχειριστηρίου δεν βρίσκεται κανένα εμπόδιο.
26. Προσοχή! Σε περίπτωση που το προϊόν δεν έχει συνδεθεί με την εφαρμογή, πρέπει να δίδεται προσοχή στα εξής: ο προϊόν αντιδρά μόνο μετά από περ. **“5“** λεπτά σε καταχωρίσεις στο τηλεχειριστήριο.
27. Επιλεγόμενες λειτουργίες του προϊόντος:
28. Με τα πλήκτρα **“Dim+“** και **“Dim-“** μπορεί να ρυθμίζεται η φωτεινότητα της λάμπας σε πολλές βαθμίδες ή αδιαβάθμητα.
29. Με τα πλήκτρα **“CW“**και **“WW“** να ρυθμίζεται η θερμοκρασία χρώματος της λάμπας σε πολλές βαθμίδες ή αδιαβάθμητα στο ψυχρό λευκό ή στο θερμό λευκό.
30. Το πλήκτρο **“Night Light“** ανάβει την λάμπα σε μια πολύ χαμηλή βαθμίδα του ρυθμιστή φωτεινότητας με τη θερμοκρασία χρώματος των περ. **“3000K“**.
31. Το πλήκτρο **“Timer“** σβήνει την λάμπα μετά περ. **“30“** λεπτά.
32. Το πλήκτρο “WW/NW/CW“ εναλλάσσει τη θερμοκρασία χρώματος του φωτιστικού σε “3“ βαθμίδες μεταξύ ψυχρού λευκού και θερμού λευκού.
33. Με τον διακόπτη **“RGB“** μπορείτε να επιλέγετε **“3“** σταθερά ρυθμισμένες χρωματικές παραλλαγές. Τα επιλεγόμενα χρώματα δεν μπορούν να έχουν μειωμένη ένταση.
34. Το άγγιγμα της στιγμιαίας επαφής με τον χαρακτηρισμό **“Smooth“** ξεκινάει μια συνεχή, αδιαβάθμητη ακολουθία χρωμάτων όλων των χρωμάτων.
35. Το άγγιγμα της στιγμιαίας επαφής με τον χαρακτηρισμό **“Flash“** ξεκινάει μια συνεχή ακολουθία χρωμάτων **“3“** σταθερά ρυθμισμένων χρωμάτων.
36. Αυτό το φωτιστικό διαθέτει θύρα Bluetooth με 2,4 GHz. Για να μπορέσει να γίνει χρήση αυτής της λειτουργίας, το φωτιστικό πρέπει να έχει δηλωθεί μέσω του τοπικού δικτύου WLAN στην εφαρμογή **“Tuya smart“**. Η θύρα Bluetooth ενεργοποιείται μόνο σε βλάβες δικτύου και θα πρέπει να θεωρείται εφεδρική λειτουργία. Στην κανονική λειτουργία δεν είναι διαθέσιμη και μπορεί να χρησιμοποιηθεί μόνον όταν έχει διακοπεί η λειτουργία του δικτύου (WiFi / WLAN) και για τον λόγο αυτό το φωτιστικό είναι offline. Η απενεργοποίηση του δικτύου WLAN στο κινητό τηλέφωνο ή στο tablet δεν επαρκεί για την ενεργοποίηση της λειτουργίας. Στη λειτουργία Bluetooth ελέγχονται μόνο μεμονωμένα φωτιστικά.
37. Το εσωκλειόμενο προϊόν λειτουργεί σε μια συχνότητα λειτουργίας “2,4 GHz“ και μια ισχύ εκπομπής “max. 8 dBm“.
38. Οι μπαταρίες ή επαναφορτιζόμενες μπαταρίες απαγορεύεται να καταλήξουν στα οικιακά απορρίμματα. Πρέπει να απορρίπτονται σύμφωνα με τις ρυθμίσεις των αρμόδιων υπηρεσιών ως ειδικά απορρίμματα. Χρησιμοποιείτε για αυτό τα υπάρχοντα σημεία συλλογής.

Sigurnosne upute / Molimo vas pročitajte ove informacije pažljivo prije instalacije ili početka upotrebe ovog proizvoda. Sačuvajte ovo uputstvo za buduće potrebe.

1. Svjetiljke se smiju instalirati samo od strane ovlaštenih stručnjaka sukladno važećim propisima iz oblasti elektroinstalacija.
2. Proizvođač ne preuzima odgovornost za ozljede ili štete, koje su poslijedica nepravilne uporabe svjetiljke.
3. Čišćenje svjetiljki je ograničeno na površine. Iz razloga električne sigurnosti, ovaj se proizvod ne smije čistiti vodom ili drugim tekućinama. Za čišćenje koristite samo suhu krpu, koja ne ostavlja vlakna.
4. ⚠ Oprez! Opasnost od električnog udara. Prije spajanja na električnu mrežu, provjerite kompletnu svjetiljku, da li ima oštećenja. Nikada nemojte koristiti svjetiljku ako primijetite bilo kakvo oštećenje.
5. ⚠ Upozorenje! Odspojite mrežni vod s napajanja prije početka montaže ili demontaže. Isključite FI prekidač ili automatski prekidač ili uklonite osigurač. Postojeći prekidači na položaj **“OFF”**.
6. ⚠ Pažnja! Prije bušenja rupa za pričvršćivanje osigurajte da na mjestu bušenja ne dođe do bušenja plinovoda, vodovoda ili strujnih vodova ili do njihovog oštećenja.
7. Kod montiranja potrebno je paziti da je materijal za pričvršćivanje prikladan za podlogu i da je ona odgovarajuće nosivosti. Proizvođač ne može preuzeti odgovornost u slučaju nestručnog povezivanja proizvoda s dotičnom podlogom.
8. Simbol prekrižene korpe za otpatke na proizvodu ili pakiranju znači, kako se taj proizvod ne smije odlagati zajedno sa kućnim otpadom. Proizvod se na kraju svog životnog vijeka mora odnijeti u prijemnu stanicu za recikliranje električnih i elektroničkih uređaja. Molimo raspitajte se za to mjesto kod nadležne komunalne službe.
9. Sigurnosni razred I ⏚. Ova svjetiljka se mora priključiti na uzemljenje (zeleno- žuta žica) na stezaljci uzemljenja ⏚ .
10. Opis priključnih stezaljki: L = faza N = neutralni vodič ⏚ = uzemljenje.
11. Pokrivači i završene kapice za dijelove koji provode struju, načelno se moraju montirati.
12. Svjetiljku ne postavljati na vlažnu ili vodljivu površinu.
13. Osigurajte da se prilikom postavljanja uređaja ne oštete žice.
14. ⚠ Pažnja! Dijelovi svjetiljke ili rasvjetna sredstva tokom rada mogu doseći temperature od preko 60°C te ih se tokom rada ne smije dodirivati.
15. Svjetiljka posjeduje stupanj zaštite **“IP20“** i predviđena je isključivo za upotrebu u unutrašnjosti privatnih kućanastava.
16. Ne gledati direktno u izvor svjetlosti (rasvjetno sredstvo, LED itd..).
17. Izvor svjetla ove svjetiljke ne može se zamijeniti. Kad izvor svjetla dosegne svoje trajanje, potrebno je zamijeniti cijelu svjetiljku.
18. Upotrijebljeni radni uređaj (transformator, prigušnica, upravljačko tijelo itd.) ne može se zamijeniti.
19. Ovaj proizvod sadrži izvor svjetlosti klase energetske učinkovitosti **“F“,** temeljen na EU regulativi 2019/2015. Referentna postavka: **“6500K“**.
20. Odstupanja u boji kod različitih LED-ova različitih punjenja su moguća. Boja i snaga svjetla LED-ova se ovisno o životnom vijeku može mijenjati.
21. ⚠ Ovaj proizvod nije namijenjen za rad u strujnim krugovima s regulatorom osvjetljenja. Istim moguće je upravljati pomoću priloženog daljinskog upravljača. Istim moguće je upravljati pomoću pametnog telefona s WiFi / Wlan - vezom.
22. U tu svrhu na raspolaganju je odgovarajuća aplikacija **“Tuya smart“**. Aplikaciju za Apple-proizvode moguće je skinuti u App-Storu, a za Android proizvode u Play-Storu. Kao prvi korisnik, morate se registrirati i napraviti novi račun. Ako već imate račun, prijavite se s vašim podacima za prijavu. Da biste proizvod “Tuya smart“mogli registrirati u aplikaciji, on se mora nalaziti u modusu učenja (u pravilu stanje prilikom isporuke). Da biste proizvod “Tuya smart“mogli registrirati u aplikaciji, on se može i manualno dovesti u modus učenja. To se “3x“ postiže isključivanjem i ponovnim uključivanjem napona za opskrbljivanje (prekidač na kablu, zidni prekidač i sl.) Modus učenja prikazan je trajnim treperenjem proizvoda.
23. Nakon registracije proizvoda u “Tuya smart“aplikaciji, njime se putem nje može upravljati i spreman je za upravljanje s kompatibilnim sustavima upravljanima govorom “(Amazon Alexa / Google Home)“. Zato potreban Skill za “(Amazon Alexa / Google Home)“ s oznakom “Tuya smart“ na koncu se mora aktivirati u aplikaciji.
24. Ovime **“Briloner Leuchten“** izjavljuje da radiouređaj **“7397“** odgovara direktivi **“2014/53/EU“**. Potpuni tekst EU-izjave o sukladnosti dostupan je na slijedećoj internet adresi: https://www.briloner.com/eu-konformitaetserklaerung
25. Svjetiljka sa daljinskim upravljačem. Upravljanje svjetiljkom preko daljinskog upravljača moguće je samo kada se između svjetiljke i daljinskog upravljača ne nalaze prepreke.
26. Upozorenje! U slučaju da artikl nije povezan s aplikacijom, treba obratiti pažnju na sljedeće: Artikl reagira na unose s daljinskog upravljača tek nakon cca **“5“** minuta.
27. Funkcije artikla koje se mogu odabrati:
28. Tipkama **“Dim+“** i **“Dim-“** svjetiljku je moguće zamračiti i odmračiti u više stupnjeva ili kontinuirano.
29. Tipkama **“CW“** i **“WW“** moguće je postaviti temperaturu boje svjetiljke u više stupnjeva ili kontinuirano prema hladno.bijelo ili toplo-bijelo.
30. Tipka **“Night Light“** uključuje svjetiljku u jako niskom stupnju zamračenja s temperaturom boje od oko**“3000K“**.
31. Tipka **“Timer“** isključuje svjetiljku nakon oko**“30“** minuta.
32. Tipka “WW/NW/CW“ uključuje temperaturu boje svjetiljke u “3“ stupnja između hladno bijele i toplo bijele.
33. Sa tipkom **“RGB“** moguće će uzastopno izabrati **“3“** trajno postavljenje varijante boja. Osvjetljenje izabranih boja nije moguće regulirati.
34. Pritisak tipke sa oznakom **“Smooth“** započinje kontinuira, neprekidan protok svih boja .
35. Pritisak tipke sa oznakom **“Flash“** započinje neprekidan protok izmjene **“3“** zadanih boja.
36. Ova svjetiljka ima Bluetooth sučelje s 2,4 GHz. Da bi se mogla koristiti ova funkcija, svjetiljka mora biti registrirana putem lokalne WLAN mreže u **“Tuya smart“**-aplikaciji. Bluetooth sučelje aktivno je samo u slučaju mrežnih pogrešaka i može se smatrati zamjenskom funkcijom. Nije dostupan tijekom normalnog rada i može se koristiti samo ako mreža (WiFi / WLAN) zakaže i zbog toga je svjetiljka izvan mreže. Isključivanje WiFi mreže na mobitelu ili tabletu nije dovoljno za aktiviranje funkcije. U Bluetooth načinu rada mogu se kontrolirati samo pojedinačne svjetiljke.
37. Priloženi proizvodi radi pri radnoj frekvenciji od “2,4 GHz“ te sa snagom odašiljanja od “max. 8 dBm“.
38. Baterije i akumulatori se ne smiju oldagati sa kućnim otpadom. One se moraju, sukladno odredbama nadležnih tijela, odložiti kao posebni otpad. Za to koristite predviđena mjesta prikupljanja.

CE **BRILONER®**

KONFORMITÄTSERKLÄRUNG / DECLARATION OF CONFORMITIY
DECLARATION DE CONFORMITE

Wir / We / Nous

Briloner Leuchten GmbH & Co KG
Am Steinbach 14, 59872 Meschede

erklären in alleiniger Verantwortung, dass
declare on our own resposibility that
déclarons sous notre propre responsabilité que

das Produkt / the device / le dispositif

Ortsfeste Leuchten für allgemeine Zwecke
Fixed general purpose luminaires
Luminaires fixes à usage général

Type / Type or model / type ou modél

7382-016 7383-016 7385-015 7385-016 7396-014 7397-014 7398-014
7491-016 7494-016

allen Anforderungen der folgenden Richtlinien und Verordnungen
Meets all the requirements of the following Directives and Regulations
Répondent aux exigences des directives et Règlements

Richtlinien	2014/53/EU	2014/35/EU	2009/125/EG	Verordnung	2019/2020
Directives	2014/53/EU	2014/35/EU	2009/125/EC	Regulation	2019/2020
Directives	2014/53/UE	2014/35/UE	2009/125/CE	Règlement	2019/2020

entsprechen.

Angewandte harmonisierte Normen:
Applied harmonized standards:
Normes harmonisées appliquées:

EN IEC 55015:2019
EN IEC 55015:2019+A11:2020
EN 61547:2009
EN IEC 61000-3-2:2019+A1:2021
EN 61000-3-3:2013+A1:2019+A2:2021
EN 301 489-1 V2.2.3:2019
EN 301 489-17 V3.2.4:2020
EN 300 328 V2.2.2:2019
EN IEC 62311:2020

EN IEC 60598-1:2021
EN IEC 60598-2-1:2021
EN IEC 62031:2020+A11:2021
EN61347-1:2015
EN61347-2-13:2014+A1:2017
EN62471:2008
EN62479:2010

CE **BRILONER®**

Der oben beschriebene Gegenstand der Erklärung erfüllt die Vorschriften der Richtlinie 2011/65/EU des Europäischen Parlaments und des Rates vom 8. Juni 2011 zur Beschränkung der Verwendung bestimmter gefährlicher Stoffe in Elektro- und Elektronikgeräten

The object of the declaration described above is in conformity with Directive 2011/65/EU of the European Parliament and of the Council of 8 June 2011 on the restriction of the use of certain hazardous substances in electrical and electronic equipment

L'objet de la déclaration décrit ci-dessus est conforme à la directive 2011/65/UE du Parlement européen et du Conseil du 8 juin 2011 relative à la limitation de l'utilisation de certaines substances dangereuses dans les équipements électriques et électroniques

Angewandte harmonisierte Norm:
Applied harmonized standard:
Normes harmonisées appliquées:

EN IEC 63000:2018

Unterzeichnet für und im Namen von:

Signed for and on behalf of:

Signé par et au nom de:

Briloner Leuchten GmbH & Co KG
Am Steinbach 14, 59872 Meschede

Meschede, den 18. Januar 2023

S. Schröder (technischer Leiter)