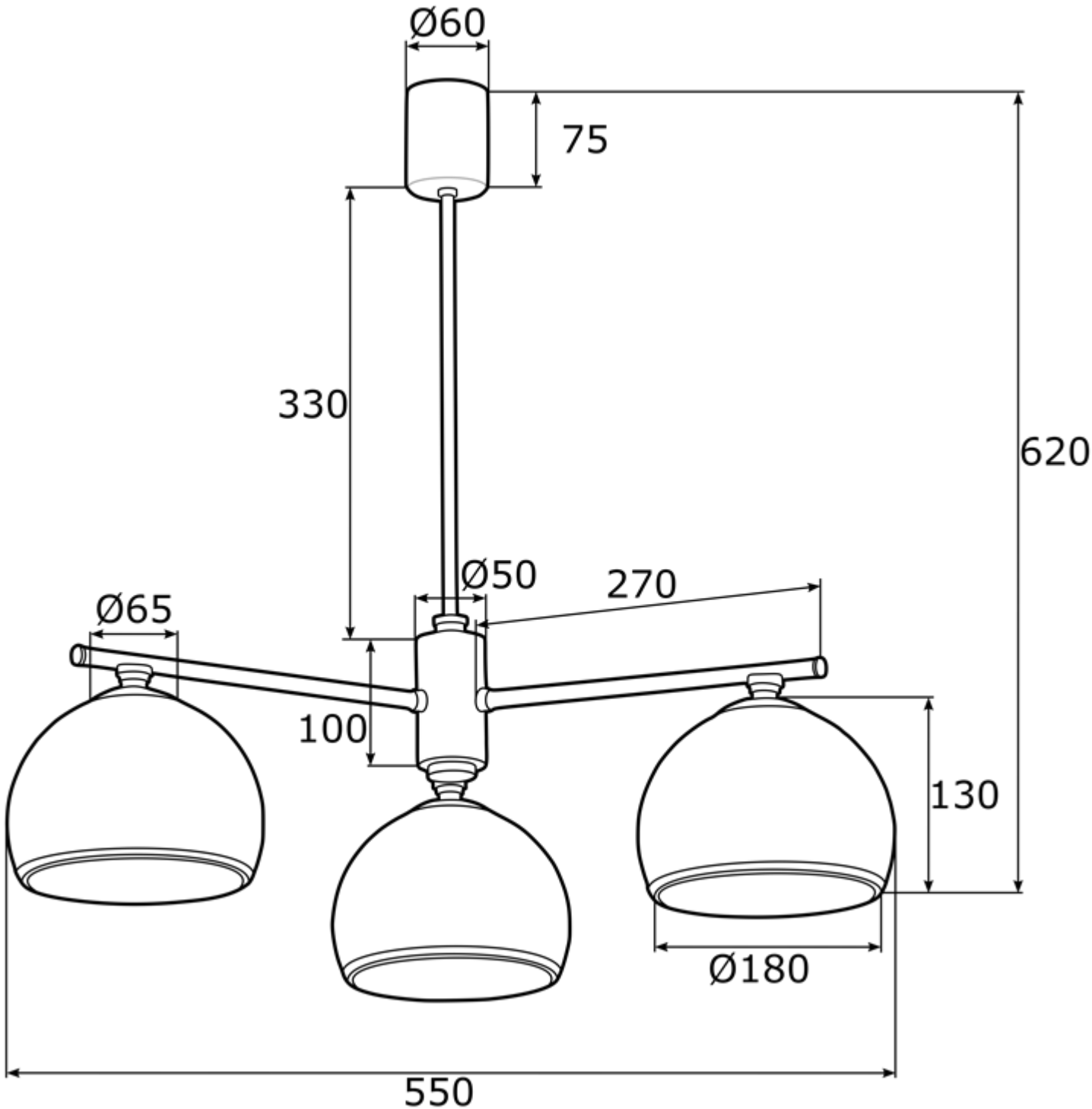
Ø60
75
330
620
Ø50
270
Ø65
100
130
Ø180
550