orion
Leuchtenfabrik
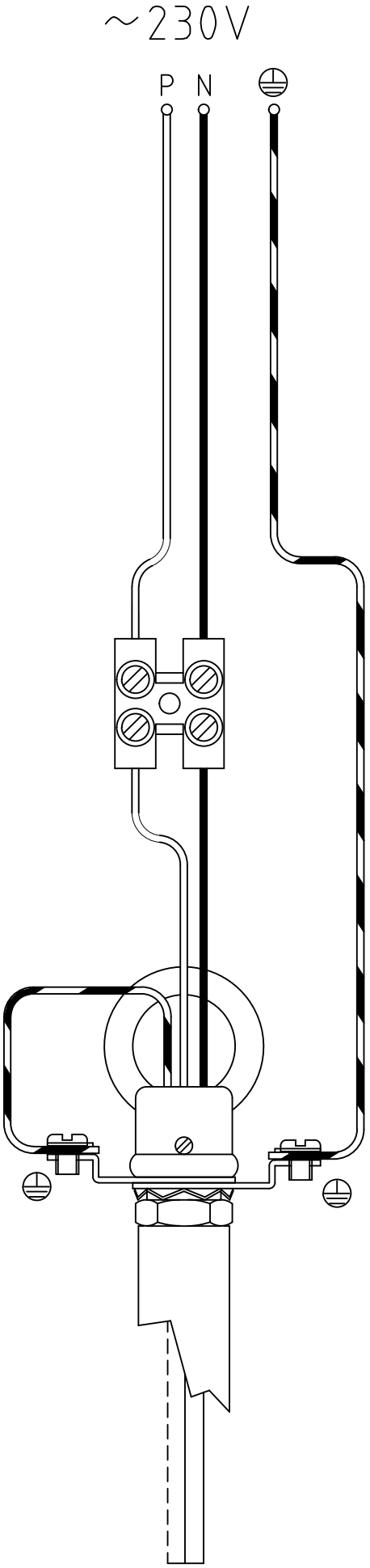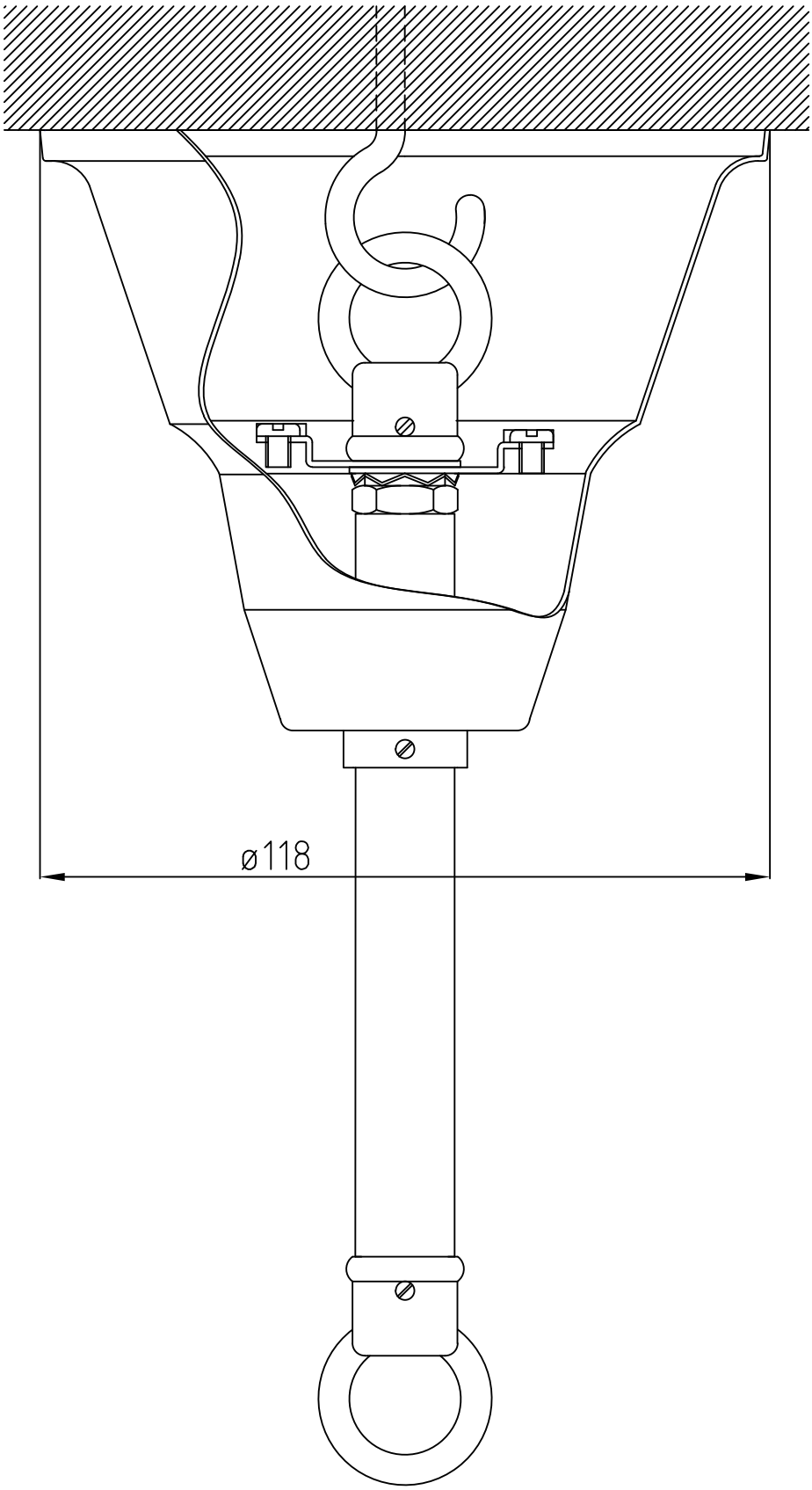
Version 1
16.02.2011