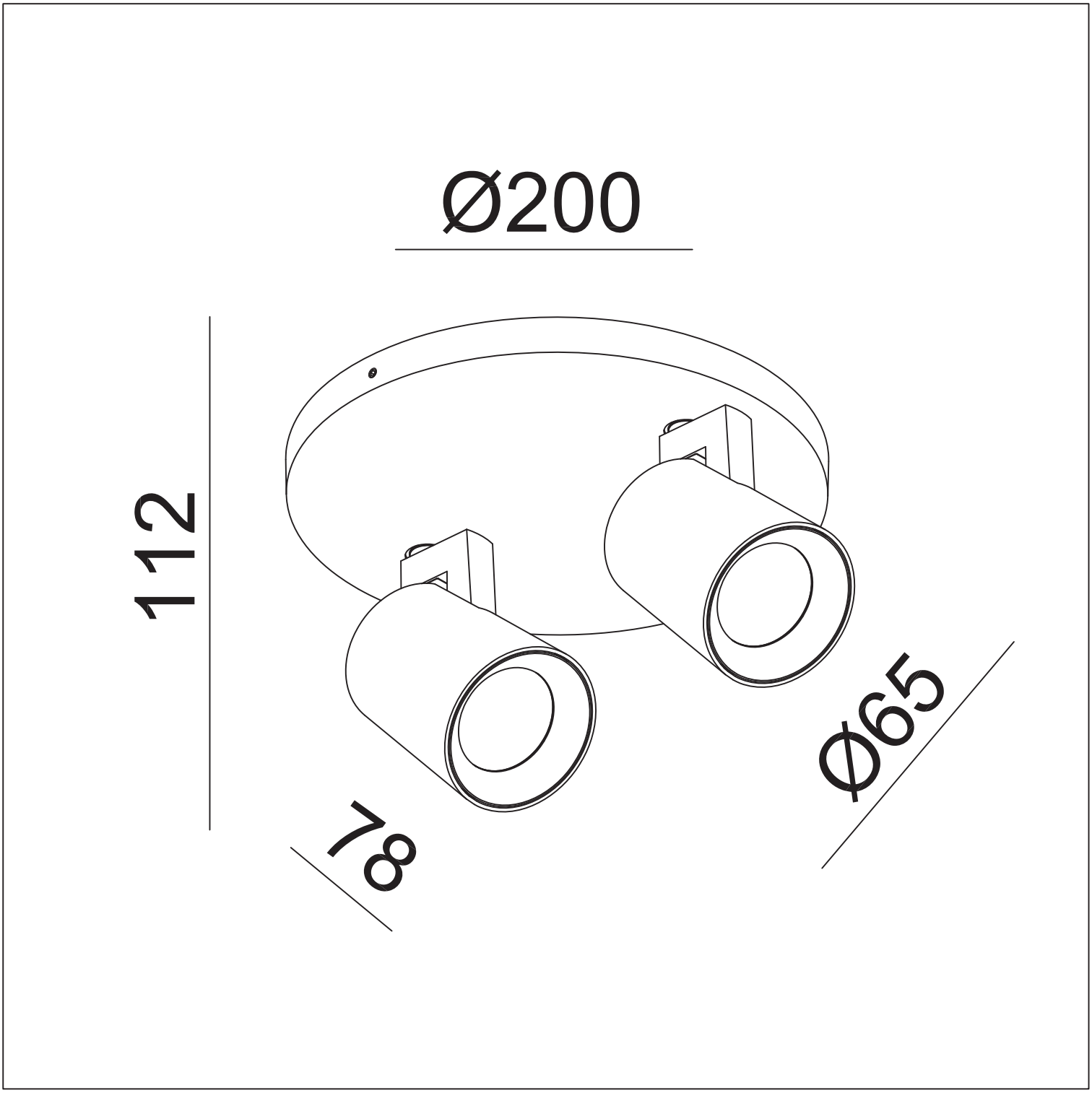

ARCCHIO

9928084