Lucande

10057920

8W LED / 9W Total
incl. LED Board: L9003518
220-240V~ 50/60Hz

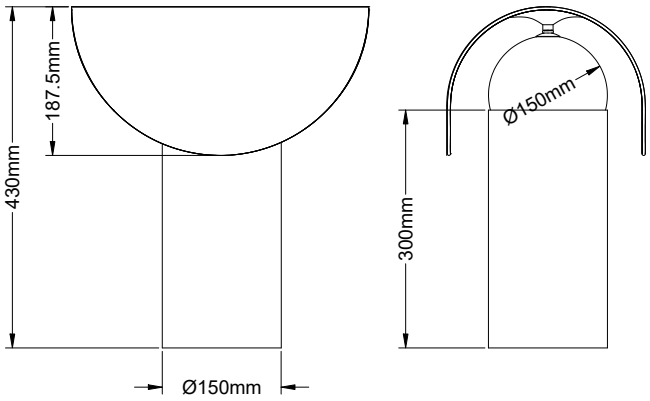

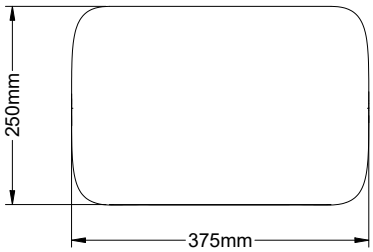

(DE) Bestimmungsgemäße Verwendung
(EN) Intended use | (FR) Utilisation conforme | (NL) Beoogd gebruik | (PL) Stosowanie zgodnie z przeznaczeniem | (NO) Riktig bruk | (DK) Korrekt brug (SE) Avsedd användning | (FI) Määräystenmukainen käyttö | (IT) Impiego appropriato | (ES) Uso prescrito | (CZ) Použití v souladu s určením (PT) Utilização correta | (GR) Ενδεδειγμένη χρήση | (SK) Predpokladané použitie | (EE) Eeldatav kasutus | (LV) Paredzamais lietojums (LT) Numatomas naudojimas | (RO) Utilizare intenționată | (SI) Predvidena uporaba | (HR) Namjenska upotreba | (HU) Tervezett felhasználás (BG) предназначена употреба | (AL) Përdorimi i parashikuar | (MK) Предвидена употреба | (TR) Amaçlı kullanım | (UK) Призначене використання (BA,ME,RS) Namjenska upotreba

(DE)	Als Tischleuchte im Innenbereich	**(GB)**	For use indoors as a table lamp
(FR)	En tant que lampe à poser, à l'intérieur	**(NL)**	Als tafellamp binnenshuis
(PL)	Jako lampa stołowa do wnętrz	**(NO)**	Som bordlampe innendørs
(DK)	Som bordlampe indendørs	**(SE)**	Används som bordslampa inomhus
(FI)	Käyttö sisätilojen pöytävalaisimena	**(IT)**	Impiego come lampada da tavolo in ambienti interni
(ES)	Empleo en tanto lámpara de mesa en interiores	**(CZ)**	Použití jako stolní lampa v interiéru
(PT)	Aplicação como candeeiro de mesa em interiores	**(GR)**	Χρήση ως επιτραπέζιο φωτιστικό σε εσωτερικό χώρο
(SK)	Na použitie v interiéri ako stolová lampa	**(BG)**	За използване на закрито като настолна лампа
(EE)	kasutamiseks siseruumides laualambina	**(LV)**	Izmantošanai iekštelpās kā galda lampu
(LT)	Naudoti patalpoje kaip stalinį šviestuvą	**(RO)**	Pentru utilizare în interior ca lampă de masă
(SI)	Za notranjo uporabo kot namizna svetilka	**(HR)**	Za upotrebu u zatvorenom prostoru kao stolna lampa
(HU)	Beltéri használatra asztali lámpaként	**(AL)**	Për përdorim brenda si llambë tavoline
(MK)	За употреба внатре како масна ламба	**(TR)**	Masa lambası olarak iç mekanda kullanım için
(UK)	Для використання всередині як настільна лампа	**(BA)**	Za upotrebu unutar kao stolna lampa
		(ME)	
		(RS)	

(DE) Lieferumfang (EN) Package contents | (FR) Contenu de la livraison | (NL) Bij de levering inbegrepen | (PL) Zakres dostawy | (NO) Levering | (DK) Leveringsomfang (SE) Leveransomfattning | (FI) Toimitussisältö | (IT) Fornitura | (ES) Volumen de suministro | (CZ) Rozsah dodávky | (PT) Material fornecido (GR) Παραδοτέος εξοπλισμός | (SK) Obsah balenia | (EE) Pakendi sisu | (LV) Pakas saturs | (LT) Pakuotės turinys (RO) Conținutul pachetului | (SI) Vsebina paketa | (HR) Sadržaj paketa | (HU) A csomag tartalma | (BG) обхват на доставката (AL) Përmbajtja e dorëzimit | (MK) Содржина на испорака | (TR) Teslimat içeriği | (UK) Зміст доставки | (BA,ME,RS) Sadržaj isporuke		
(DE) 1 Tischleuchte Montagematerial Montageanleitung	**(GB)** 1 Table lamp Installation hardware Mounting instructions	**(FR)** 1 Lampe à poser Matérial de montage Instructions de montage
(NL) 1 Tafellamp Monteringsmateriale Montagehandleiding	**(PL)** 1 Lampa stołowa Elementy montażowe Instrukcja montażu	**(NO)** 1 Bordlampe Monteringsmateriale Brukerveiledning
(DK) 1 Bordlampe Monteringsmateriale Brugervejledning	**(SE)** 1 Bordslampa Monteringsmaterial Monteringsanvisning	**(FI)** 1 Pöytävalaisin Asennus materiaali Asennusohjeet
(IT) 1 Lampada da tavolo Materiale di montaggio Istruzioni di montaggio	**(ES)** 1 Lámpara de mesa Material de montaje Instrucciones de montaje	**(CZ)** 1 Stolní lampa Materiál pro montáž Návod k montáži
(PT) 1 Candeeiro de mesa Material de montagem Instruções de montagem	**(GR)** 1 Επιτραπέζιο φωτιστικό Υλικό συναρμολόγησης Οδηγίες συναρμολόγησης	**(SK)** 1 stolové svietidlo Inštalačný hardvér Inštalačná príručka
(BG) 1 настолна лампа материали за монтаж инструкции за монтаж	**(EE)** 1 laualamp Paigaldustarvikud Paigaldusjuhend	**(LV)** 1 galda lampa Instalācijas aparatūra Uzstādīšanas instrukcija
(LT) 1 stalinis šviestuvas Montavimo aparatinė įranga Montavimo instrukcija	**(RO)** 1 Lampă de masă Hardware de instalare Instrucțiuni de montare	**(SI)** 1 namizna svetilka Namestitvena strojna oprema Navodila za montažo
(HR) 1 Stolna lampa Instalacijski hardver Upute za montažu	**(HU)** 1 asztali lámpa Telepítési hardver Szerelési útmutató	**(AL)** 1 llambë tavoline Materiali i montimit Udhëzuesi i montimit
(MK) 1 ламба за маса Монтажен материјал Упатство за монтажа	**(TR)** 1 masa lambası Montaj malzemesi Montaj kılavuzu	**(UK)** 1 настільна лампа Монтажний матеріал Інструкція з монтажу
(BA) **(ME)** **(RS)** 1 stolna lampa Montažni materijal Uputstvo za montažu		

(DE) Verwendete Symbole (EN) Safety Precautions | (FR) Symboles utilisés | (NL) Gebruikte symbolen | (PL) Stosowane symbole | (NO) Brukte symboler | (DK) Brugte symboler (SE) Använda symboler | (FI) Käytetyt symbolit | (IT) Simboli usati | (ES) Símbolos empleados | (CZ) Použité symboly | (PT) Símbolos utilizados (GR) Χρησιμοποιούμενα σύμβολα | (SK) Bezpečnostné opatrenia | (EE) Ohutusabinõud | (LV) Drošības pasākumi (LT) Saugos priemonės | (RO) Măsuri de precauție | (SI) Varnostni ukrepi | (HR) Mjere opreza | (HU) Használt szimbólumok | (BG) Мерки за безопасност (AL) Simbolet e përdorura | (MK) Користени симболи | (TR) Kullanılan semboller | (UK) Використовувані символи | (BA,ME,RS) Korišteni simboli
IP 20

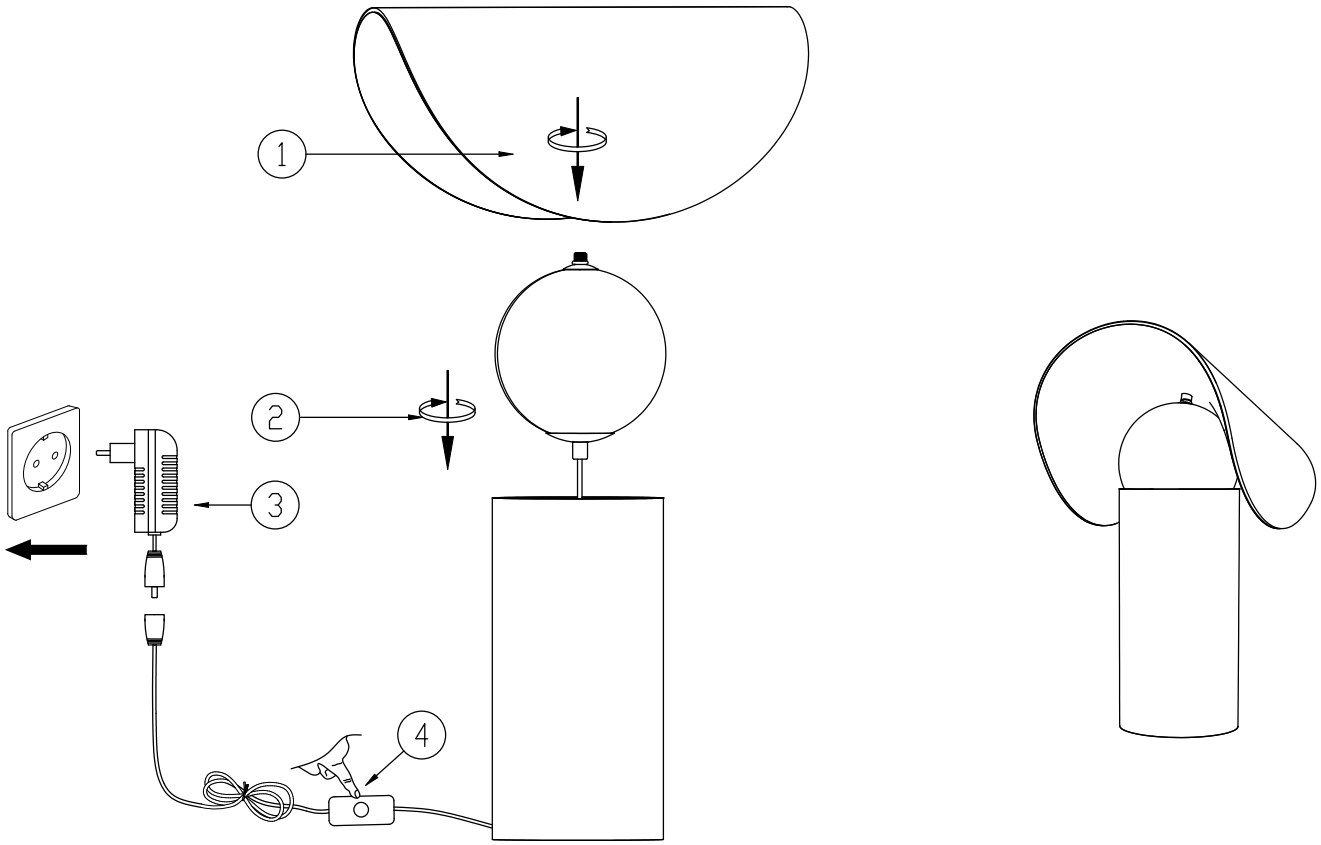

Stufenloses Dimmen von 10 % bis 100 %
Stepless dimming 10%-100%
Réglage en continu de l'intensité lumineuse de 10 % à 100 %

	QR	EAN
(DE) Dieses Produkt enthält eine Lichtquelle der Energieeffizienzklasse D **(EN)** This product contains a light source of energy efficiency class D **(FR)** Ce produit comprend une source de lumière de classe d'efficience énergétique D **(NL)** Dit product bevat een lichtbron van energie-efficiëntieklasse D **(PL)** Produkt ten zawiera źródło światła o klasie efektywności energetycznej D **(NO)** Dette produktet inneholder en lyskilde i energieffektivitetsklasse D **(DK)** Dette produkt indeholder en lyskilde af energieffektklasse D **(SE)** Denna produkt innehåller en ljuskälla i energieffektivitetsklass D **(FI)** Tämä tuote sisältää energiatehokkuusluokan D valonlähteen **(IT)** Questo prodotto contiene una sorgente luminosa della classe di efficienza energetica D **(ES)** Este producto contiene una fuente de luz de la clase de eficiencia energética D **(CZ)** Tento výrobek obsahuje světelný zdroj třídy energetické účinnosti D **(PT)** Este produto contém uma fonte de luz da classe de eficiência energética D **(GR)** Αυτό το προϊόν περιέχει μια φωτεινή πηγή ενεργειακής απόδοσης κλάσης D **(SK)** Tento výrobok obsahuje zdroj svetla triedy energetickej efektivity D **(EE)** See toode sisaldab energiatõhususklassi D valgusallikat **(LV)** Šis produkts satur enerģijas efektivitātes klases D gaismas avotu **(LT)** Šis gaminys turi energijos efektyvumo klasės D šviesos šaltinį **(RO)** Acest produs conține o sursă de lumină de clasă de eficiență energetică D **(SI)** Ta izdelek vsebuje svetlobni vir energijskega razreda D **(HR)** Ovaj proizvod sadrži izvor svjetlosti energetske učinkovitosti klase D **(HU)** Ez a termék egy D energiahatékonysági osztályú fényforrást tartalmaz **(BG)** Този продукт съдържа източник на светлина с клас на енергийна ефективност: D **(AL)** Ky produkt përmban një burim drite të klasës së efikasitetit të energjisë D **(MK)** Овој производ содржи извор на светлина од класа на енергетска ефикасностD **(TR)** Bu ürün, enerji verimliliği sınıfı D olan bir ışık kaynağı içerir **(UK)** Цей продукт містить джерело світла класу енергоефективності D **(BA)(ME)(RS)** Ovaj proizvod sadrži izvor svjetlosti energetske klase D		4255830922084

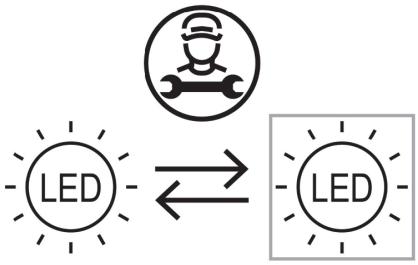	**(DE)** Durch einen Fachmann austauschbare Lichtquelle (nur LED). **(EN)** Replaceable (LED only) light source by a professional. **(FR)** Source de lumière remplaçable (LED uniquement) par un professionnel. **(NL)** Lichtbron (alleen led) te vervangen door een professional. **(PL)** Wymienne (tylko LED) źródło światła wykonane przez profesjonalistę. **(NO)** Utskiftbar (kun LED) lyskilde av en profesjonell. **(DK)** Udskiftelig lyskilde (kun LED), udskiftes af en elektriker. **(SE)** Ljuskälla (endast LED) utbytbar genom fackman. **(FI)** Ammattilainen voi vaihtaa vaihdettavan (vain LED) valonlähteen. **(IT)** Sorgente luminosa (solo LED) sostituibile da un professionista. **(ES)** Fuente de luz (solo LED) sustituible por un profesional. **(CZ)** Vyměnitelný (pouze LED) světelný zdroj odborníkem. **(PT)** Luz LED (apenas LED) substituível por um profissional. **(GR)** Η πηγή φωτός (μόνο LED) να αντικαθίσταται από επαγγελματία. **(SK)** Zdroj svetla (iba LED) vymeniteľný prostredníctvom odborníka. **(EE)** Spetsialisti poolt vahetatav valgusallikas (ainult LED). **(LV)** Speciālista maināms gaismas avots (tikai LED). **(LT)** Specialisto keičiamas šviesos šaltinis (tik LED). **(RO)** Sursă de lumină schimbabilă de către un specialist (doar LED). **(SI)** Svetlobni vir, ki ga lahko zamenja strokovnjak (samo LED). **(HR)** Izvor svjetlosti koji može zamijeniti stručnjak (samo LED). **(HU)** Szakember által cserélhető (csak LED) fényforrás. **(BG)** Светлинен източник, който може да се смени от специалист (само LED). **(AL)** Burim drite i zëvendësueshëm (LED vetëm) nga një profesionist. **(MK)** Изворот на светлина (само LED) се заменува од професионалец. **(TR)** Değiştirilebilir (yalnızca LED) ışık kaynağı bir profesyonel tarafından değiştirilir. **(UK)** Замінний (тільки LED) джерело світла замінюється фахівцем. **(BA)(ME)(RS)** Zamjenjiv (samo LED) izvor svjetlosti zamjenjuje profesionalac.

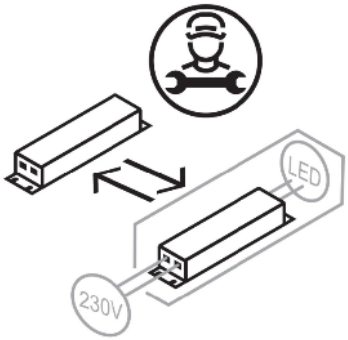	**(DE)** Durch einen Fachmann austauschbares Betriebsgerät. **(EN)** Replaceable control gear by a professional. **(FR)** Contrôleur remplaçable par un professionnel. **(NL)** Voorschakelapparatuur te vervangen door een professional. **(PL)** Wymienny układ sterujący przez profesjonalistę. **(NO)** Utskiftbar kontrollutstyr av en profesjonell. **(DK)** Udskiftelig igangsætter, udskiftes af en elektriker. **(SE)** Styrdon utbytbart genom fackman. **(FI)** Ammattilainen voi vaihtaa vaihdettavat ohjauslaitteet. **(IT)** Dispositivo di controllo sostituibile da un professionista. **(ES)** Dispositivo de control sustituible por un profesional. **(CZ)** Vyměnitelný předřadník odborníkem. **(PT)** Dispositivo de controlo substituível por um profissional. **(GR)** Ο εξοπλισμός ελέγχου να αντικαθίσταται από επαγγελματία. **(SK)** Predradník vymeniteľný prostredníctvom odborníka. **(EE)** Spetsialisti poolt vahetatav juhtseade. **(LV)** Speciālista maināma vadības iekārta. **(LT)** Specialisto keičiamas valdymo įrenginys. **(RO)** Aparat de comandă schimbabil de către un specialist. **(SI)** Nadomestna krmilna naprava, ki jo lahko zamenja strokovnjak. **(HR)** Zamjenjivi upravljački sklop koji može zamijeniti stručnjak. **(HU)** Szakember által cserélhető vezérlőszerkezet. **(BG)** Уред, който може да се смени от специалист. **(AL)** Pajisje kontrolli e zëvendësueshme nga një profesionist. **(MK)** Заменлива контролна опрема од страна на професионалец. **(TR)** Profesyonel tarafından değiştirilebilir kontrol donanımı. **(UK)** Замінний контрольний пристрій фахівцем. **(BA)(ME)(RS)** Zamjenjiva kontrolna oprema od strane profesionalca.