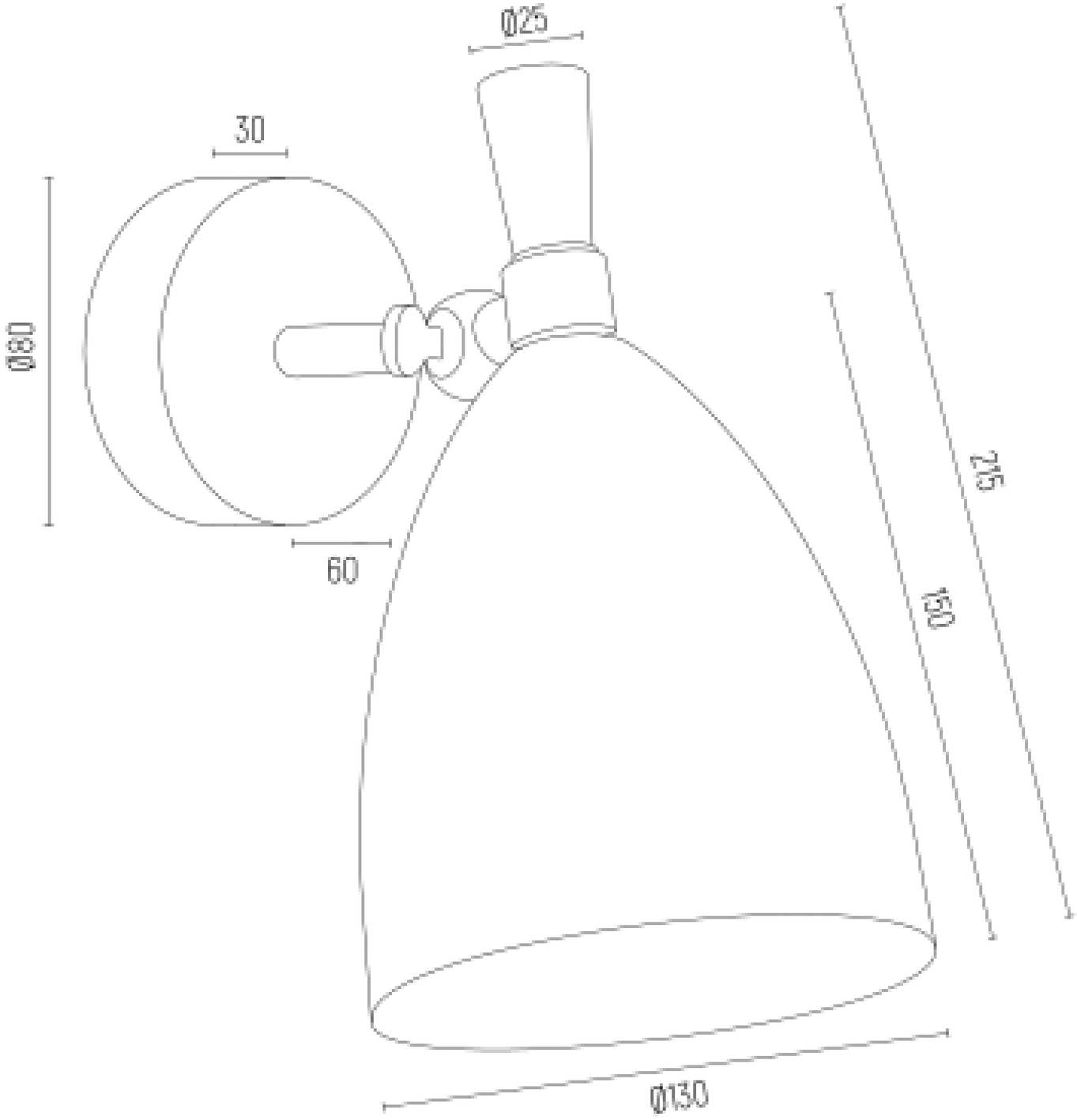
Ø25
30
Ø80
60
215
150
Ø130