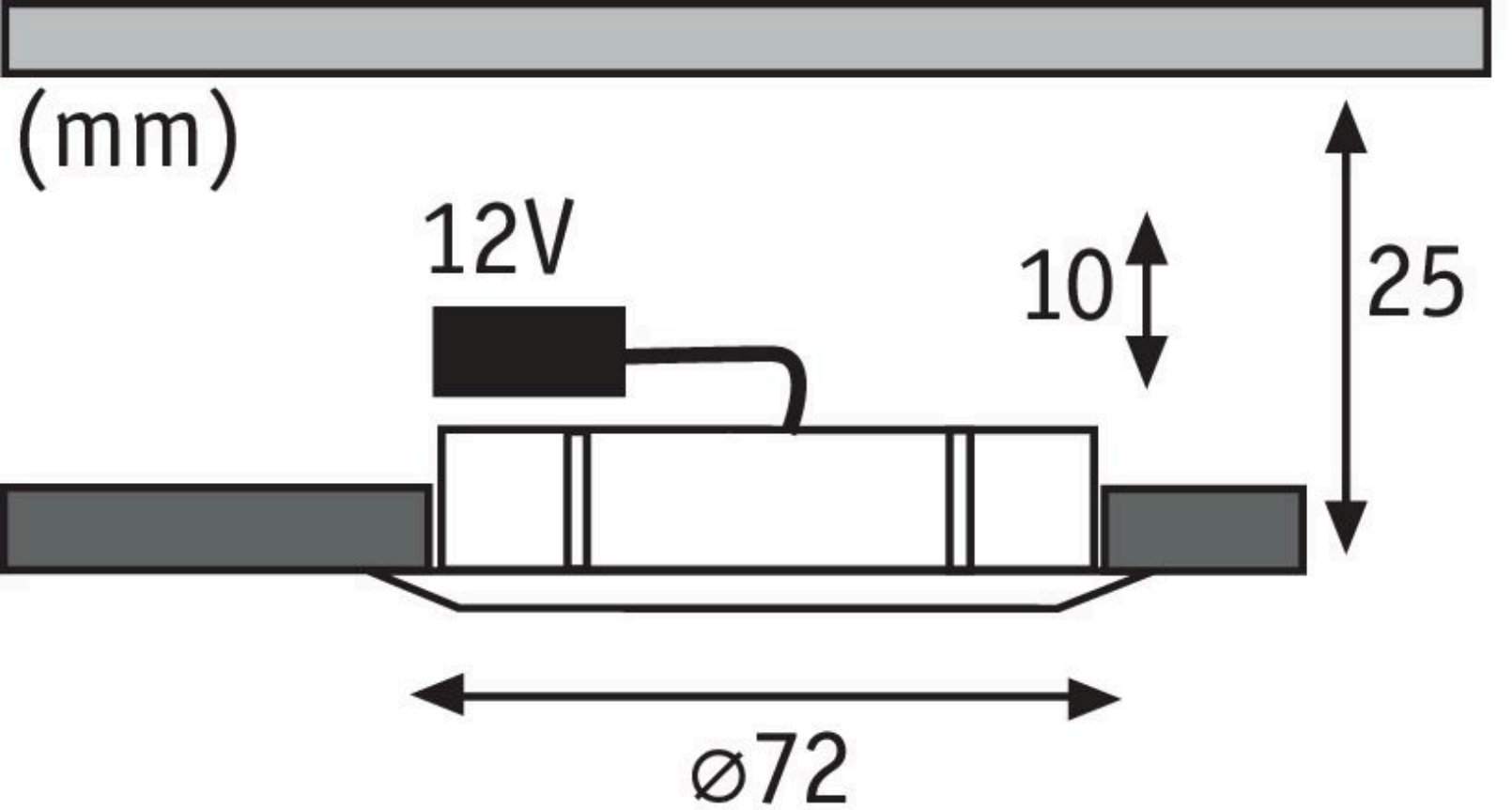
(mm)
12V
10
25
⌀72

ø 64

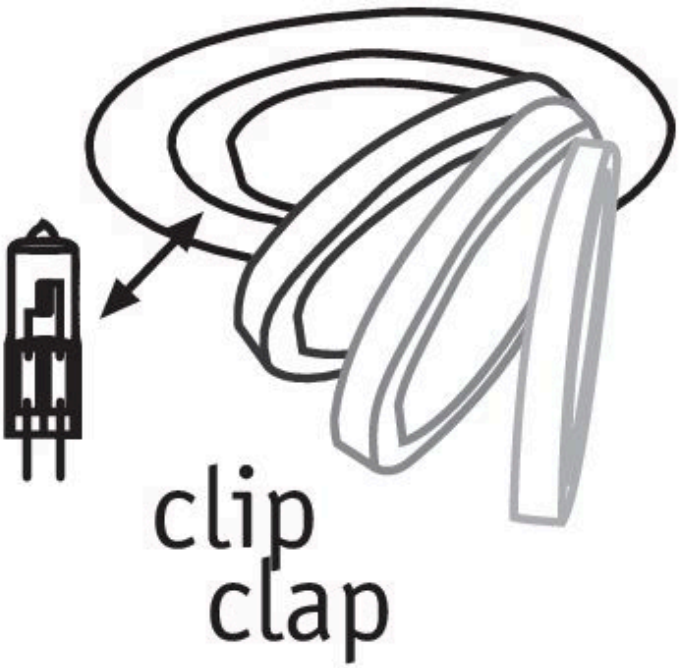
clip
clap