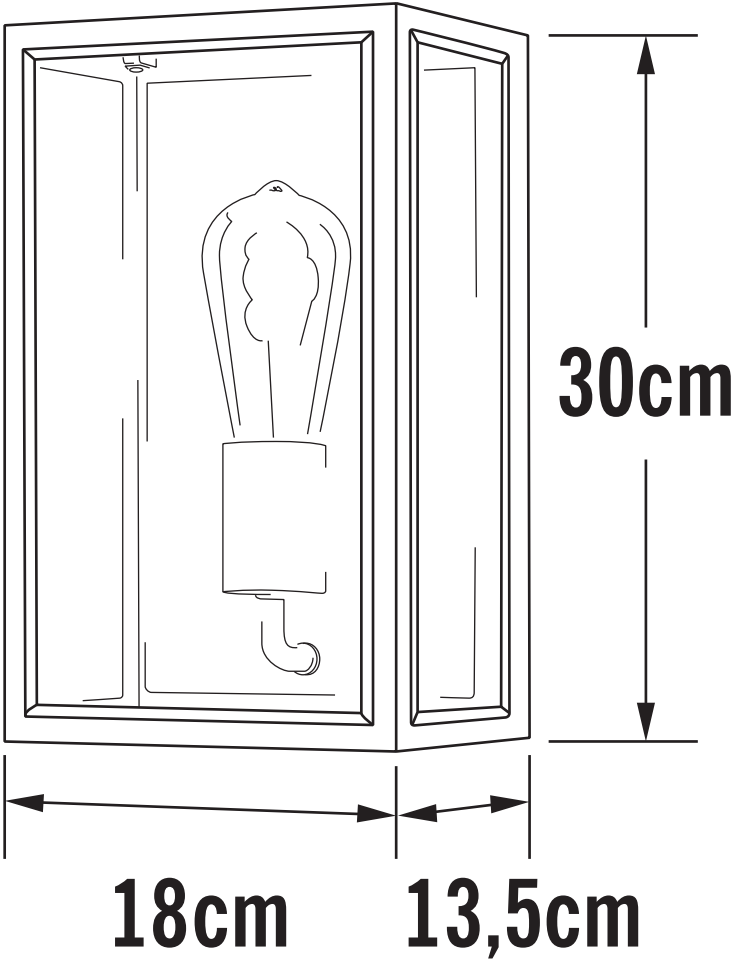
30cm
18cm
13,5cm