16352/**/16

Gebruiksaanwijzing
Notice d'emploi
Benutzerhandbuch
User manual
Manual de usuario

PHILIPS

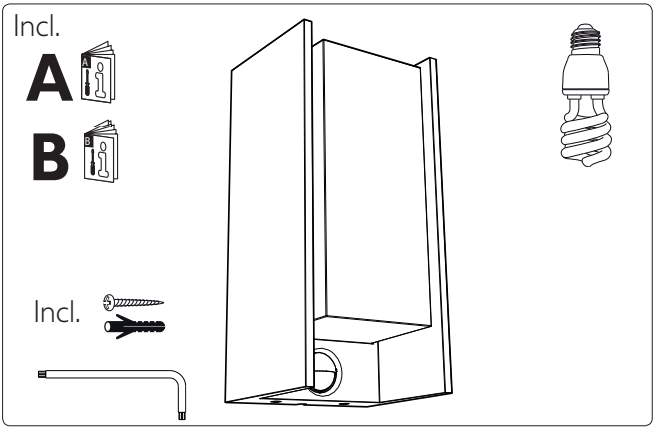
Incl.
A
B
Incl.

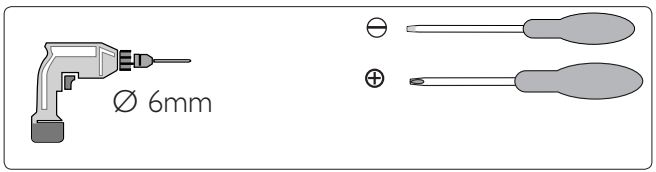
Ø 6mm

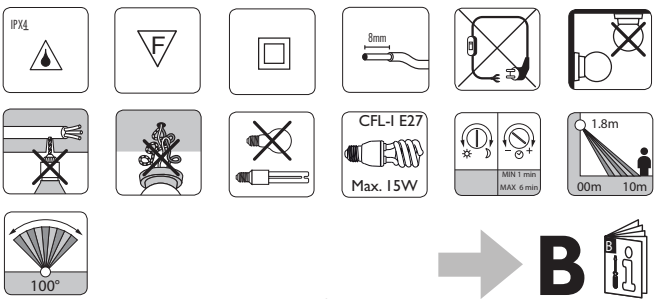
IPX4
8mm
CFL-I E27
Max. 15W
MIN 1 min
MAX 6 min
1.8m
00m
10m
100°
B

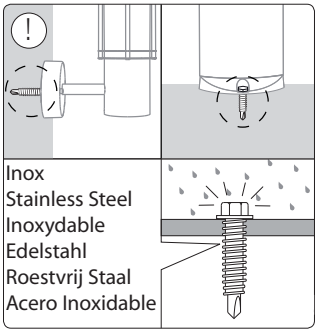
!
Inox
Stainless Steel
Inoxydable
Edelstahl
Roestvrij Staal
Acero Inoxidable

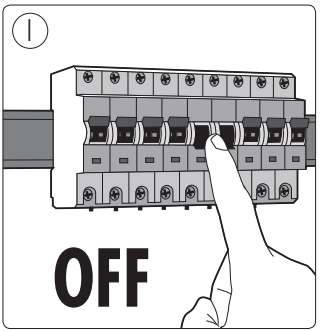
I
OFF

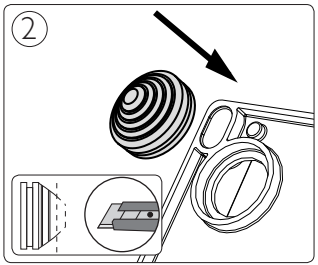
2

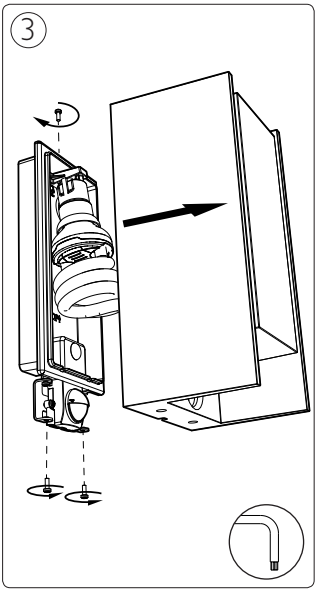
3

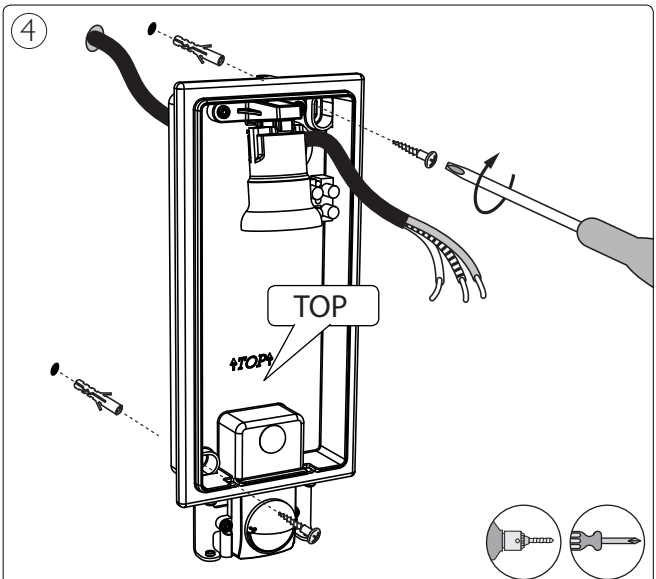
4
TOP
TOP

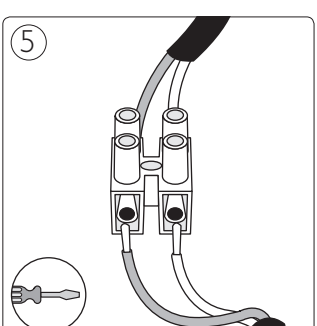
5

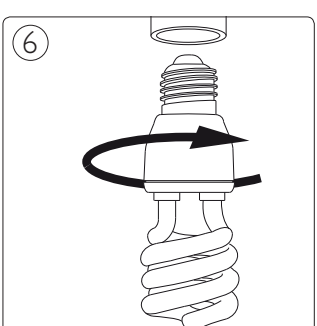
6

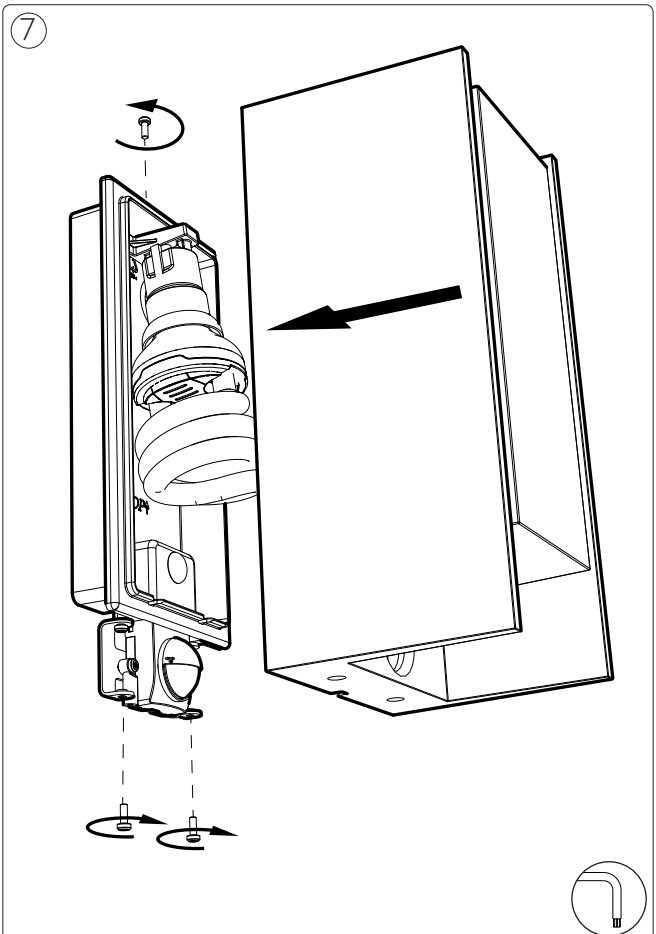
7

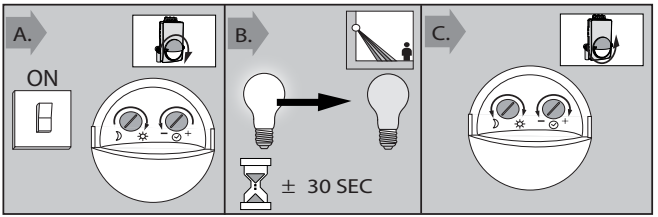
A.
ON
B.
± 30 SEC
C.

Philips Lighting Contact Centre
Int. Business Reply Service
I.B.R.S. / C.C.R.I. Numéro 10461
5600 VB Eindhoven
Pays-Bas / The Netherlands

www.philips.com/homelighting
☎+800 7445 4775

4404.018.20241
Last update: 21/10/11