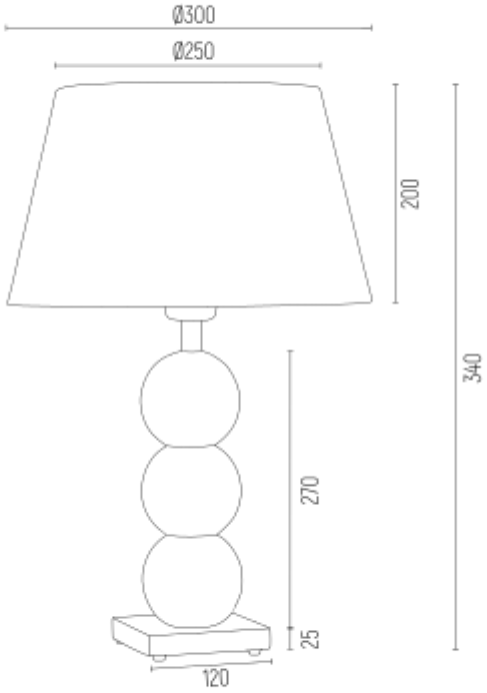
Ø300
Ø250
200
340
270
25
120