IT

1 - Seguire attentamente le istruzioni di montaggio e d'uso per garantire un funzionamento corretto e sicuro dell'apparecchio.

2 - Conservare le istruzioni per future necessita. Per eventuali problemi contattare il rivenditore.

3 - Il prodotto non deve essere modificato. Qualsiasi modifica annulla le approvazioni di sicurezza e può rendere pericoloso l'apparecchio.

4 - Rotaliana declina ogni responsabilità per danni causati a cose o a persone da un non corretto uso dell'apparecchio.

5 - Fare riferimento al sito web www.rotaliana.it per le istruzioni di sostituzione degli allmentatori, delle sorgenti luminose e disassemblaggio a fine vita del prodotto.

6 - Questo prodotto contiene una sorgente luminosa di classe energetica F.

EN

1 - Follow carefully the assembly and use instructions to guarantee a correct and safe function of the luminaire.

2 - Keep the instructions for future needs. For any problems, get in touch with your supplier.

3 - The product must not be modified. Any change will nullify the safety guarantees and may make the luminaire dangerous.

4 - Rotaliana declines all responsibility for damage caused to things or persons by any improper use of the luminaire.

5 - Refer to the website www.rotaliana.it for instruction on how to replace the power packs, the light sources, and on how to disassemble the product at the end of its lifecycle.

6 - This product contains an energy class F light source.

FR

1 - Suivre soigneusement les instructions de montage et utilisation pour garantir un correct et sur fonctionnement de l'appareil.

2 - Garder les instructions pour des futures necessites. Pour tous problemes, contacter le revendeur.

3 - Le produit ne doit pas etre modifie. Toute modification annule les approbations de securite et pt rendre dangereux l'appareil.

4 - Rotaliana decline toute responsabilite pour les degats causes choses ou personnes this une incorrecte utilisation de l'appareil.

5 - Reportez-vous au site la toile www.rotaliana.it pour les instructions de substitution des allmentateurs, des sources lumineuses et pour le démontage du produit en fin de vie.

6 - Ce produit contient une source lumineuse de classe energetique F.

DE

1 - Bitte lesen Si e die Montage-und Gebrauchsanleitungen aufmerksam, um eine richtige und gefahrlose Arbeitsweise der Leuchte zu gewährleisten.

2 - Bewahren Si e die Anweisungen für zukünftige Notfalle auf.

3 - Das Produkt darf nicht verändert werden.Jede Änderung annullert die Sicherheitsbestimmungen und können zu einer Gefährdungdurch die Leuchte führen.

4 - Rotaliana it nicht führ Schäden verantwortlich, die dutch Dritte bei unsachgemäßen Anwendung der Leuchte verursacht werden.

5 - Für die anleitungen bezüglich des austausches der netzteile und der lichtquellen demontage am ende der lebensdauer des produkts konsultieren sie bitte die website www.rotaliana.it.

6 - Dieses produkt enthält eine lichtquelle der energieklasse F.

Rotaliana srl
via Trento 115 - 117
38017 Mezzolombardo
Trento, Italia

T. +39 0461 602376
info@rotaliana.it
rotaliana.it

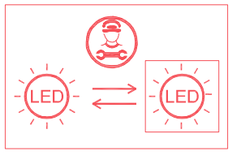

IT - LED sostituibile solo da personale specializzato.

EN - Replaceable (LED only) light source by a professional.

DE - Durch einem Fachmann austauschbare Lichtquelle (nur LED).

FR - Source de lumiére remplaçable (LED) par un professionnel.

A Brand of Mezzalira Investiment Group
www.mig.it

Sunset
design: Paolo Dell'elce

Made in Italy

IT EN FR DE UE

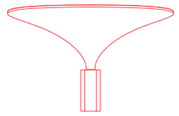

Rotaliana

Sunset cod: W0

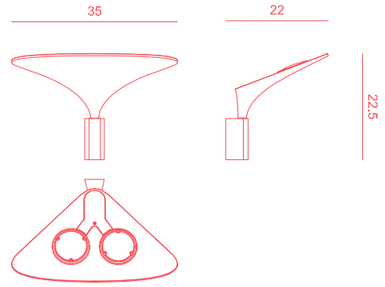

Light Source	ACRICHE DIM LED
Power	34 Watt
Kelvin	2.700, 3.000
Dimmer	phase
Lumen	3.400
CRI	90

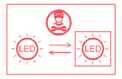

Montageanleitung und Gebrauchsanweisung

DE

Leistung

Austausch, Ein-und Ausbau sowie Bedienung der Lampe/Led. Vor jedem Betriebsbeginn stets den Netzstecker ziehen oder die Lampe vom Stromkreis entfernen.

Grundisolierung: die zugänglichen leitenden Bestandteile sind mit einem Erdleiter verbunden. Erdung zwingend erforderlich.

Betriebsspannung

220 / 240 V AC 50Hz

34W

Strombelastende Teile dürfen nicht feucht werden. Fädchen wie Lampenschirme, Glas, Reflektoren und Abdeckungen können mit einem weichen Tuch ohne Reinigungsmittel gesäubert werden. Die Lampe gegen Feuchtigkeit schützen.

IP20 Schutzart IP 20. Schutz gegen das Eindringen fester Körper Ø12 mm. Kein Schutz gegen Regenwasser.

ACHTUNG Das Gerät darf nicht als unsicherer Stiedlungsbrall entsorgt werden. Zum Schutz der Umwelt muss ge gerennt einer Sammelstelle abgegeben werden. Gemäß der Richtlinie 2012/19/UE und den entsprechenden nationalen Gesetzen über die Entsorgung von Altgeräten ist die Nichtenhaltung strafbar. Bitte informieren Sie sich über die örtlichen Sammelstellen für Elektroprodukte und elektronische Ger-äte.

Montage und Warnung dürfen nur durch Fachpersonal durchgeführt werden.

Das LED-Modul in dieser Leuchte enthalten darf nur vom Hersteller ersetzt werden. Für weitere informationen, wenden Sie sich bitte an Ihren Lieferanten.

Achtung, gefahr eines elektrischen schlages.

CE LED IP 20

Manuel de montage et mode d'emploi

FR

Puissance

Installation, nettoyer de l'appareil et/ou remplacement de l'ampoule/ Led. Avant toute operation, débranchez la prise de courant ou couper l'alimentation générale de la distribution d'électricité.

Caractéristiques techniques

Les parties qui conduisent le courant électrique ne doivent jamais entrer en contact avec l'humidité.Les surfaces comme abat-jours, verres, réflecteurs et couvertures peuvent être nettoyées avec un tissu souple sans détergent. Protéger l'appareil contre l'humidité pendant son utilisation.

ATTENTION L'appareil ne doit pas être éliminé comme simple déchet urbain mais conformement à la collecte sélective pour garantir la protection de l'environnement. Conformément à la Directive 2012/19/ UE et aux dispositions légales qui la transposent pour ce qui touche à l'élimination du produit au terme de sa durée de vie, les conrenvenants aux dispositions en vigueur sont passibles des sanctions prevues par la loi. Veuillez vous informer du système local de séparation des déchets électriques et électroniques.

IP20 Index de protection IP 20. Protection contre l'entrée de corps solides de Ø ≥ 12 mm. Il n'y a aucune protection contre la pluie. Marquage non prévu sur l'appareil.

Tension

220 / 240 V AC 50Hz

34W

Isolation fondamentale : les éléments conducteurs accessibles sont reliés à un conducteur de terre. Mise à la terre obligatoire.

CE LED IP 20

Attention, risque de choc électrique.

Assembly and operating instructions

EN

Power

Fitting and maintaining the unit and/or replacing the bulb/ Led. Before doing anything, always remove the lamp plug from its socket or turn off the lamp supply circuit, and leave the bulb to cool.

Technical characteristics:

Parts that conduct current must not be exposed to humidity. Surfaces such as lampshades, glasses, reflectors and covers can be cleaned with a soft cloth but without using detergents. Protect the lamp from humidity during use.

Installation and maintenance must be performed exclusively by specialised personnel.

ATTENTION The product cannot be disposed as unsorted municipal waste. It must be collected separately to prevent negative environmental impacts. In accordance with the procedures of Directive 2012/19/UE and relevant national laws and regulations adopted pursuant to this Directive on the disposal of waste at the end of the life cycle of the product, any violation is sanctioned by law. Please inform yourself about the local separate collection system for electrical and electronic products.

IP20 Protection level IP 20. Protection is provided against contact with solid bodies of Ø ≥ 12 mm. No protection is provided against rain. No indications are provided on the luminaire.

Operating voltage

220 / 240 V AC 50Hz

34W

Essential Insulation: the accessible conductive parts are connected to an earth conductor. Grounding is mandatory.

CE LED IP 20

Caution, risk of electric shock.

Istruzioni di montaggio e uso

IT

Potenza

Installazione, manutenzione dell'apparecchio e/o sostituzione delle lampadine/sorgenti Led. Prima di qualsiasi operazione estrarre sempre la spina dalla presa di corrente o togliere l'alimentazione generale dell'impianto elettrico.

Caratteristiche tecniche

Le parti che conducono corrente non devono entrare in contatto con l'umidità. Le superfici quali paralumi, vetri, riflettori e coperture possono essere pulite con un panno morbido senza detersivo. Proteggere la lampada dall'umidità durante l'uso.

IP20 Indice di protezione IP 20. Protezione contro l'ingresso di corpi solidi di Ø 12 mm. Nessuna protezione contro la pioggia. Marcatura non prevista sull'apparecchio.

Tensione di funzionamento

220 / 240 V AC 50Hz

34W

Isolamento fondamentale: le parti conduttrici accessibili sono collegate ad un conduttore di terra. Messa a terra obbligatoria

CE LED IP 20

Attenzione, rischio di scossa elettrica

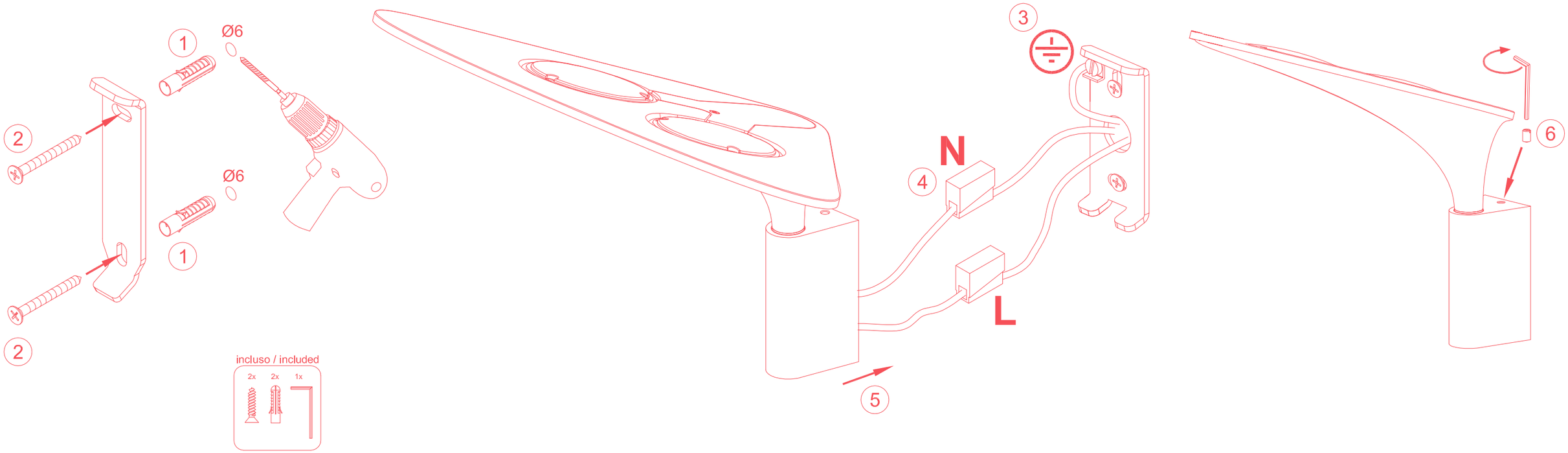

40020557R01