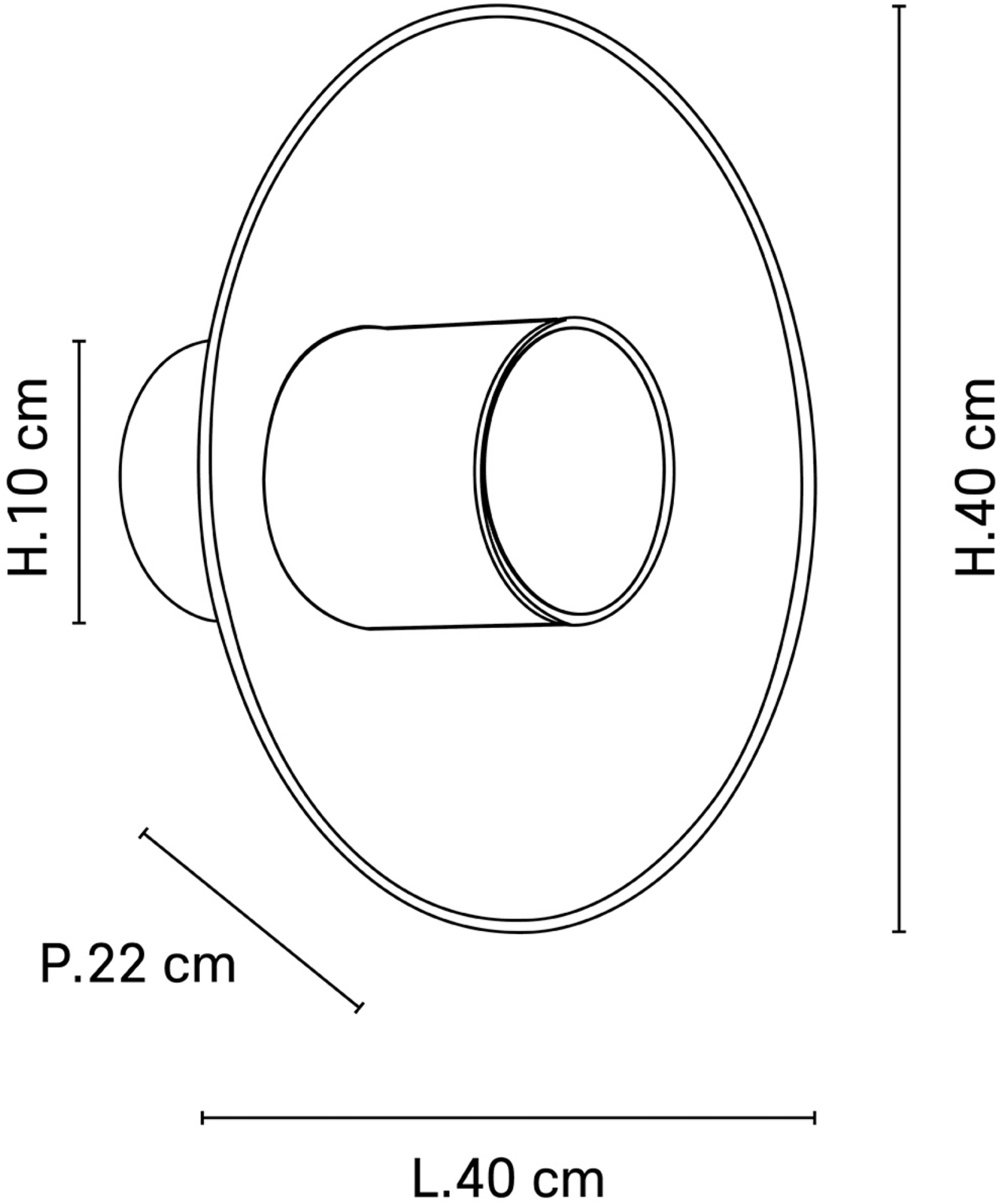
H.10 cm
H.40 cm
P.22 cm
L.40 cm