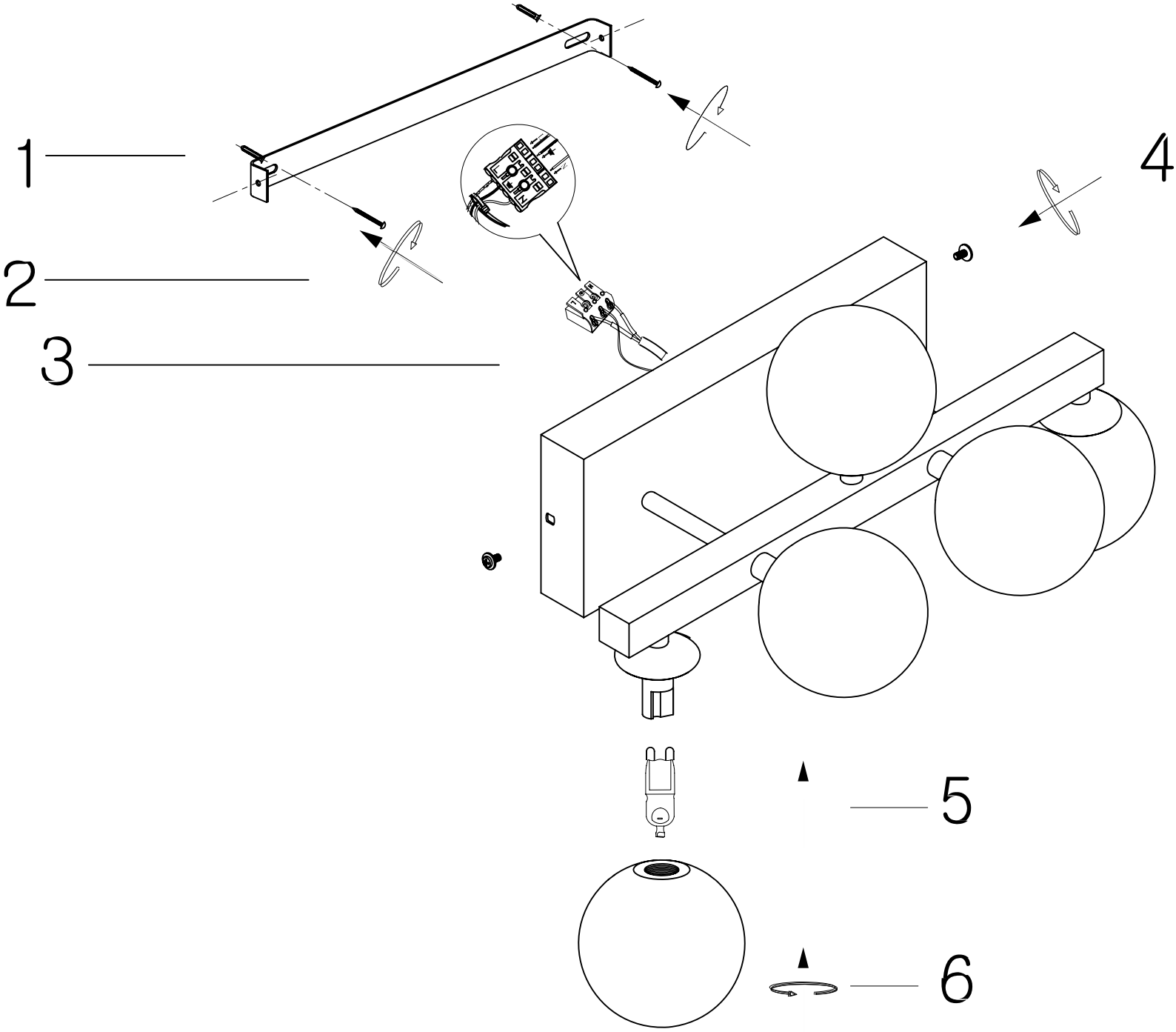
1
2
3
4
5
6