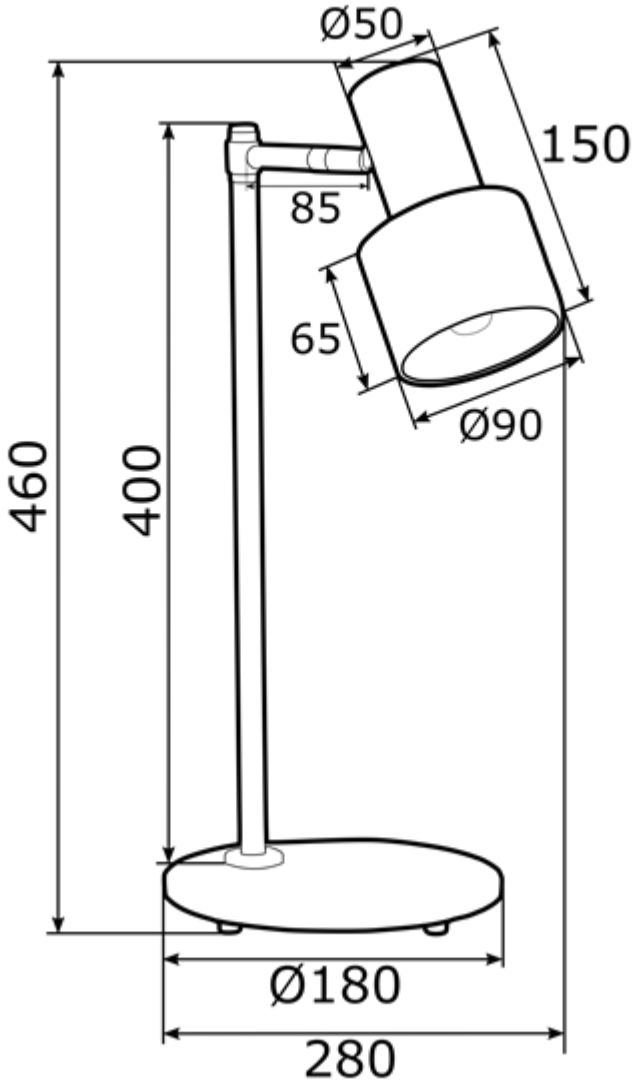
Ø50
150
85
65
Ø90
460
400
Ø180
280